Описание

Влагозащищенный корпус из сверхпрочного ABS пластика с настенным креплением.

Характеристики

Длина, мм: 234

Ширина, мм: 164

Высота, мм: 107

Материал корпуса: ABS

Материал крышки: Поликарбонат

Степень защиты: IP65

Цвет: Серый

Температурный диапазон: -20 ℃ ~ 60 ℃

Прозрачная крышка: Да

Настенное крепление: Да

Крышка на петлях: Да

Чертежи

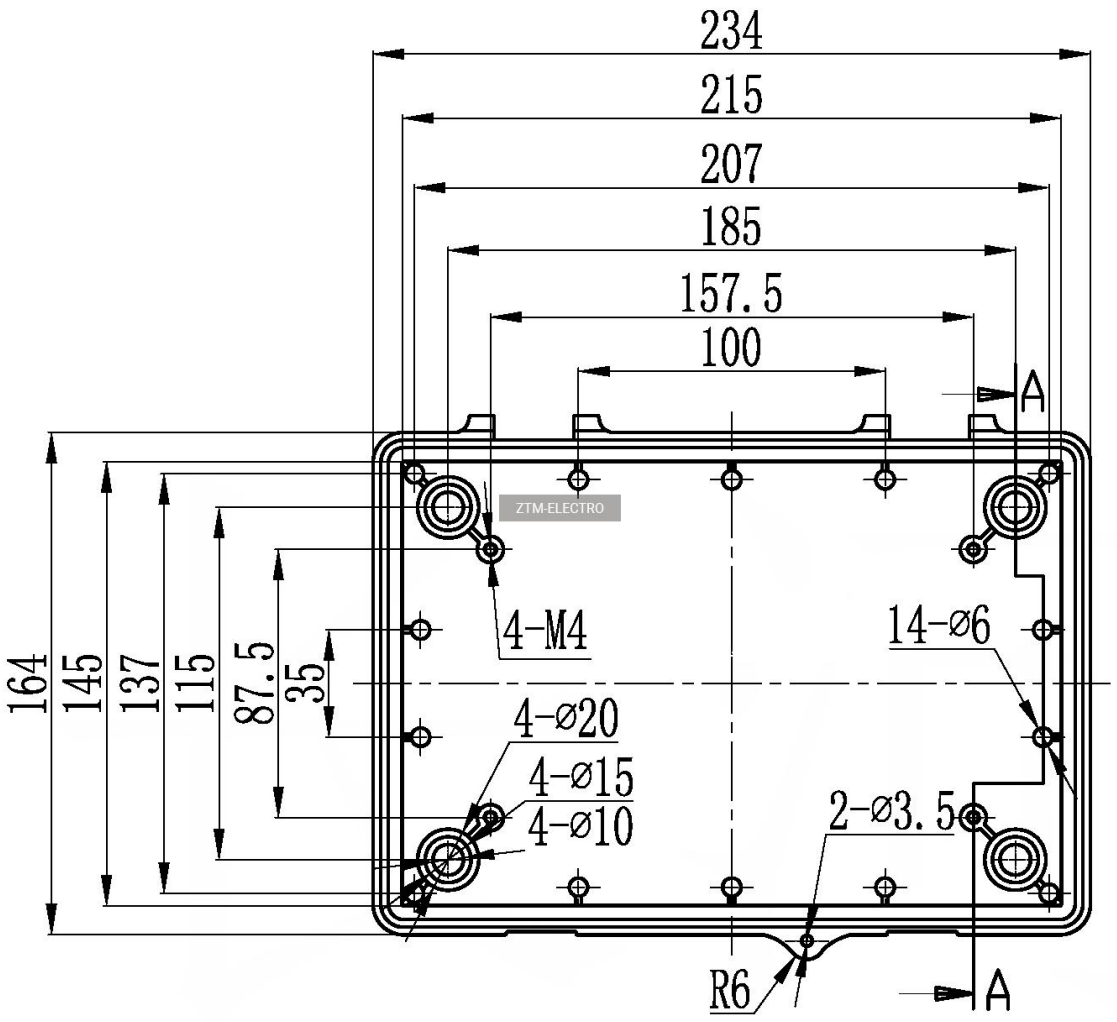
234
215
207
185
157.5
100
A
164
145
137
115
87.5
35
4-M4
14-ø6
4-ø20
4-ø15
4-ø10
2-ø3.5
R6
A
ZTM-ELECTRO

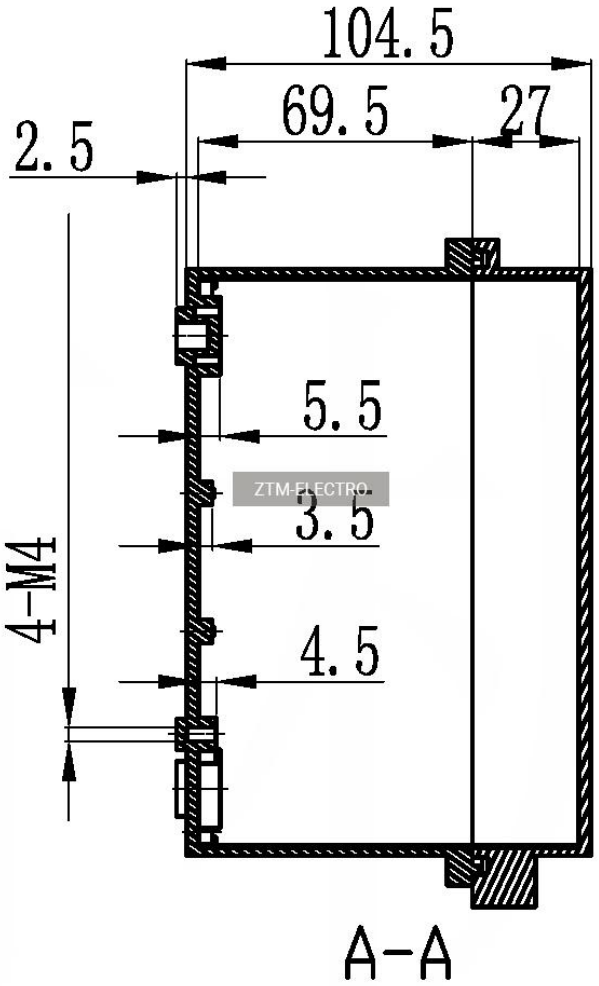

ZTM-ELECTRO

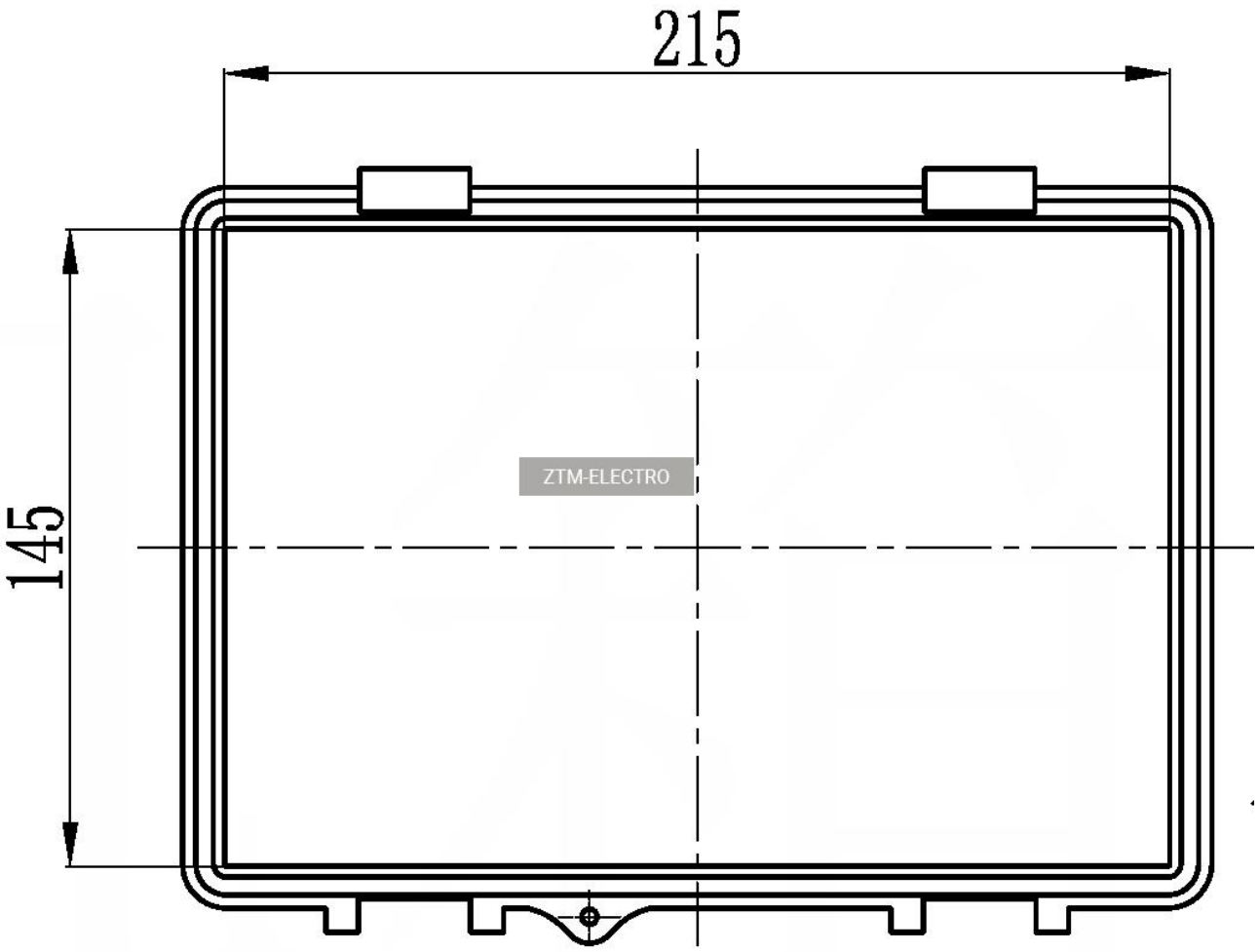
215
145
ZTM-ELECTRO

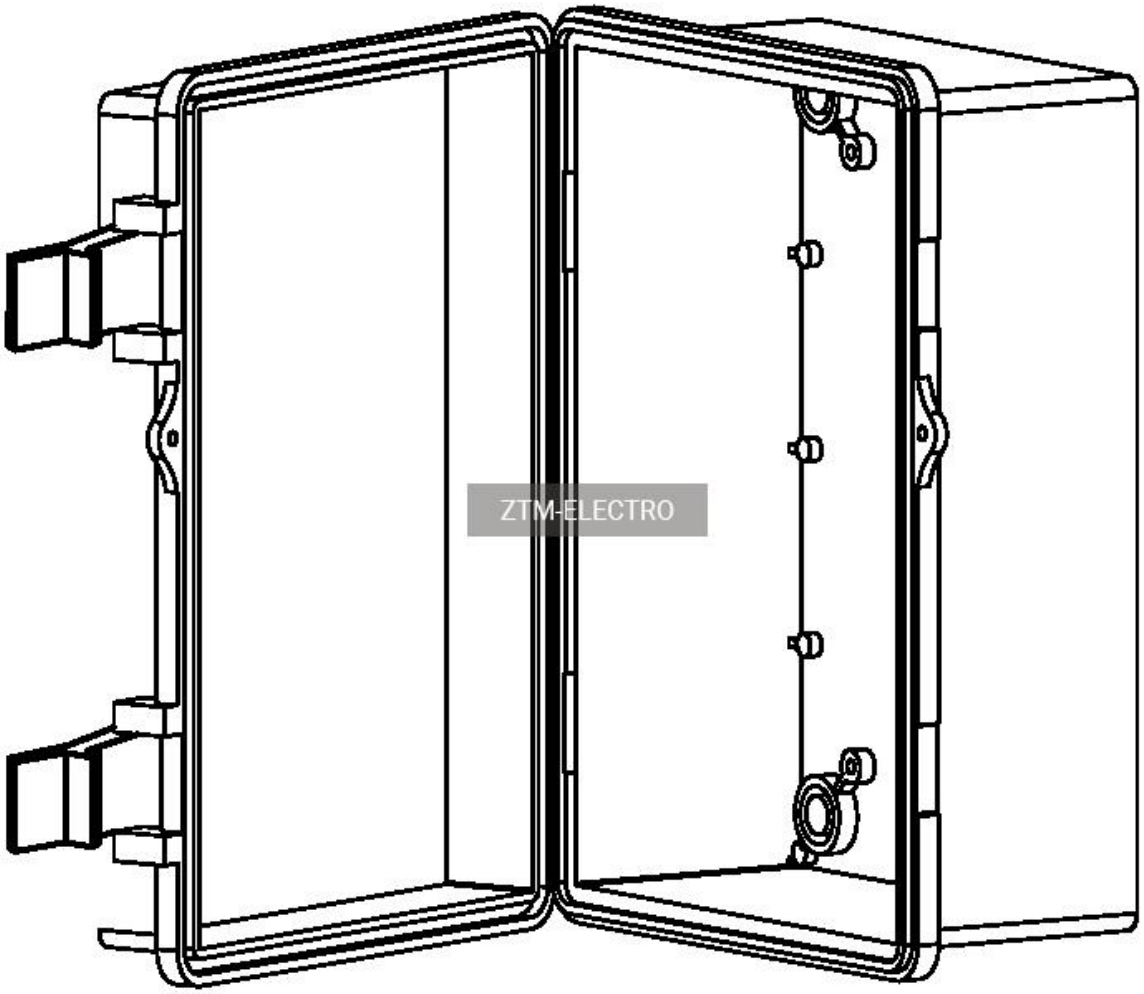
ZTM-ELECTRO