Описание

Влагозащищенный корпус из сверхпрочного ABS пластика с настенным креплением.

Характеристики

Длина, мм: 224

Ширина, мм: 161

Высота, мм: 70

Материал корпуса: ABS

Материал крышки: Поликарбонат

Степень защиты: IP65

Цвет: Серый

Температурный диапазон: -20 ℃ ~ 60 ℃

Прозрачная крышка: Да

Отверстия (Выемки) под кабель: Да

Настенное крепление: Да

Крышка на петлях: Да

Чертежи

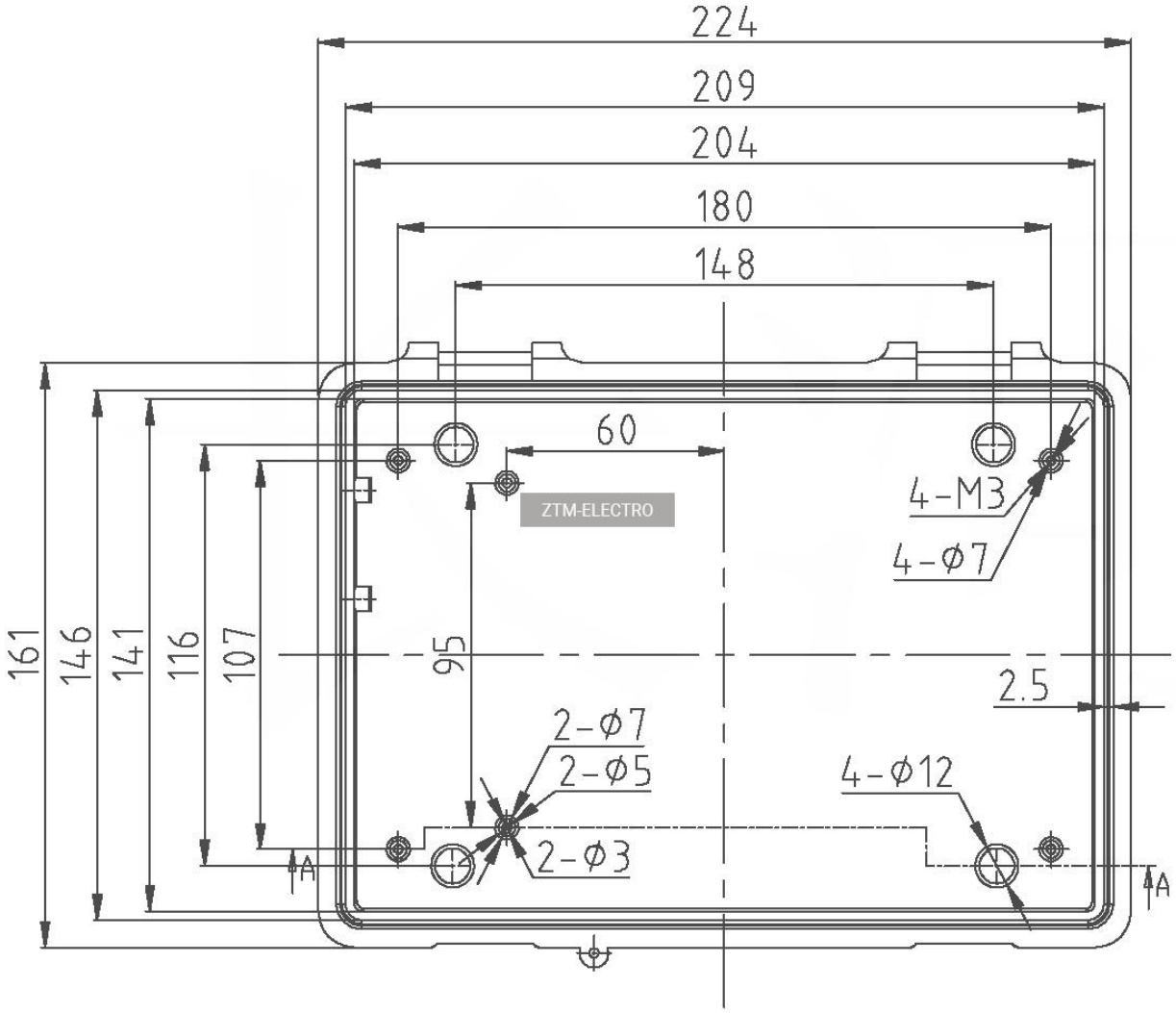
224
209
204
180
148
60
ZTM-ELECTRO
4-M3
4-Ø7
161
146
141
116
107
95
2.5
2-Ø7
2-Ø5
2-Ø3
4-Ø12
A
A

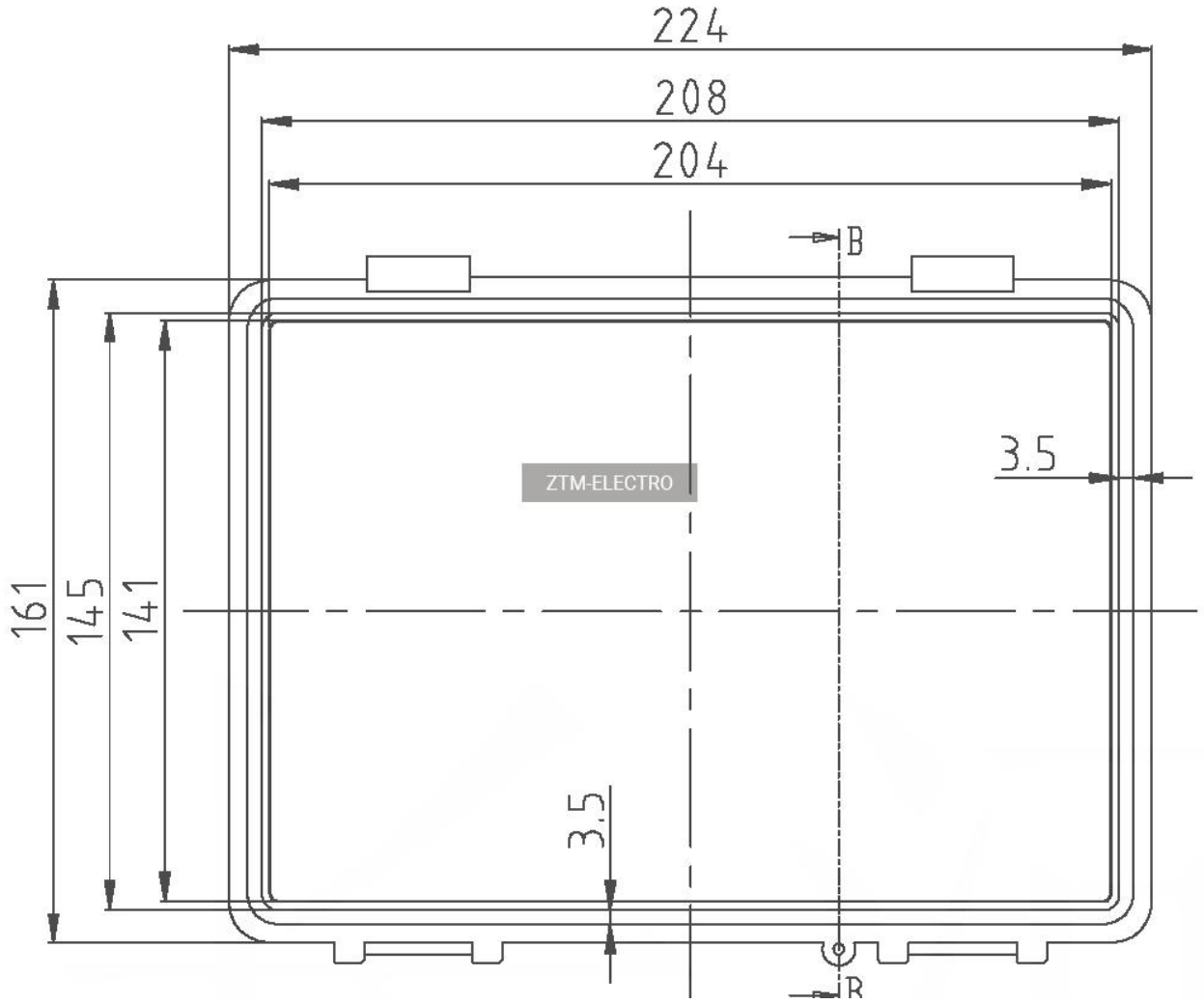

ZTM-ELECTRO

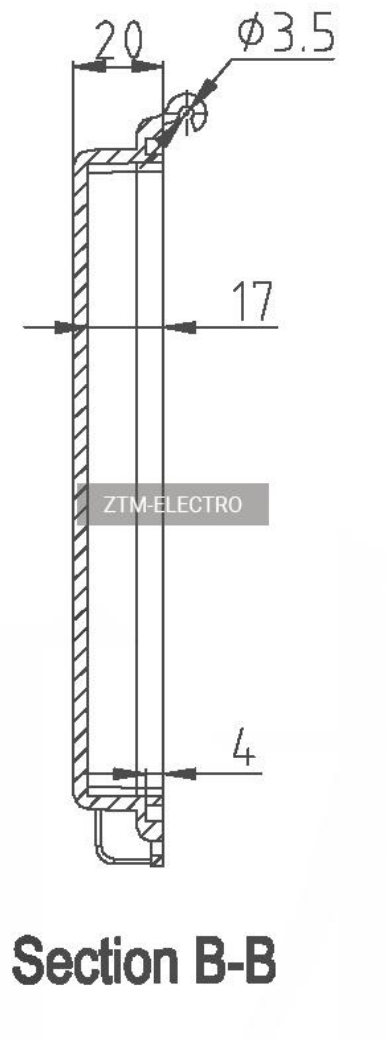

ZTM-ELECTRO

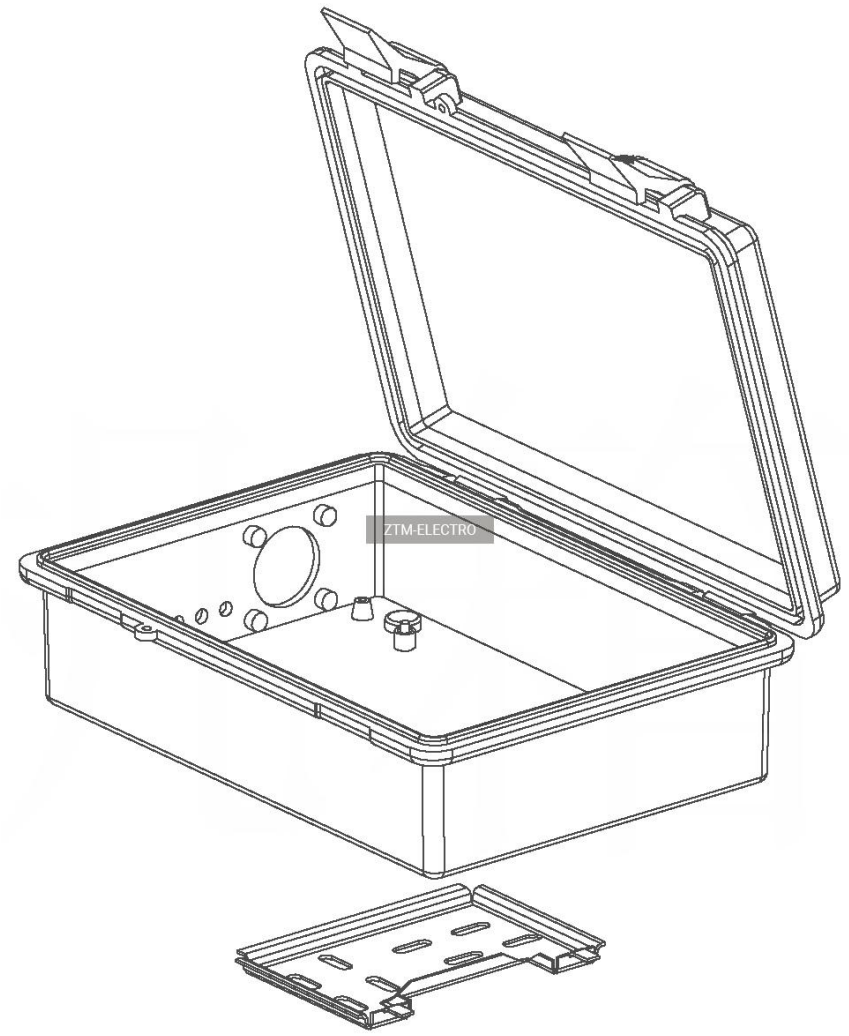
ZTM-ELECTRO

ZTM-ELECTRO

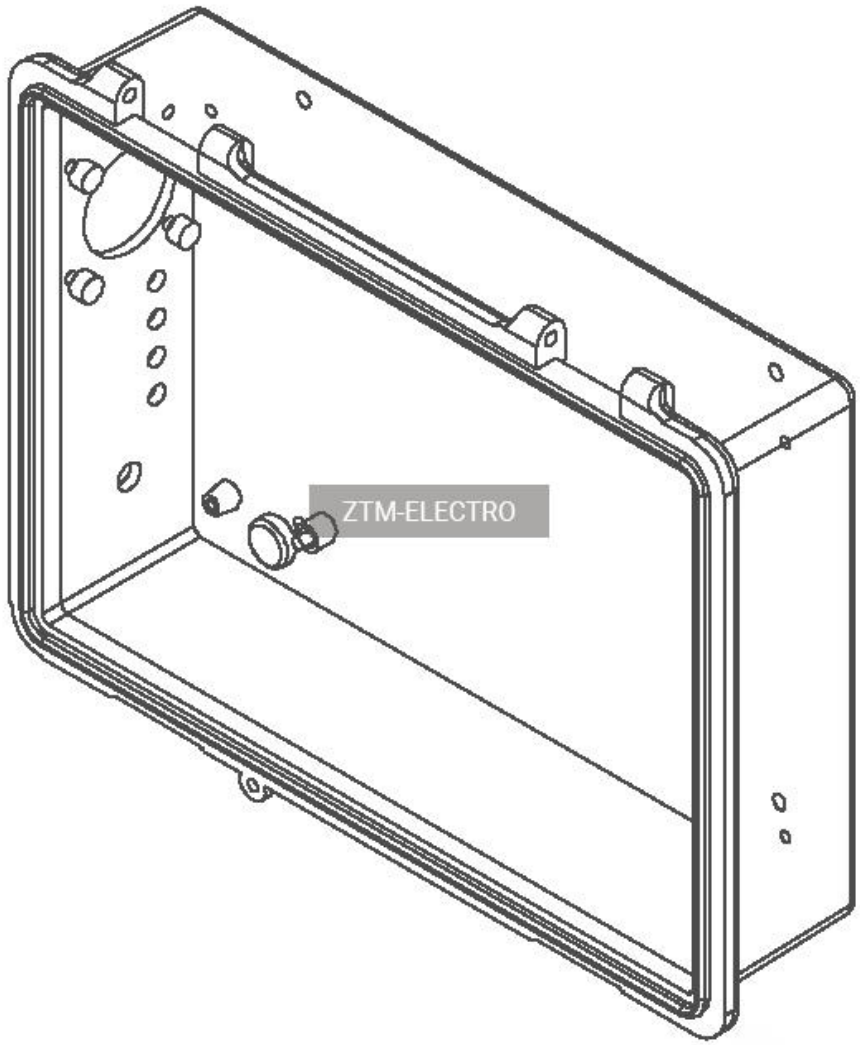
ZTM-ELECTRO

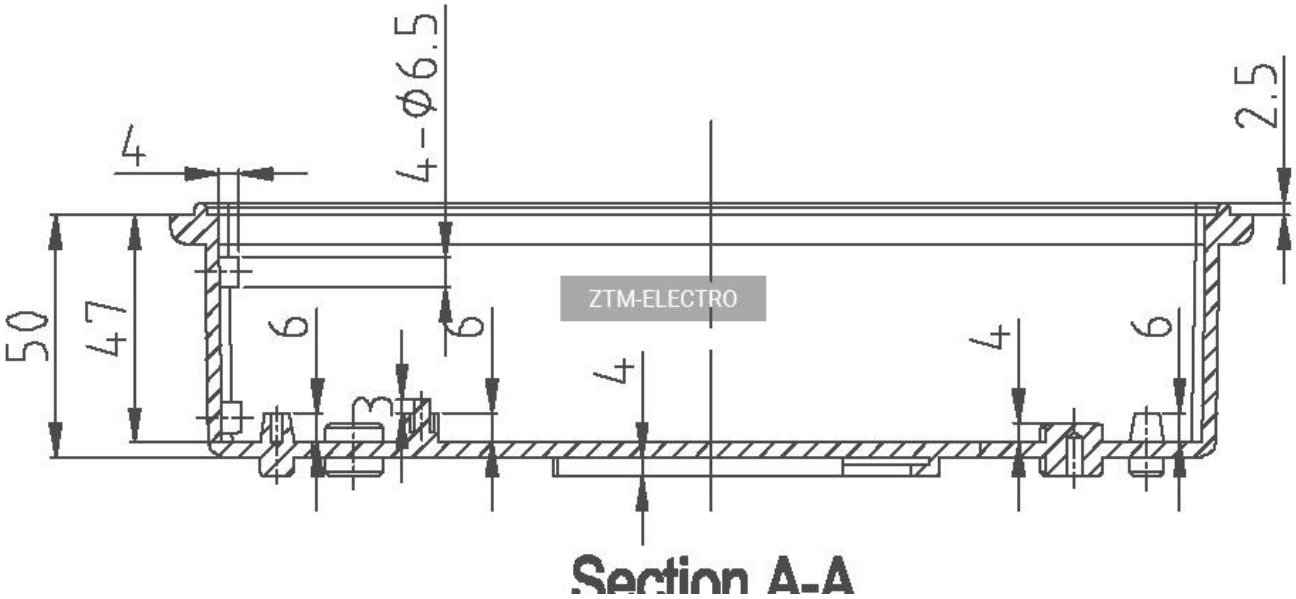
4
4-Φ6.5
2.5
50
47
6
3
6
4
4
6
ZTM-ELECTRO
Section A-A