**Описание**

Корпус из алюминия для измерительных приборов, сетевых фильтров, датчиков и другого оборудования.

**Характеристики**

Длина, мм: 410

Ширина, мм: 280

Высота, мм: 112

Материал корпуса: Алюминий

Степень защиты: IP54

Цвет: Серый

Температурный диапазон: -40 ℃ ~ 120 ℃

Крепление крышки: 4 винта

Порошковая покраска поверхности: Да

Ударопрочность: Да

Устойчивость к ржавчине: Да

Крышка на петлях: Да

Защита от радиочастотных (RFI) помех: Да

Изоляция металлической сеткой: Да

Устойчивость к атмосферным воздействиям: Да

Сопротивление корпуса: 75Ω

**Чертежи**

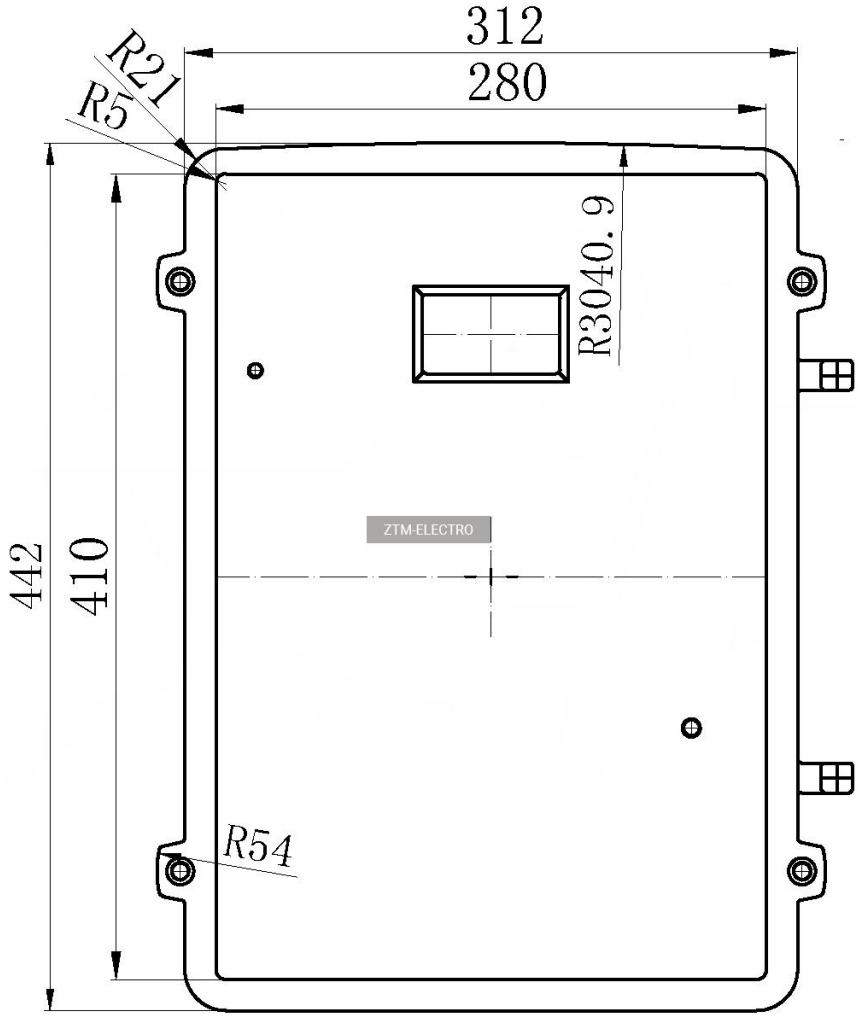

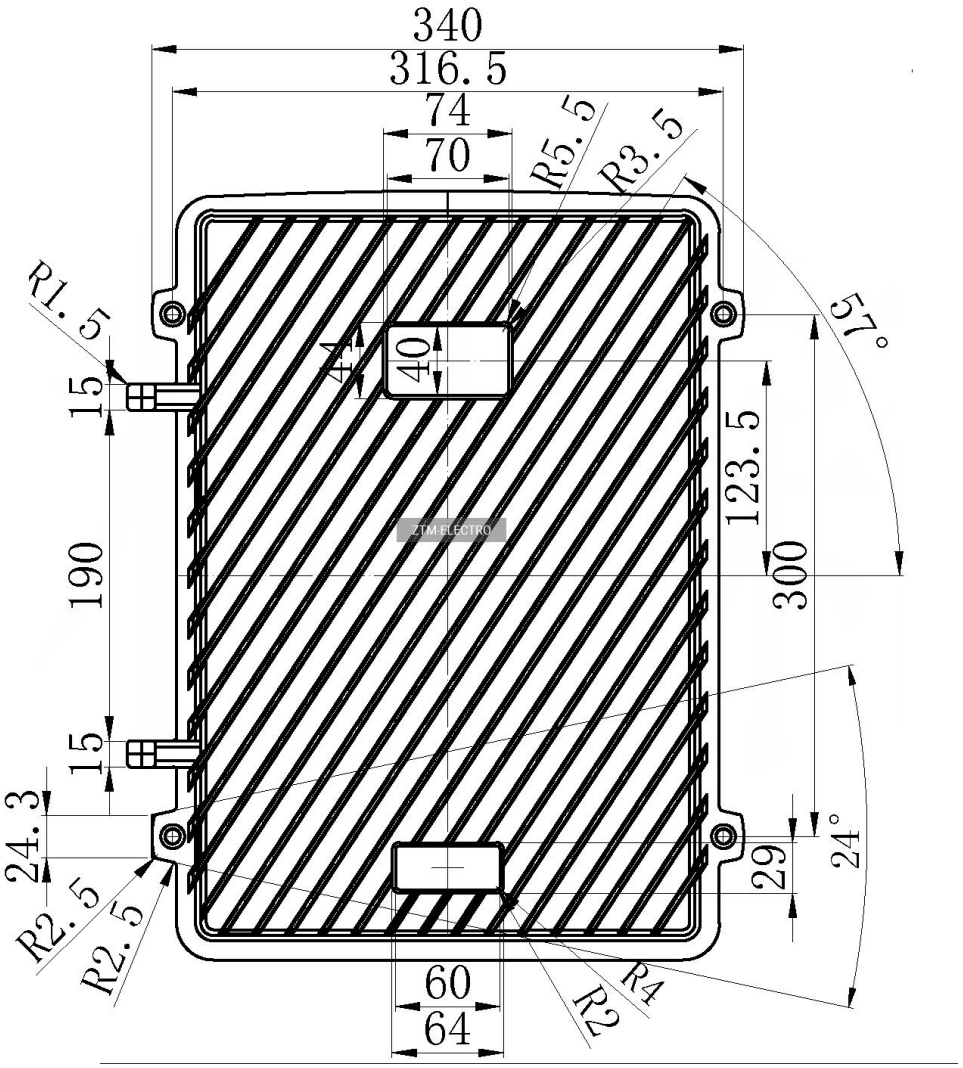
340
316.5
74
70
R5.5
R3.5
57°
R1.5
15
44
40
123.5
300
190
15
24.3
24°
29
R2.5
R2.5
60
64
R2
R4
ZTM-ELECTRO

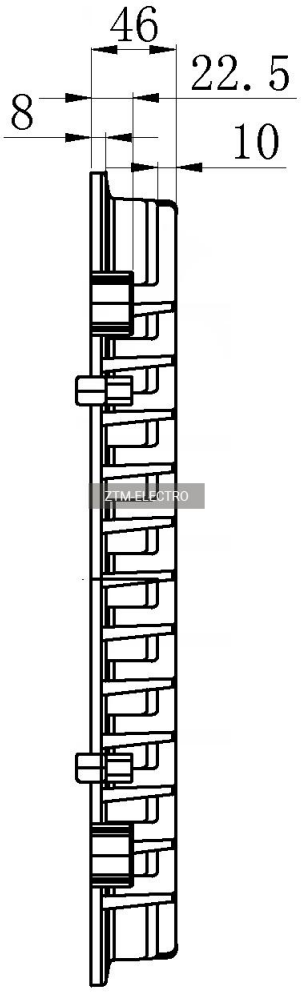
46
22.5
8
10

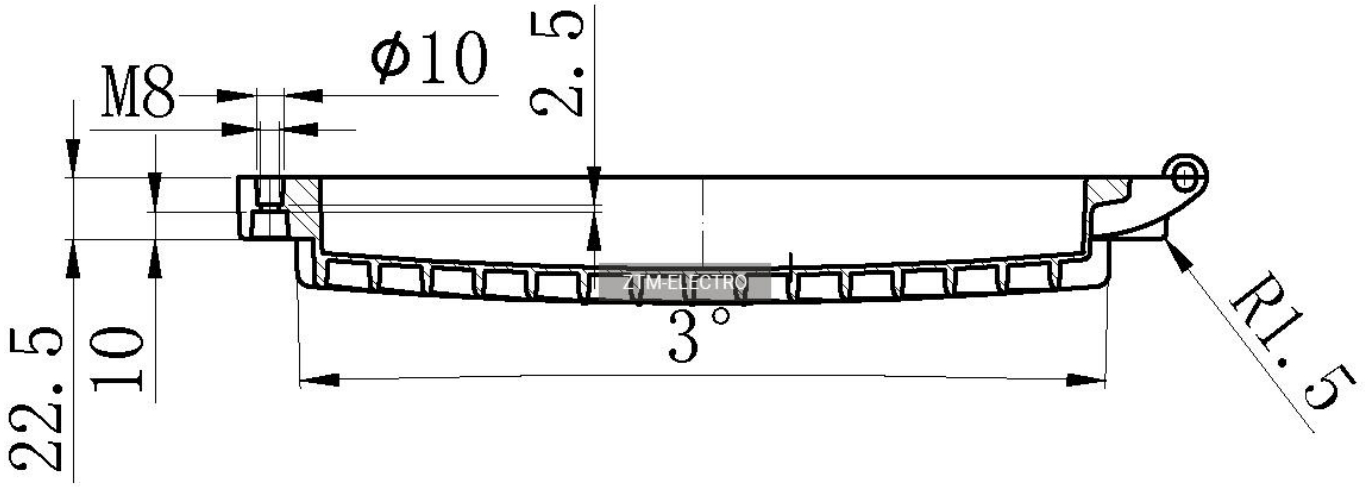
M8
Φ10
2.5
22.5
10
3°
R1.5

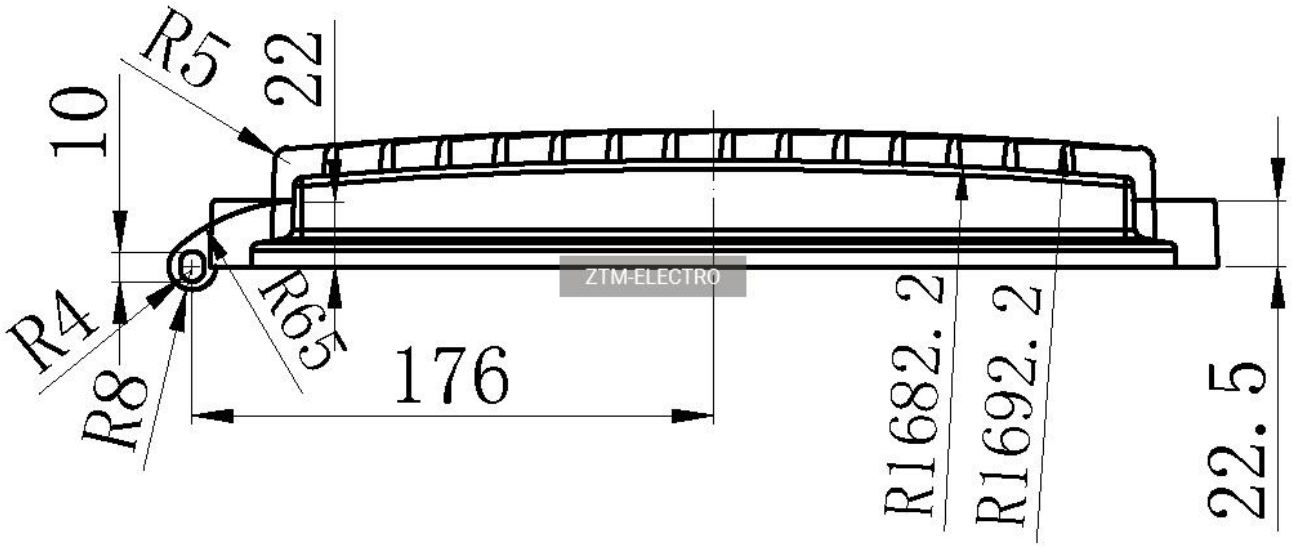
R5
22
10
R4
R8
R65
176
R1682.2
R1692.2
22.5
ZTM-ELECTRO

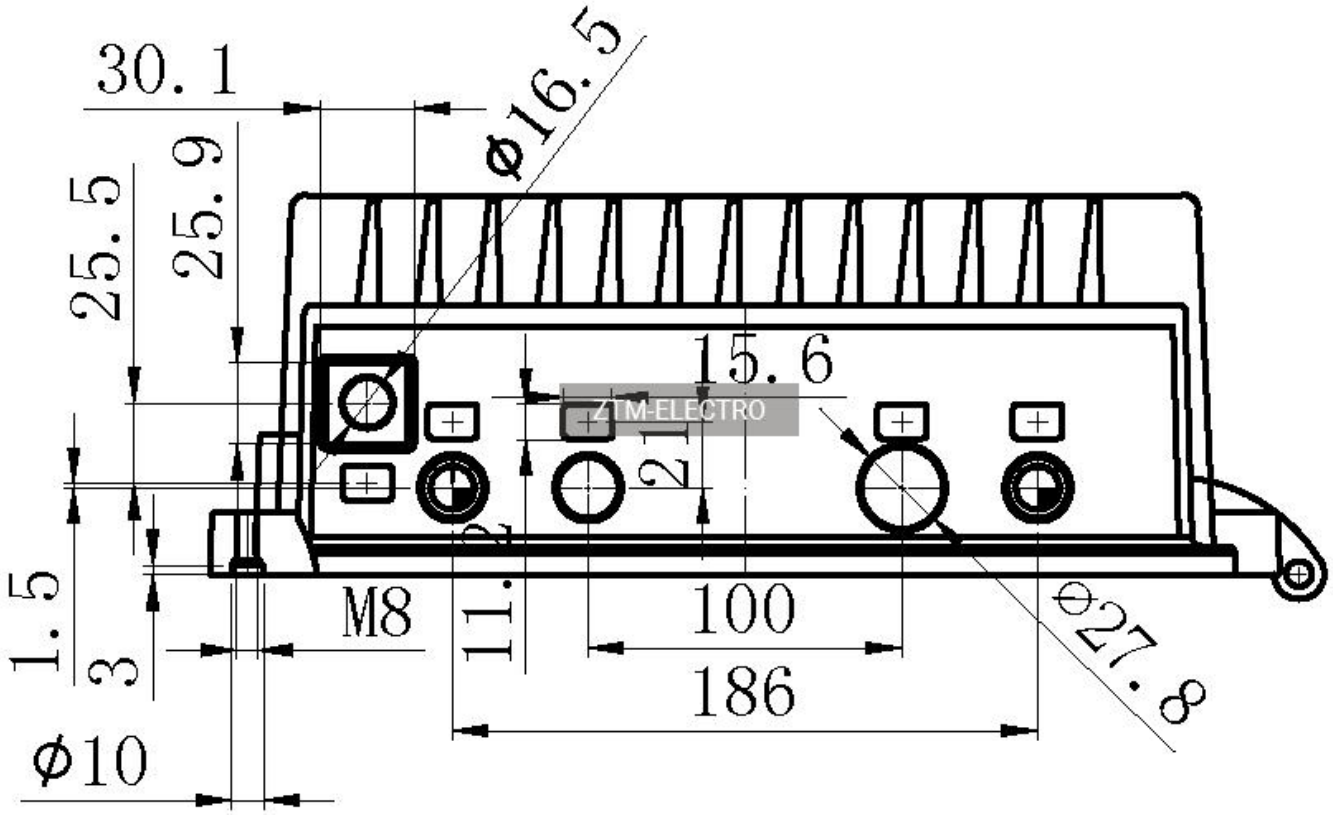
30.1
ϕ16.5
25.5
25.9
15.6
21
2
1.5
3
M8
11.
100
186
ϕ27.8
ϕ10
ZTM-ELECTRO

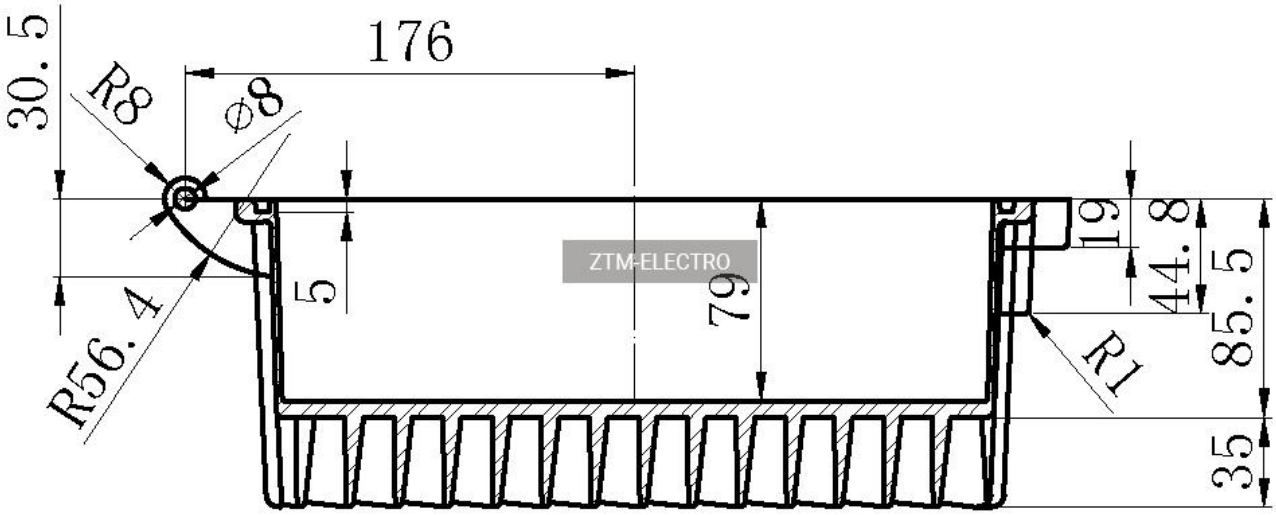
30.5
R8
176
⌀8
5
79
19
44.8
85.5
35
R1
R56.4
ZTM-ELECTRO

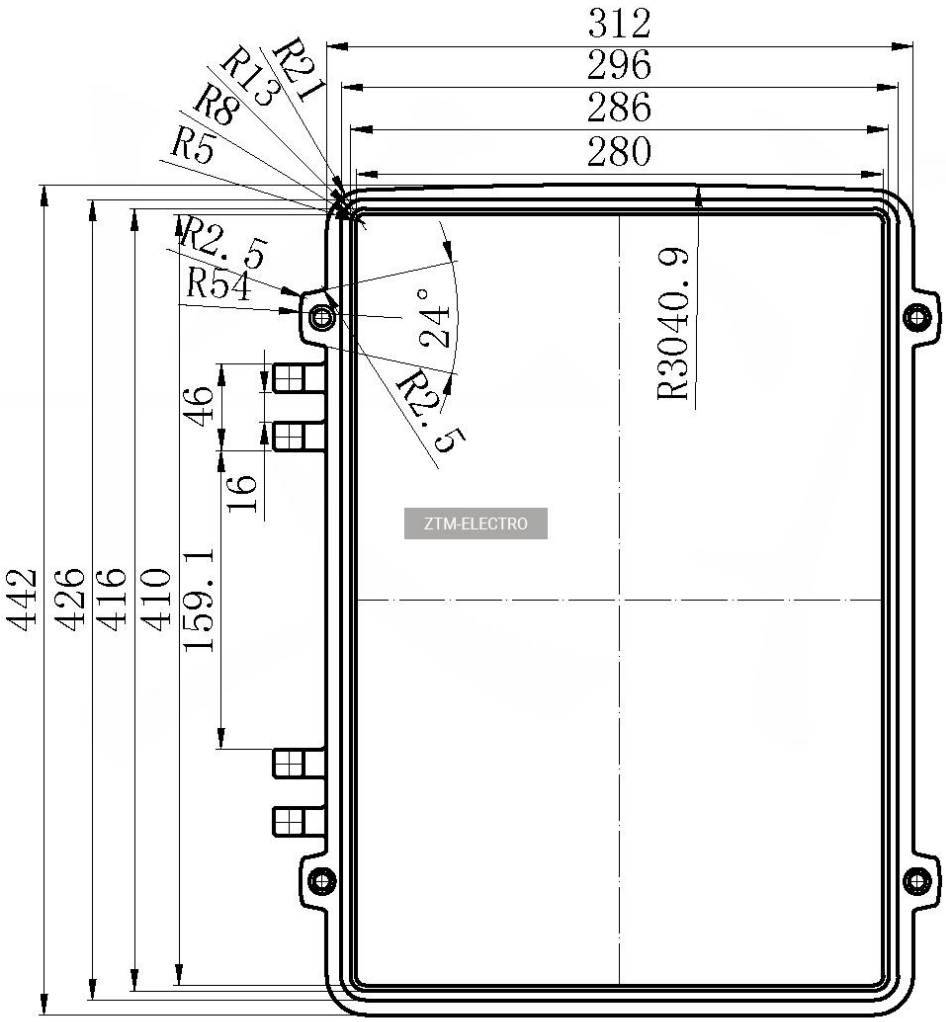
312
296
286
280
R21
R13
R8
R5
R2.5
R54
24°
R2.5
R3040.9
46
16
159.1
442
426
416
410
ZTM-ELECTRO

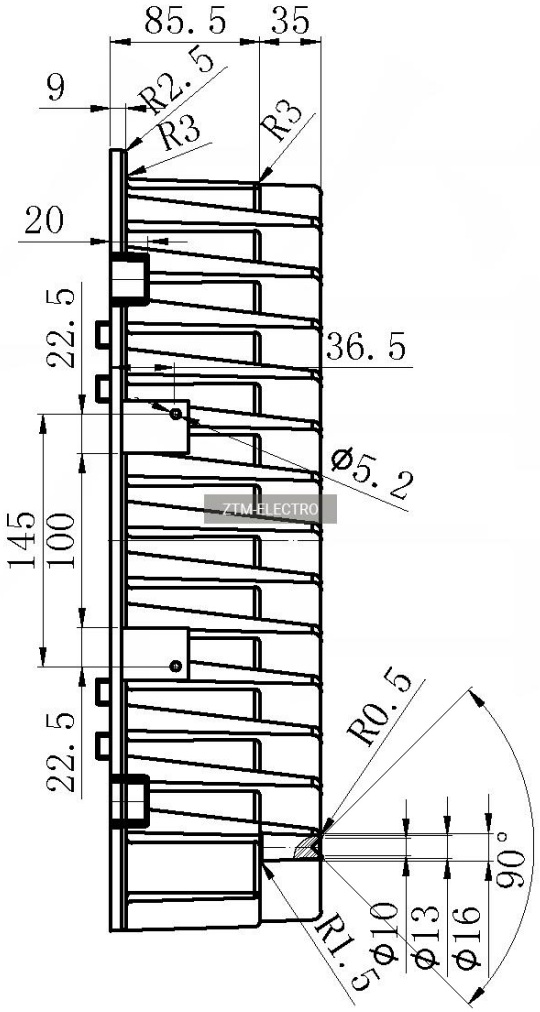
85.5
35
9
R2.5
R3
R3
20
22.5
36.5
Ø5.2
145
100
22.5
R0.5
90°
R1.5
Ø10
Ø13
Ø16

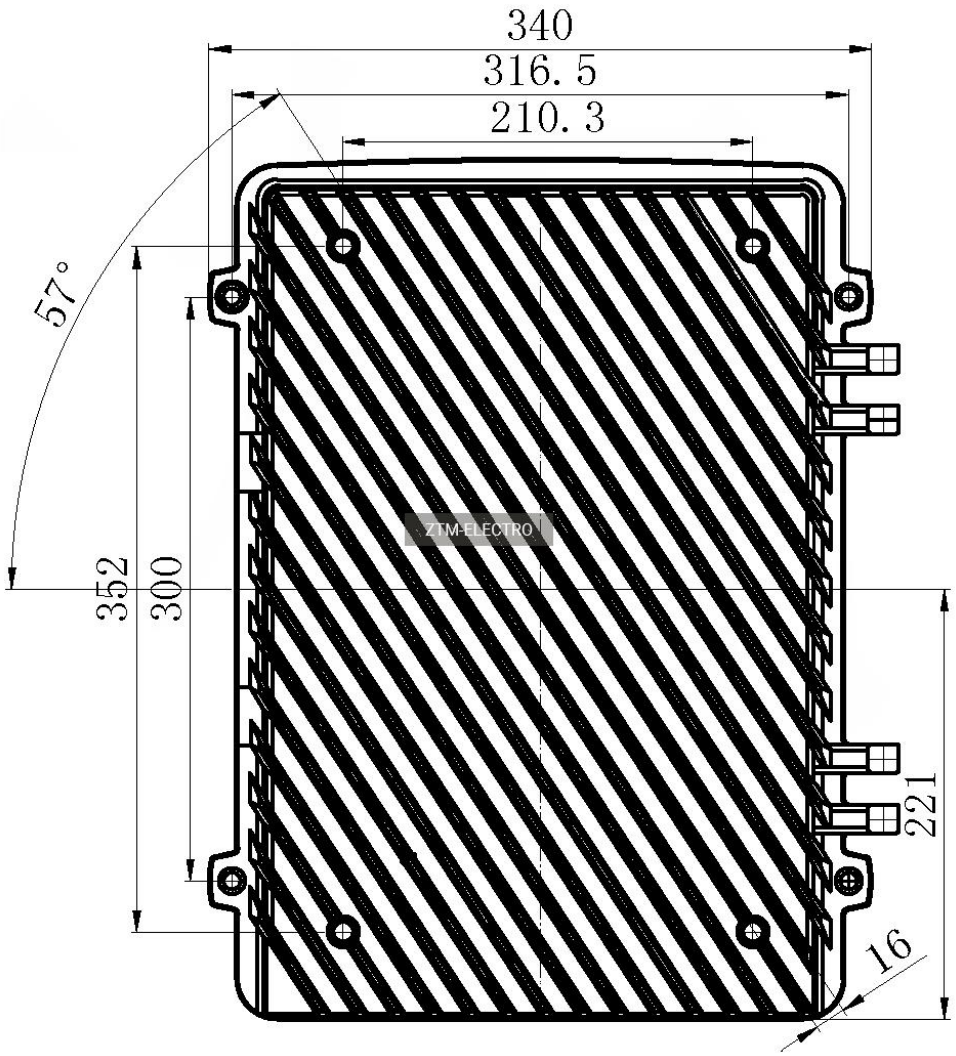
340
316.5
210.3
57°
352
300
221
16
ZTM-ELECTRO

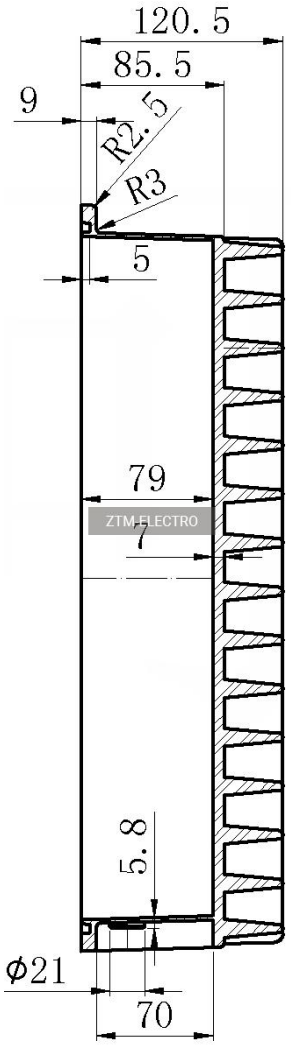
120.5
85.5
9
R2.5
R3
5
79
7
5.8
Φ21
70