Описание

Корпус из алюминия для измерительных приборов, сетевых фильтров, датчиков и другого оборудования.

Характеристики

Длина, мм: 204

Ширина, мм: 144

Высота, мм: 56

Материал корпуса: Алюминий

Степень защиты: IP65

Цвет: Серый

Температурный диапазон: -40 ℃ ~ 120 ℃

Крепление крышки: 4 винта

Порошковая покраска поверхности: Да

Ударопрочность: Да

Устойчивость к ржавчине: Да

Защита от радиочастотных (RFI) помех: Да

Изоляция металлической сеткой: Да

Устойчивость к атмосферным воздействиям: Да

Сопротивление корпуса: 75Ω

Чертежи

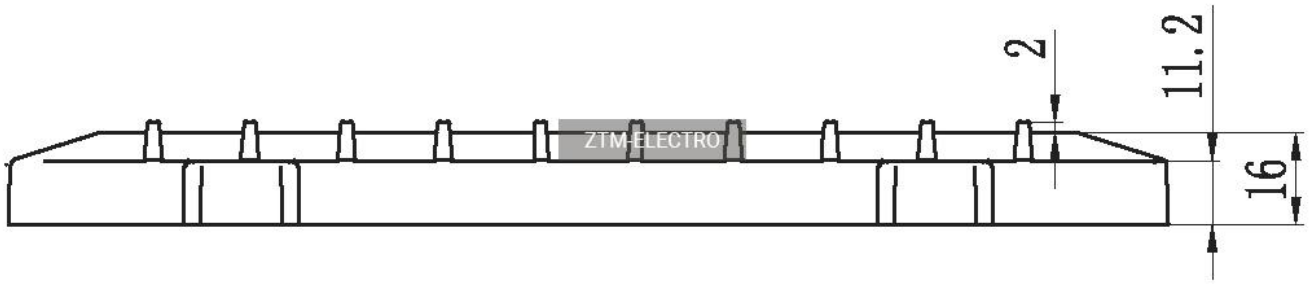

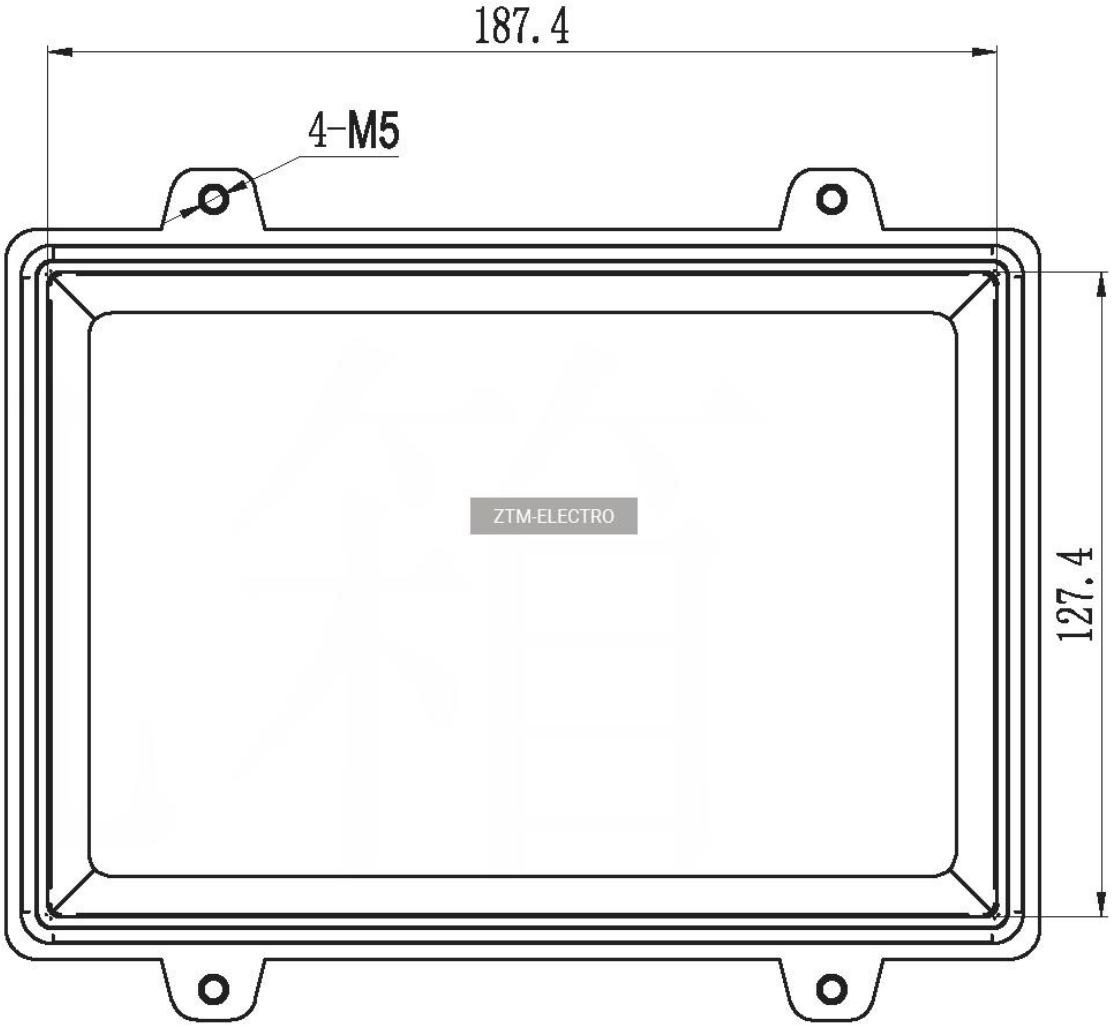

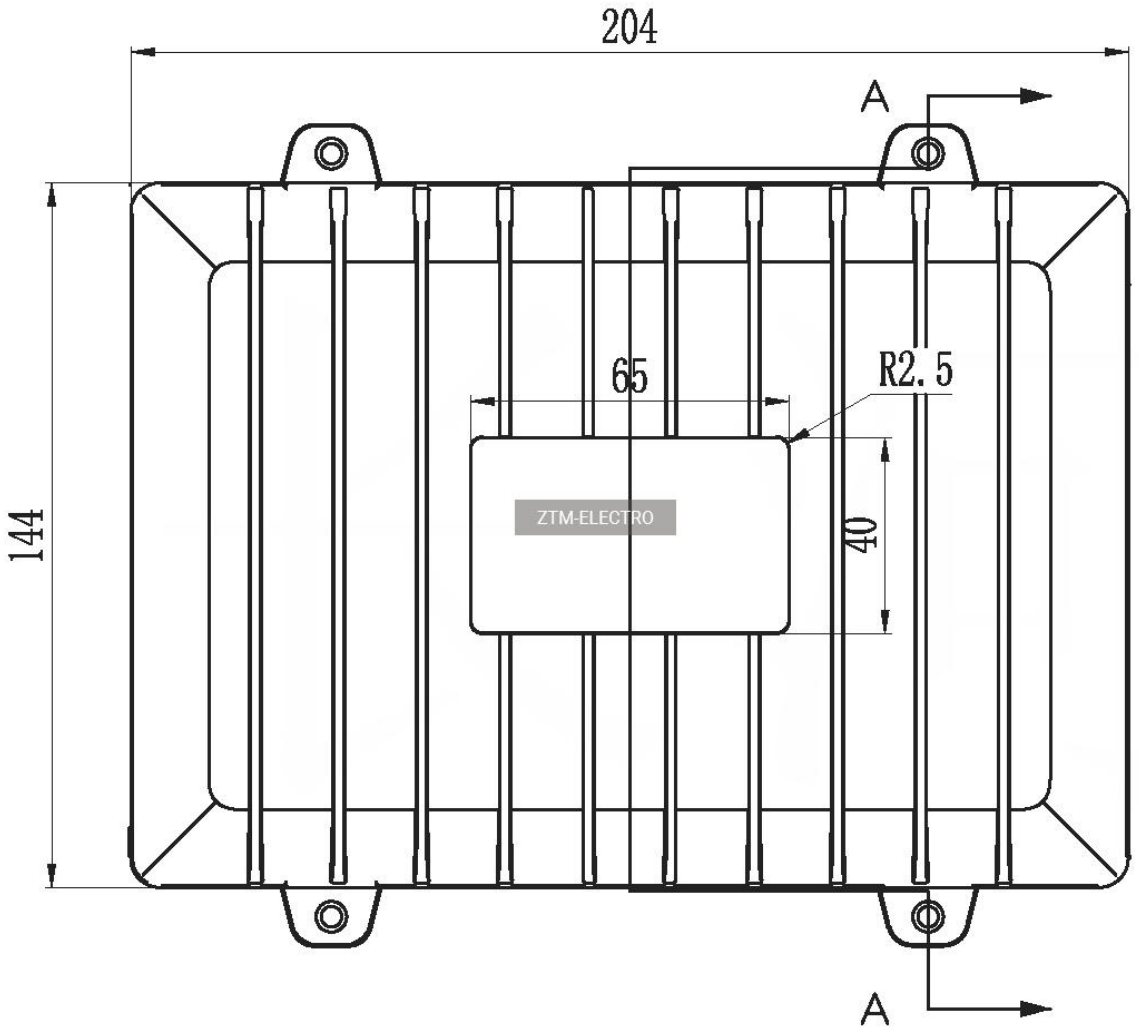
204
A
65
R2. 5
144
40
ZTM-ELECTRO
A

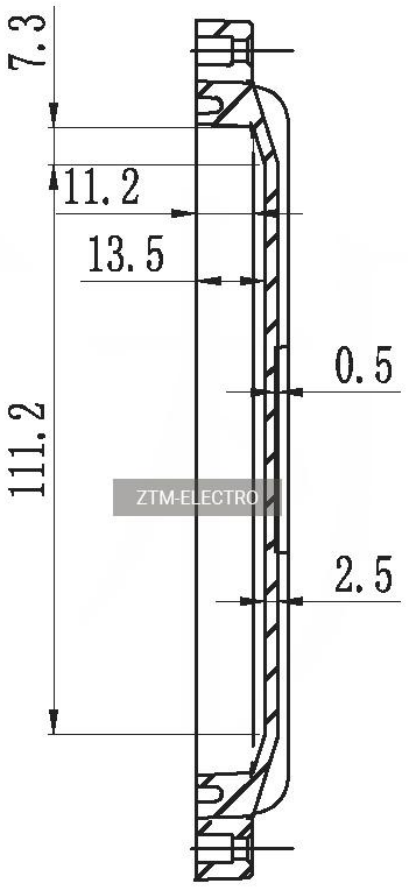

A—A

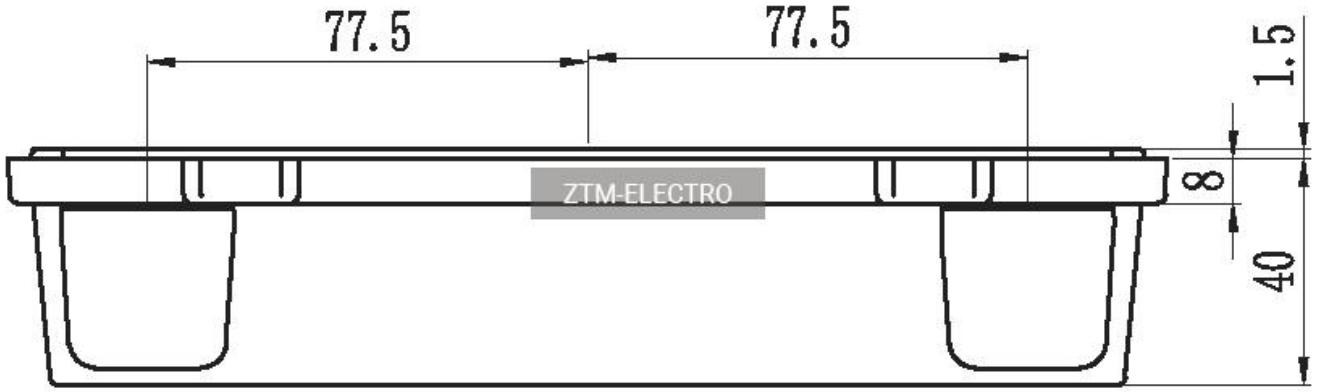

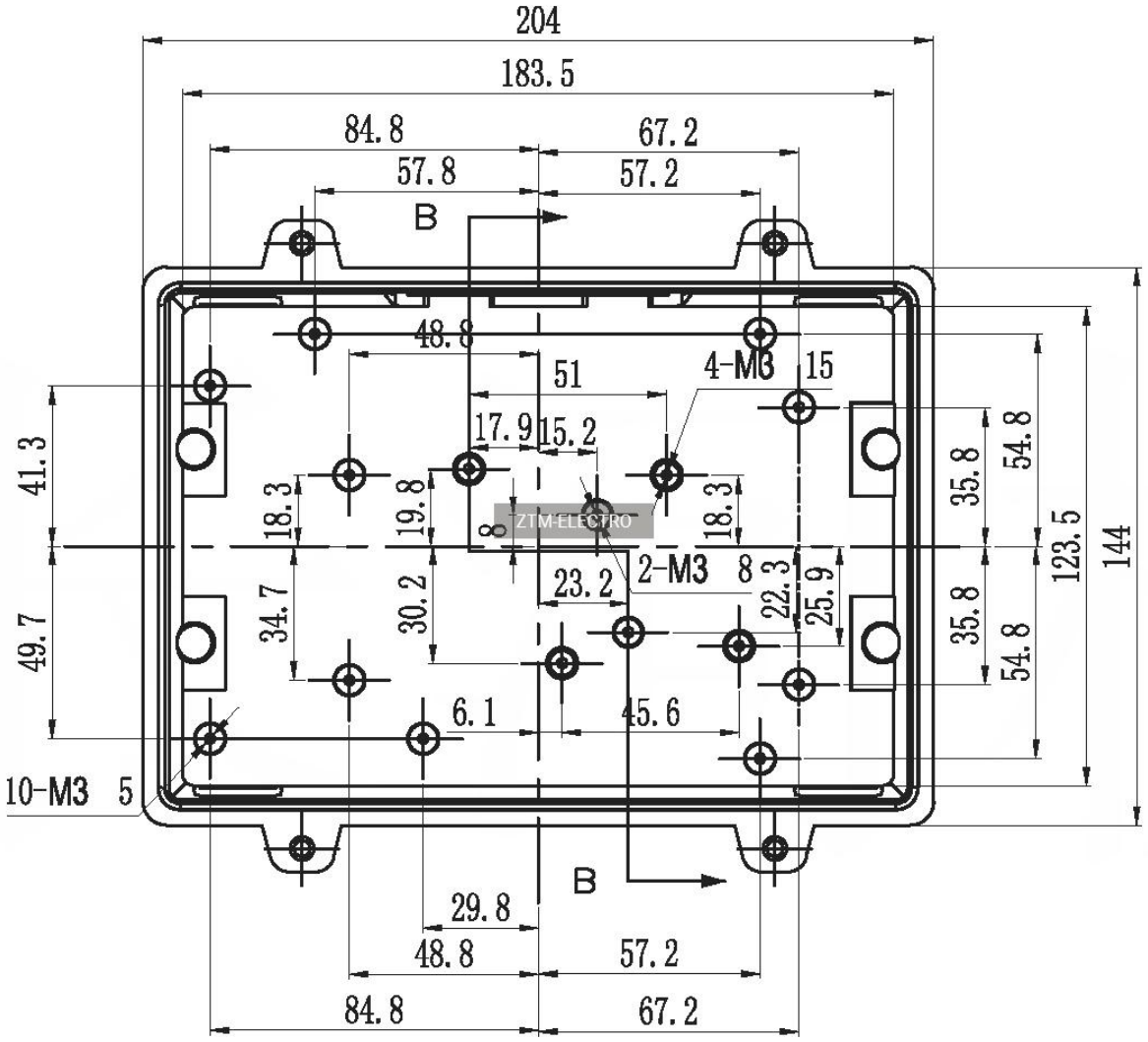
204
183.5
84.8
67.2
57.8
57.2
B
48.8
51
4-M3
15
17.9
15.2
41.3
18.3
19.8
8
18.3
35.8
54.8
123.5
144
ZTM-ELECTRO
2-M3
8
23.2
22.3
25.9
34.7
30.2
35.8
54.8
49.7
6.1
45.6
10-M3
5
B
29.8
48.8
57.2
84.8
67.2

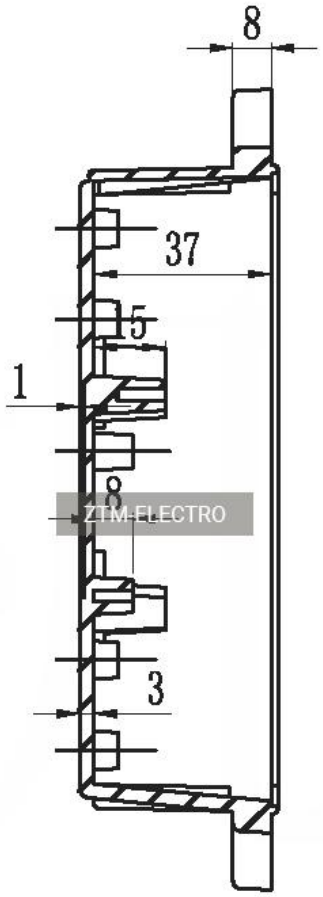

ZTM-ELECTRO

B–B

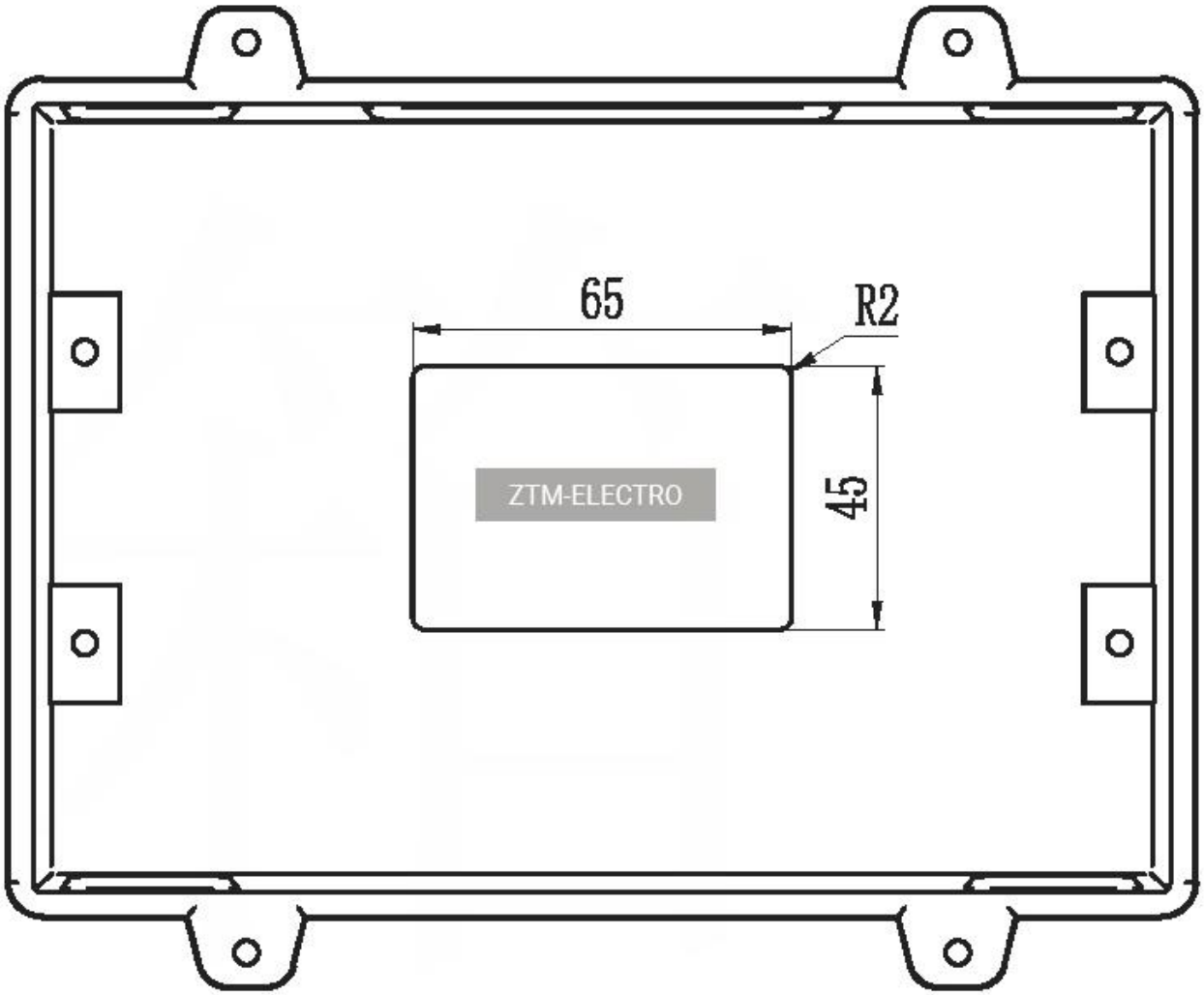
65
R2
45
ZTM-ELECTRO

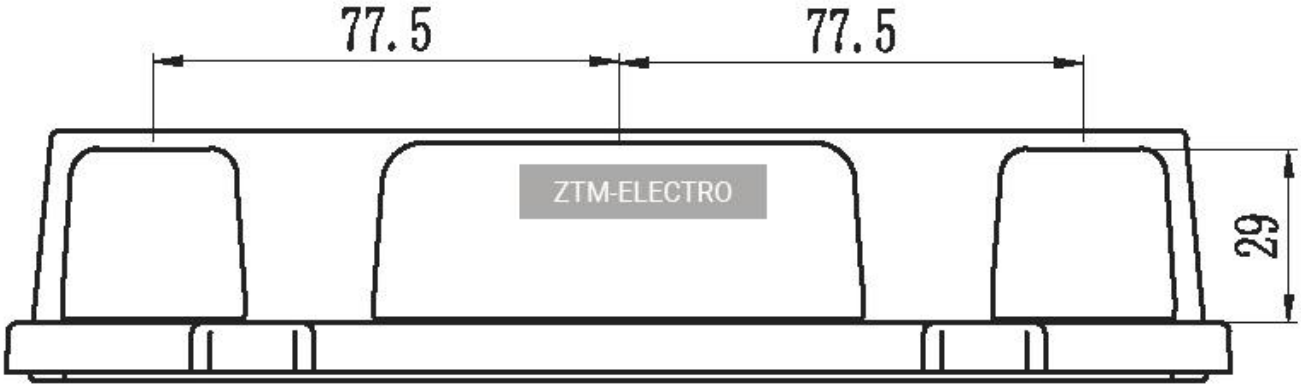
77.5
77.5
ZTM-ELECTRO
29