ZTM-ELECTRO

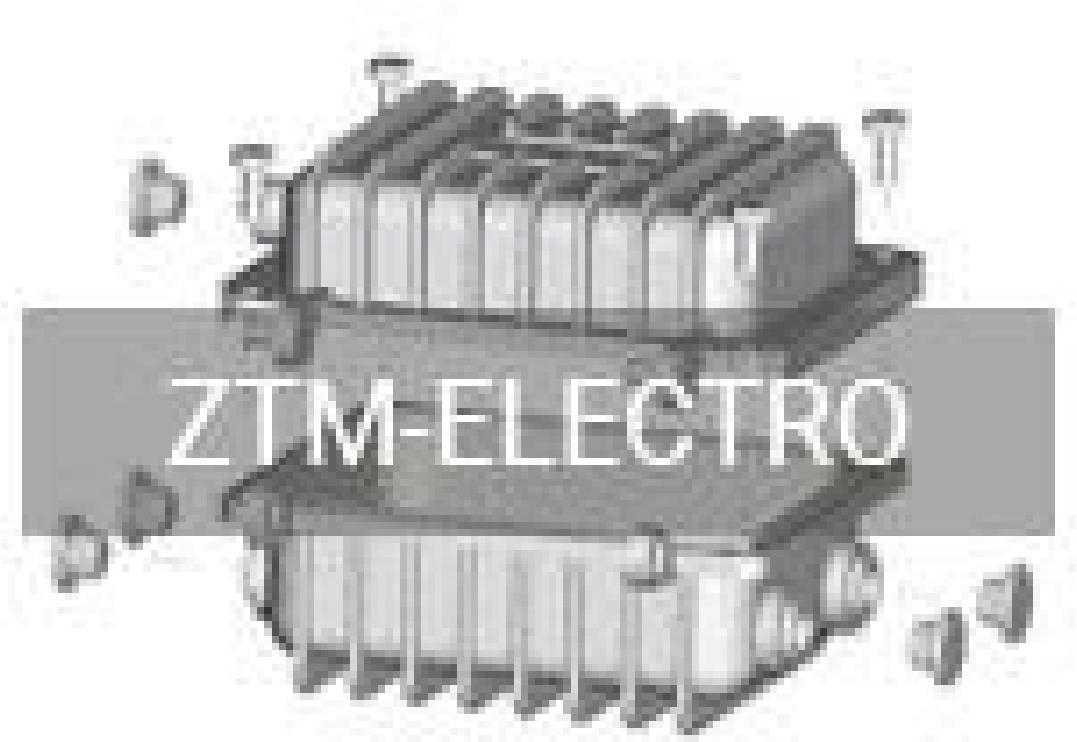

Описание

Корпус из алюминия для измерительных приборов, сетевых фильтров, датчиков и другого оборудования.

Характеристики

Длина, мм: 130
Ширина, мм: 90
Высота, мм: 75
Материал корпуса: Алюминий
Степень защиты: IP54
Цвет: Серый
Температурный диапазон: -40 ℃ ~ 120 ℃
Крепление крышки: 4 винта
Порошковая покраска поверхности: Да

Ударопрочность: Да

Устойчивость к ржавчине: Да

Отверстия (Выемки) под кабель: Да

Крышка на петлях: Да

Защита от радиочастотных (RFI) помех: Да

Изоляция металлической сеткой: Да

Устойчивость к атмосферным воздействиям: Да

Сопротивление корпуса: 75Ω

Чертежи

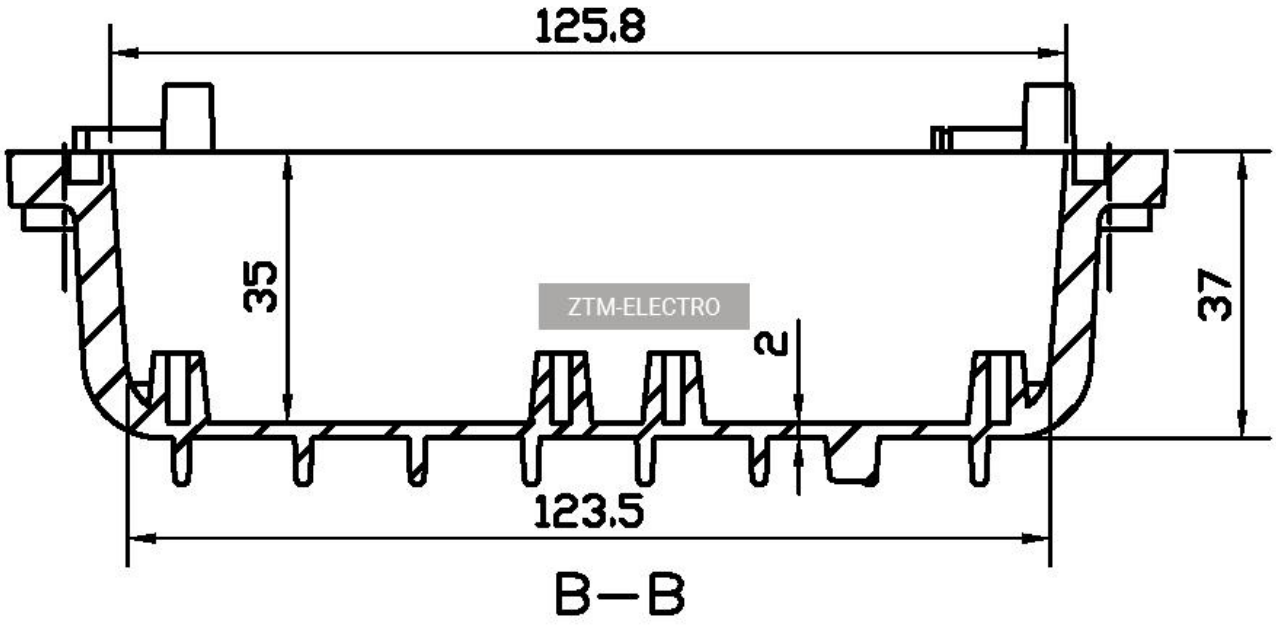
125.8
35
37
2
123.5
B—B

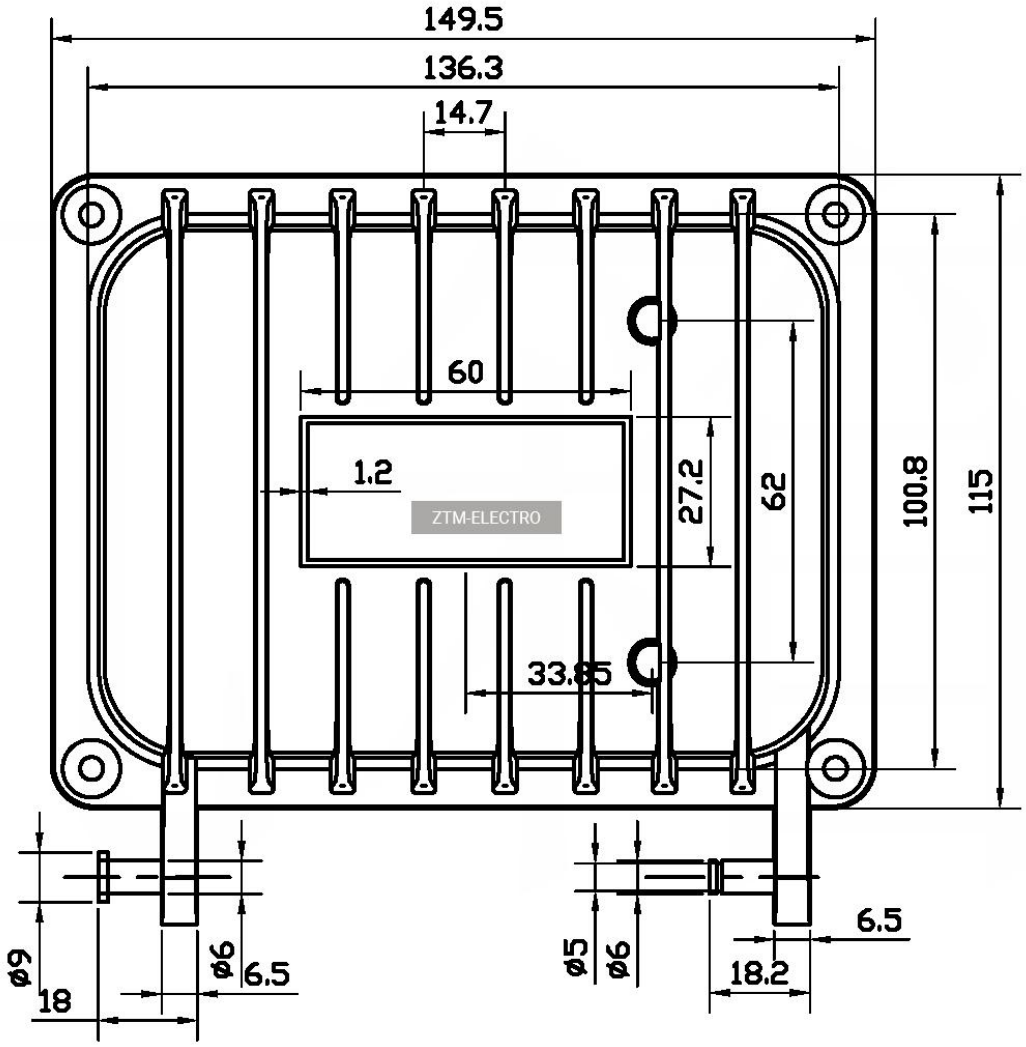
149.5
136.3
14.7
60
1.2
27.2
62
100.8
115
33.85
ø9
18
ø6
6.5
ø5
ø6
18.2
6.5

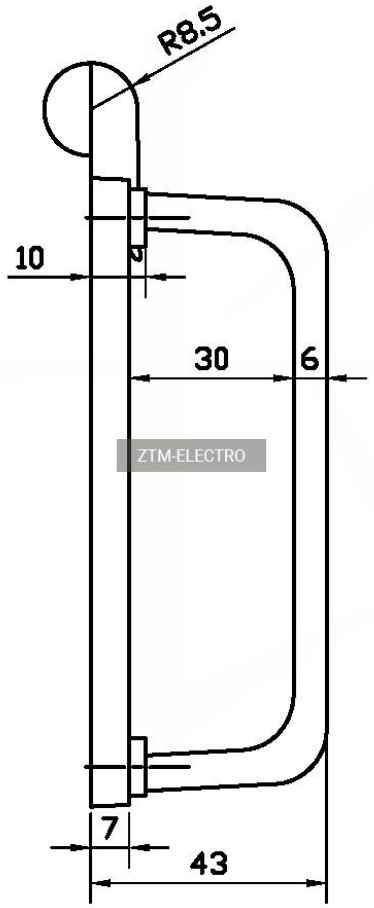
R8.5
10
30
6
ZTM-ELECTRO
7
43

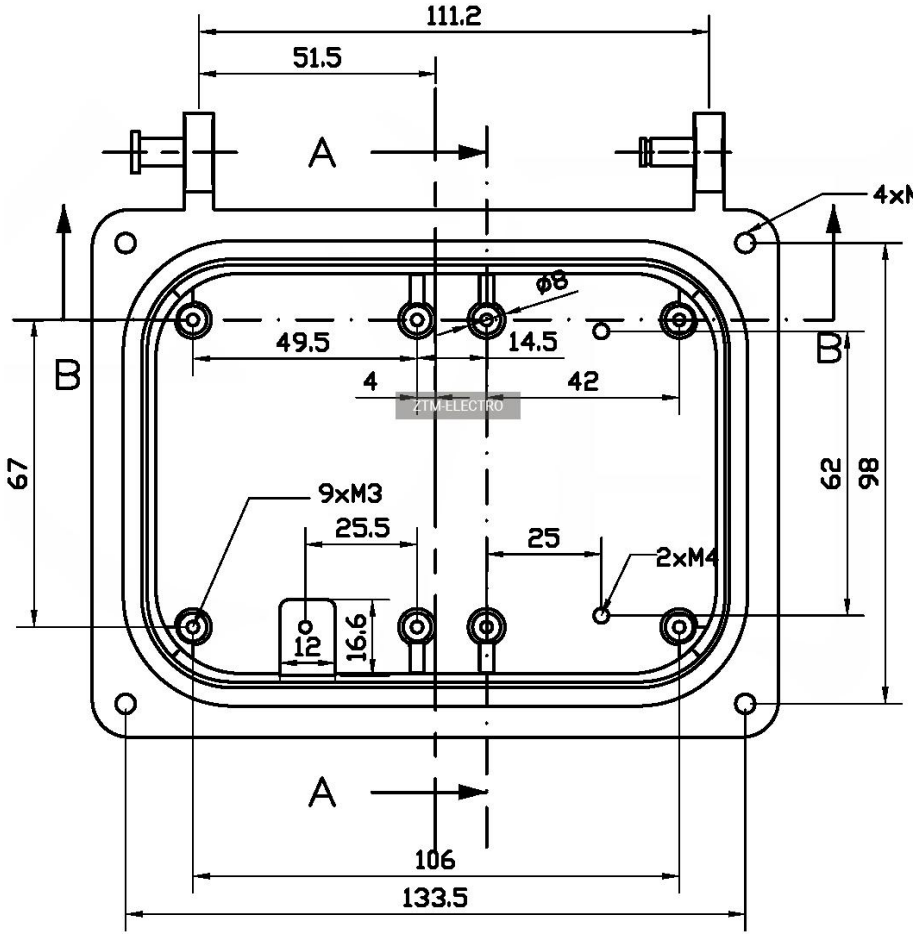
111.2
51.5
A
4xM
ø8
49.5
14.5
B
B
4
42
ZTM-ELECTRO
67
62
98
9xM3
25.5
25
2xM4
12
16.6
A
106
133.5

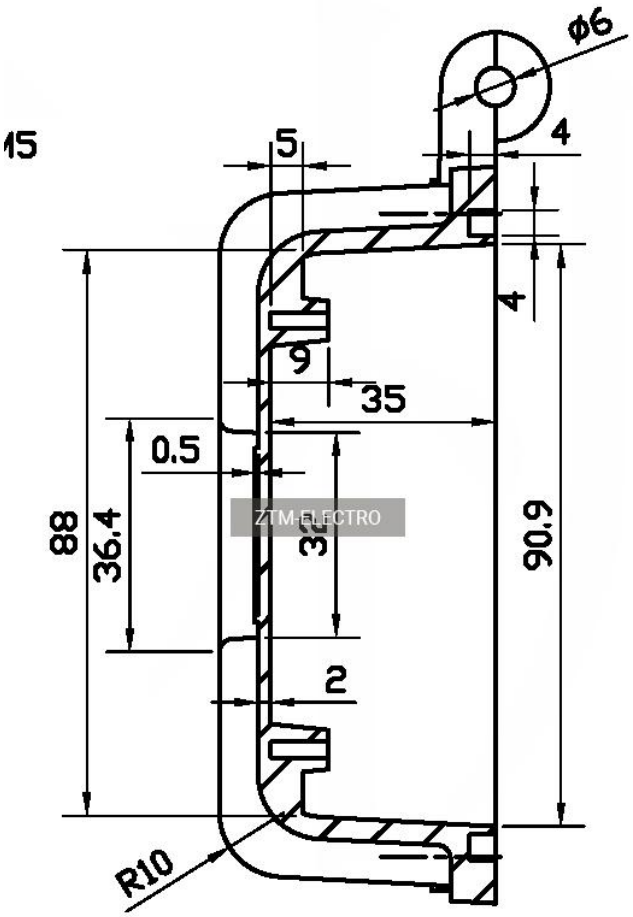

А—А

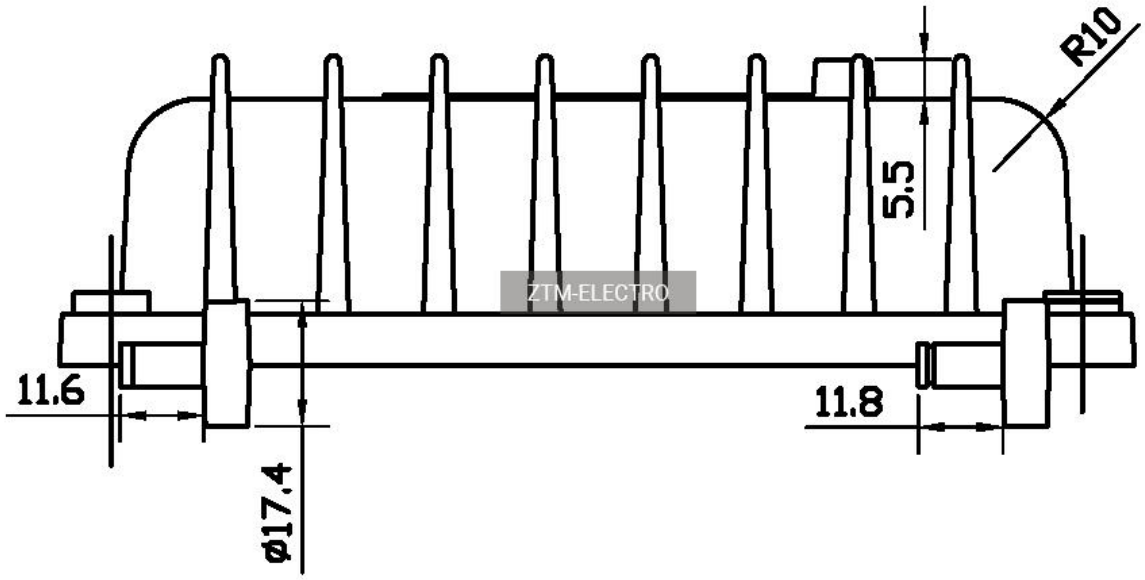

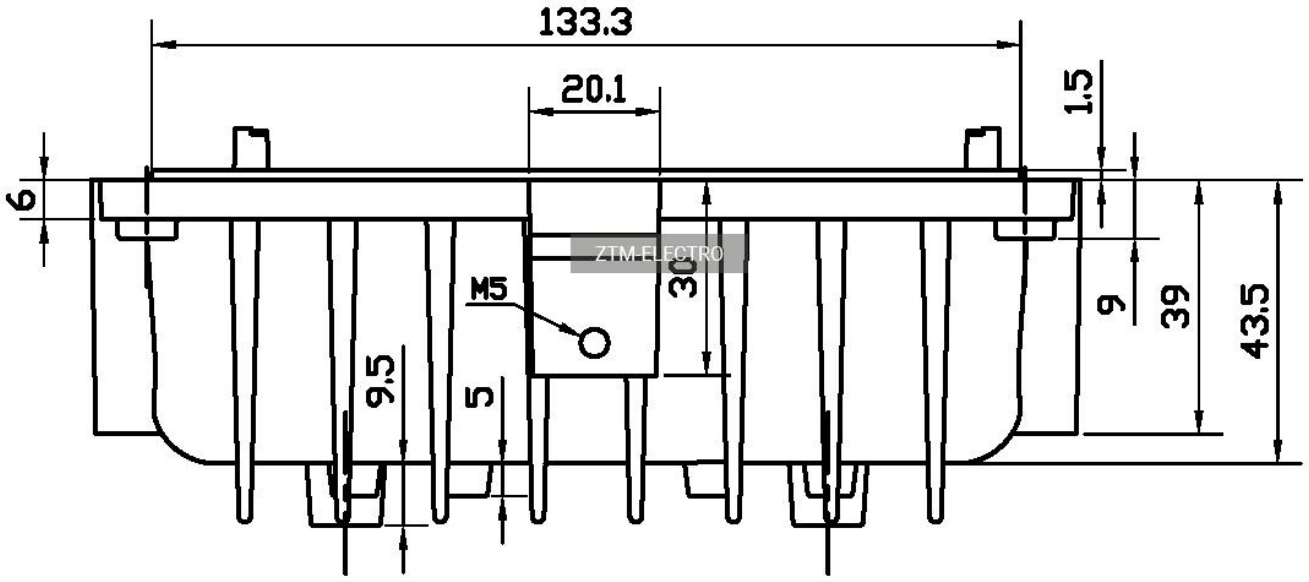
133.3
20.1
1.5
6
M5
30
9
39
43.5
9.5
5
ZTM-ELECTRO

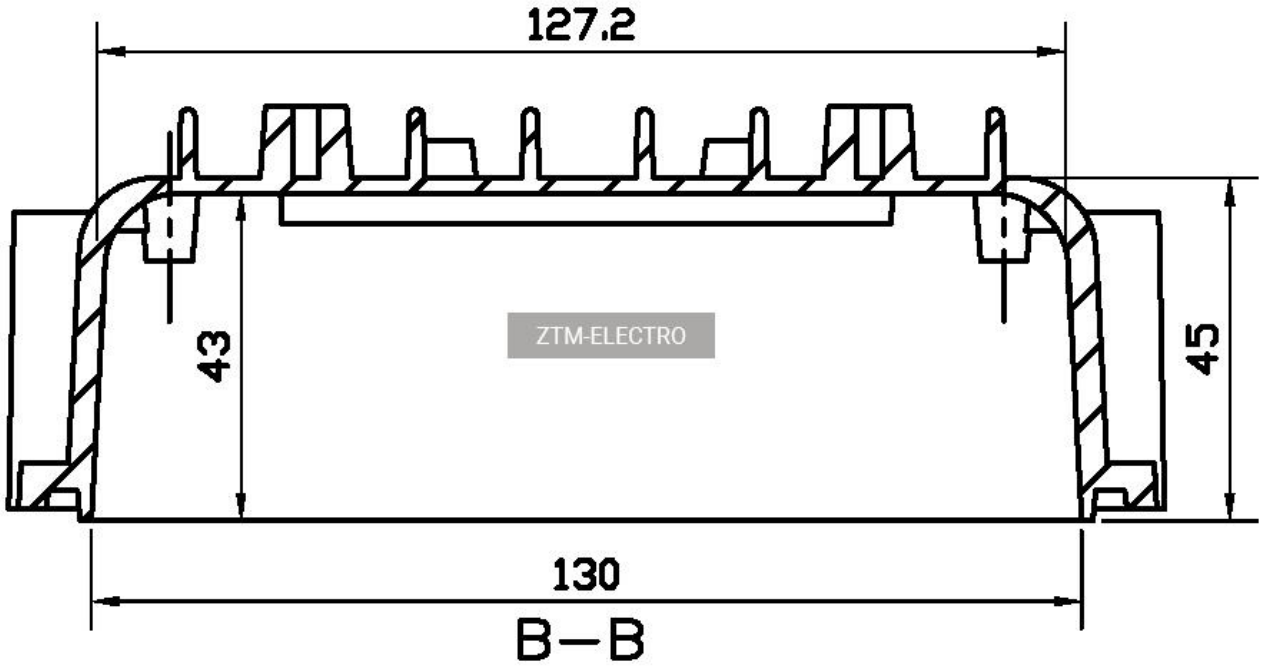
127.2
43
45
130
B—B
ZTM-ELECTRO

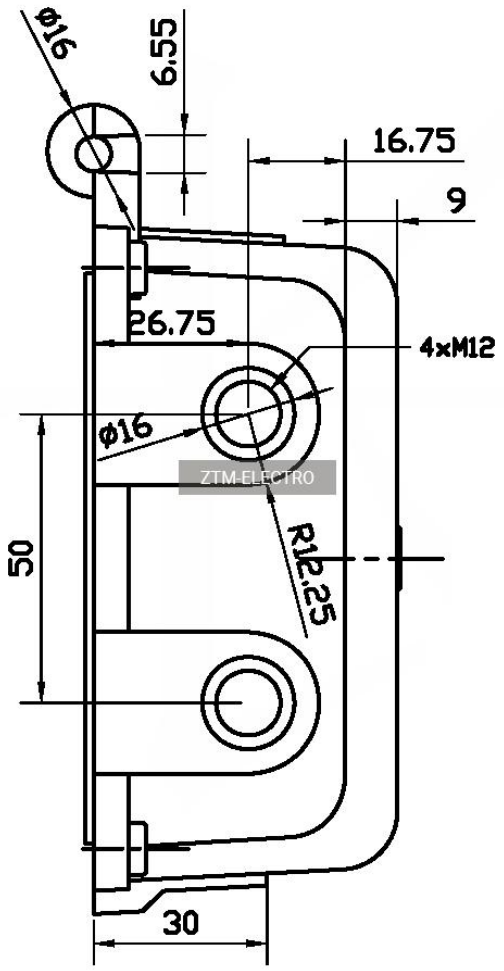
ϕ16
6.55
16.75
9
26.75
4xM12
ϕ16
ZTM-ELECTRO
50
R12.25
30

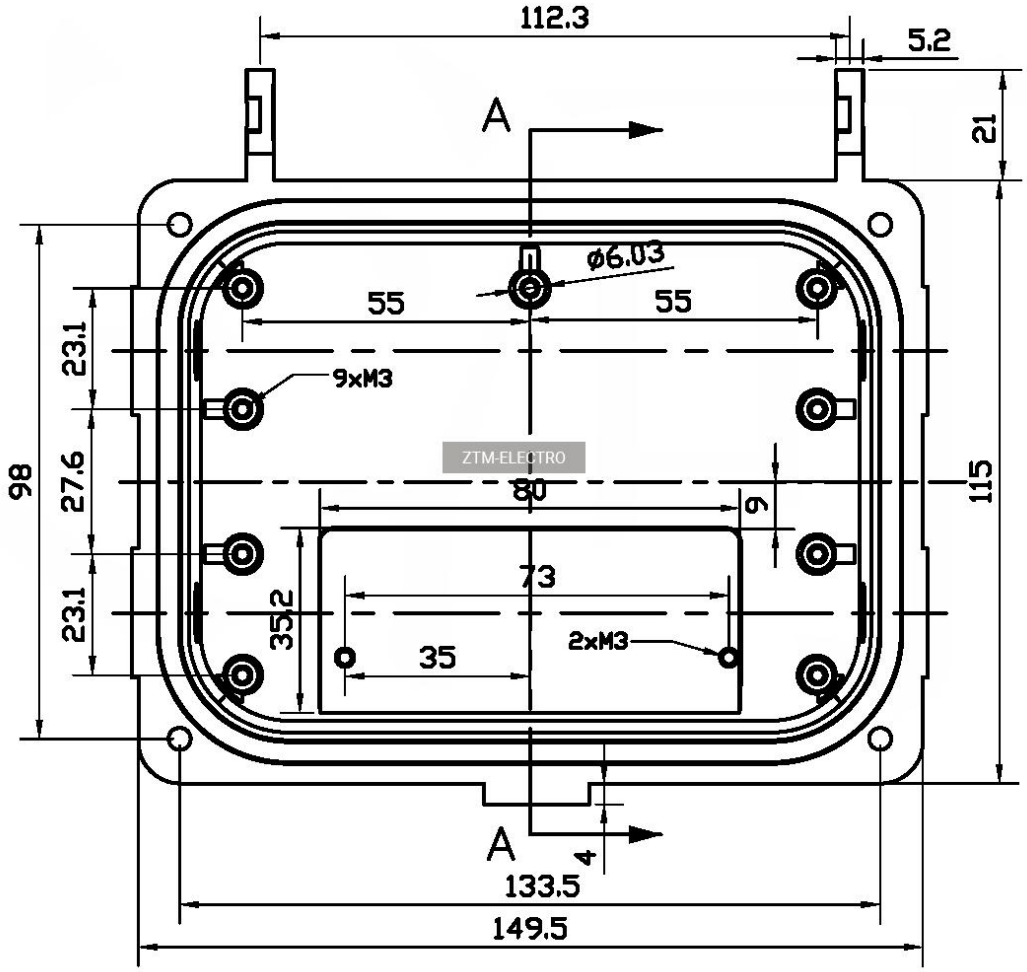
112.3
5.2
21
A
ϕ6.03
55
55
23.1
9xM3
98
27.6
23.1
ZTM-ELECTRO
80
9
115
73
35.2
35
2xM3
A
4
133.5
149.5

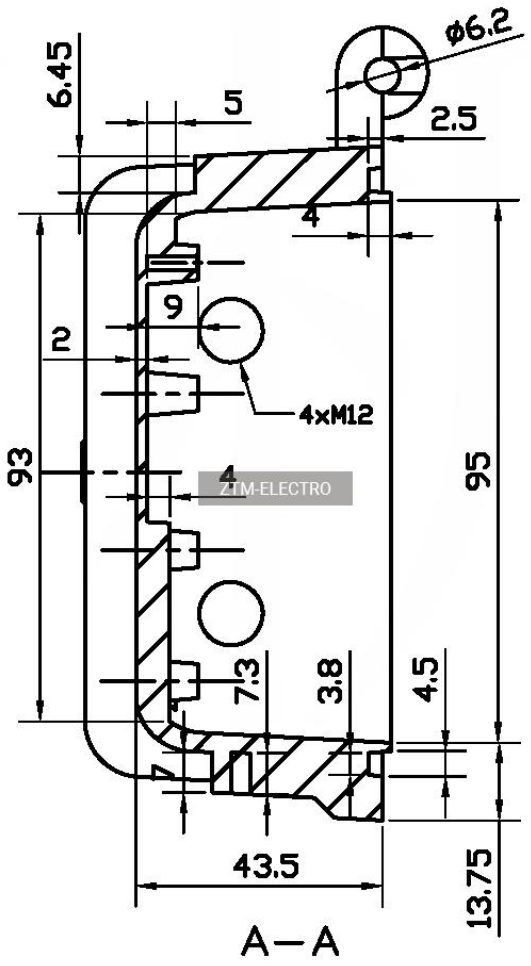
ϕ6.2
6.45
5
2.5
4
9
2
4xM12
93
4
95
7.3
3.8
4.5
43.5
13.75
A—A

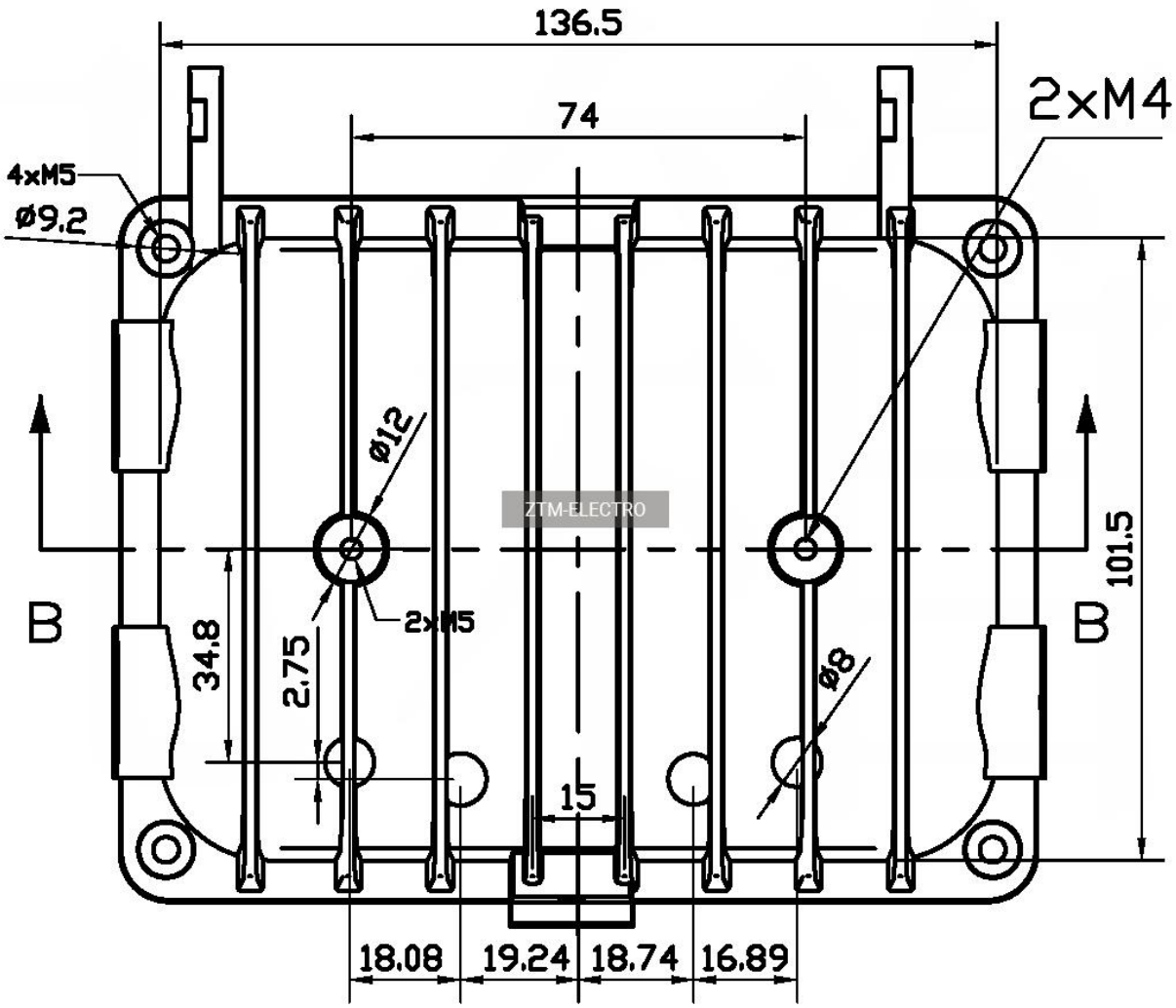
136.5
74
2xM4
4xM5
ø9.2
ø12
ZTM-ELECTRO
B
B
101.5
34.8
2.75
2xM5
ø8
15
18.08
19.24
18.74
16.89

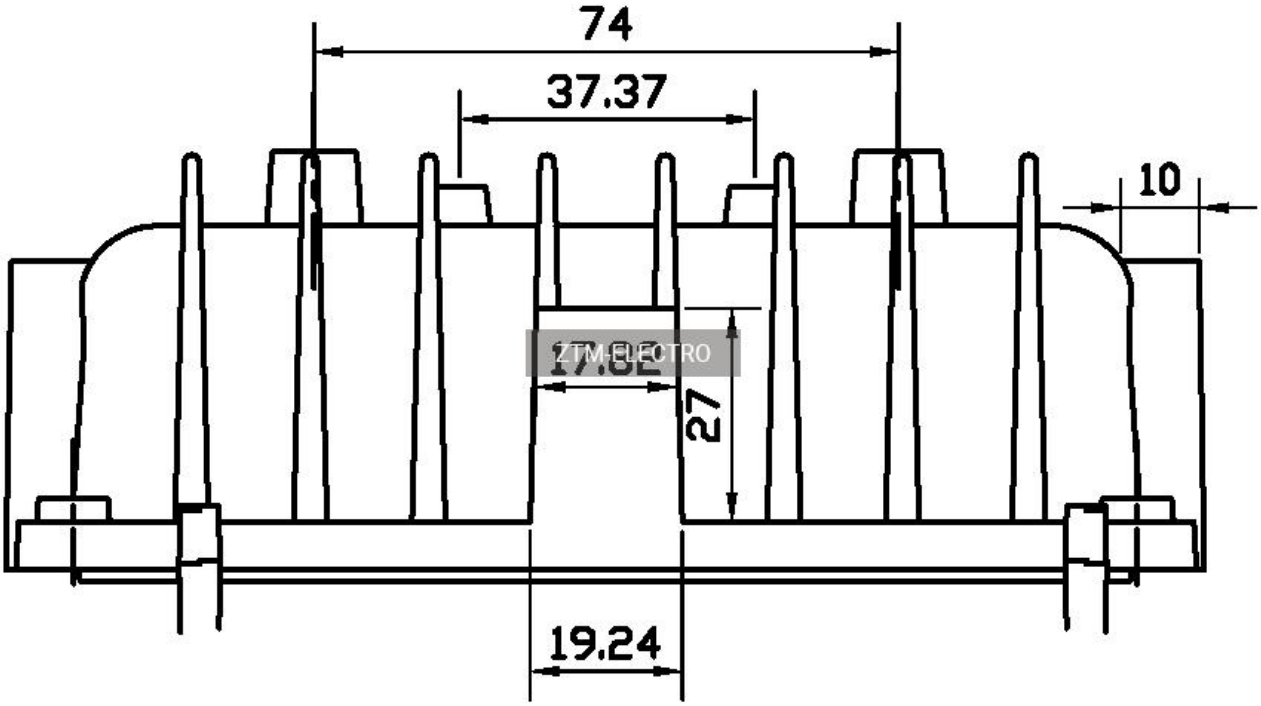
74
37.37
10
ZTM-ELECTRO
27
19.24