Описание

Корпус из алюминия для измерительных приборов, сетевых фильтров, датчиков и другого оборудования.

Характеристики

Длина, мм: 310

Ширина, мм: 250

Высота, мм: 120

Материал корпуса: Алюминий

Степень защиты: IP65

Цвет: Серый

Температурный диапазон: -40 ℃ ~ 120 ℃

Крепление крышки: 4 винта

Порошковая покраска поверхности: Да

Ударопрочность: Да

Устойчивость к ржавчине: Да

Внутренние стойки для монтажа печатной платы: Да

Крышка на петлях: Да

Защита от радиочастотных (RFI) помех: Да

Изоляция металлической сеткой: Да

Устойчивость к атмосферным воздействиям: Да

Сопротивление корпуса: 75Ω

Чертежи

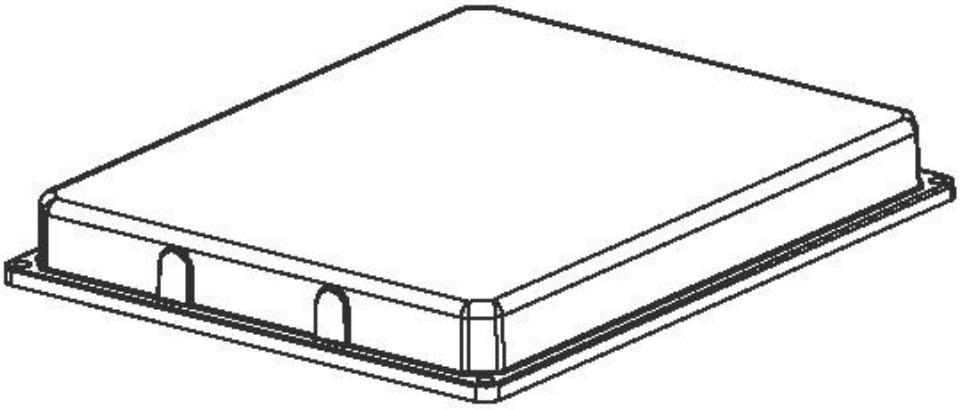

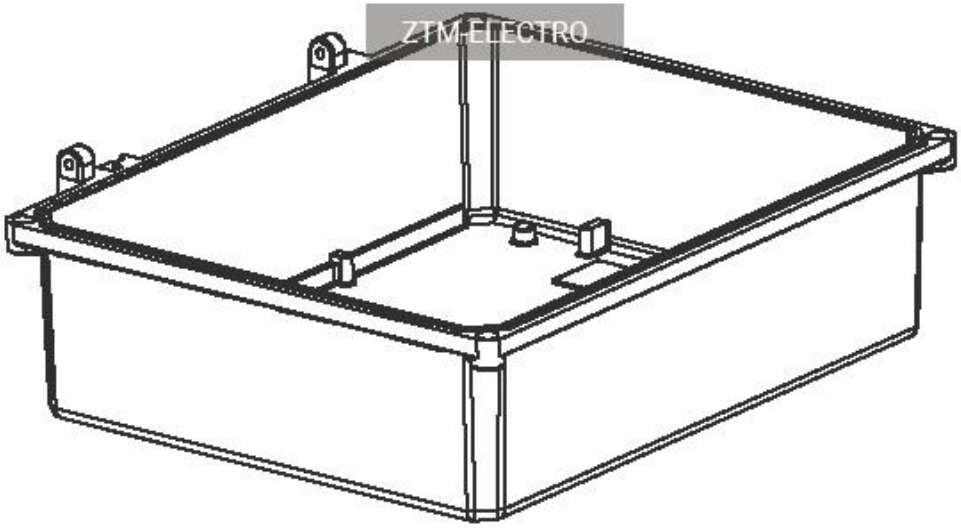

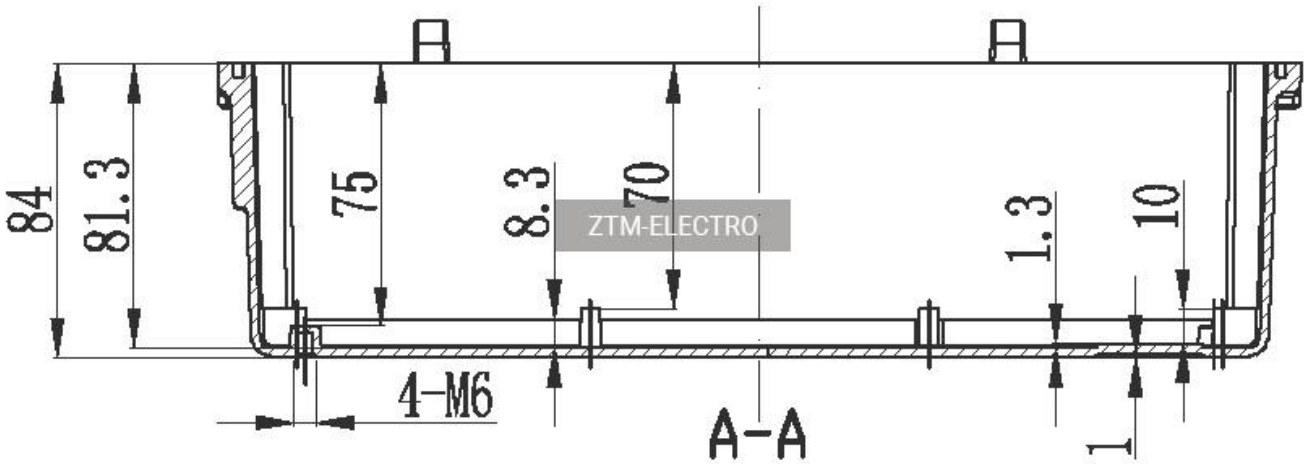

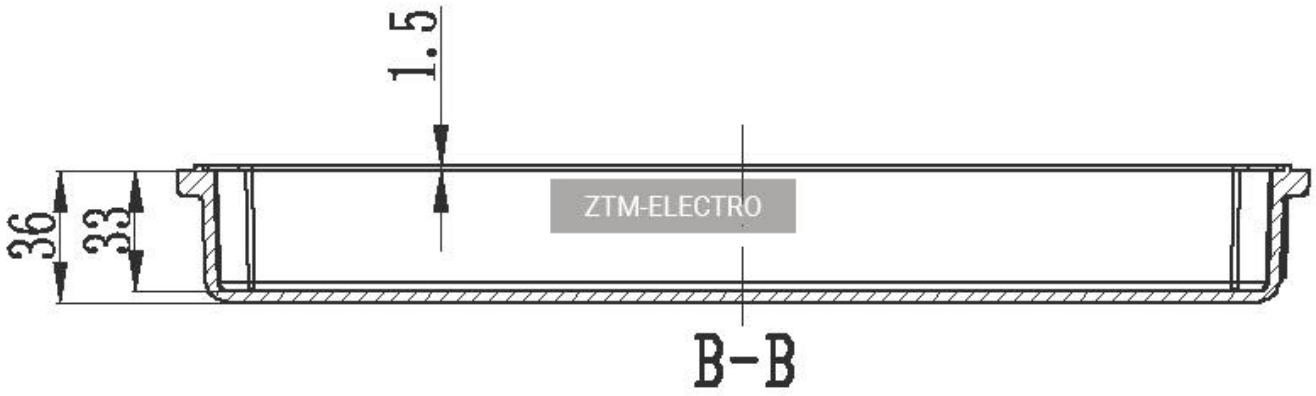
1.5
36
33
ZTM-ELECTRO
B-B

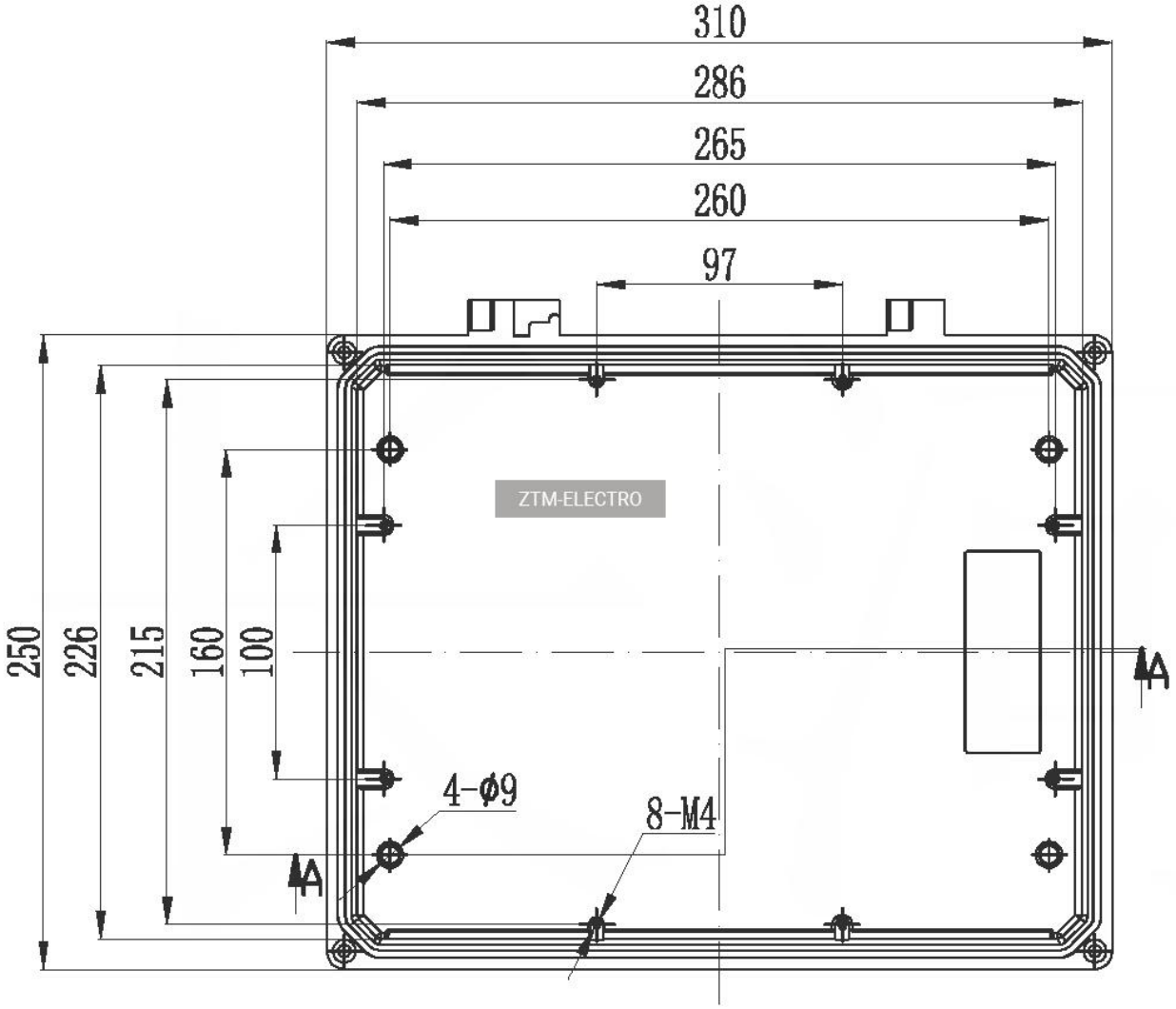
310
286
265
260
97
250
226
215
160
100
4-φ9
8-M4
A
A
ZTM-ELECTRO

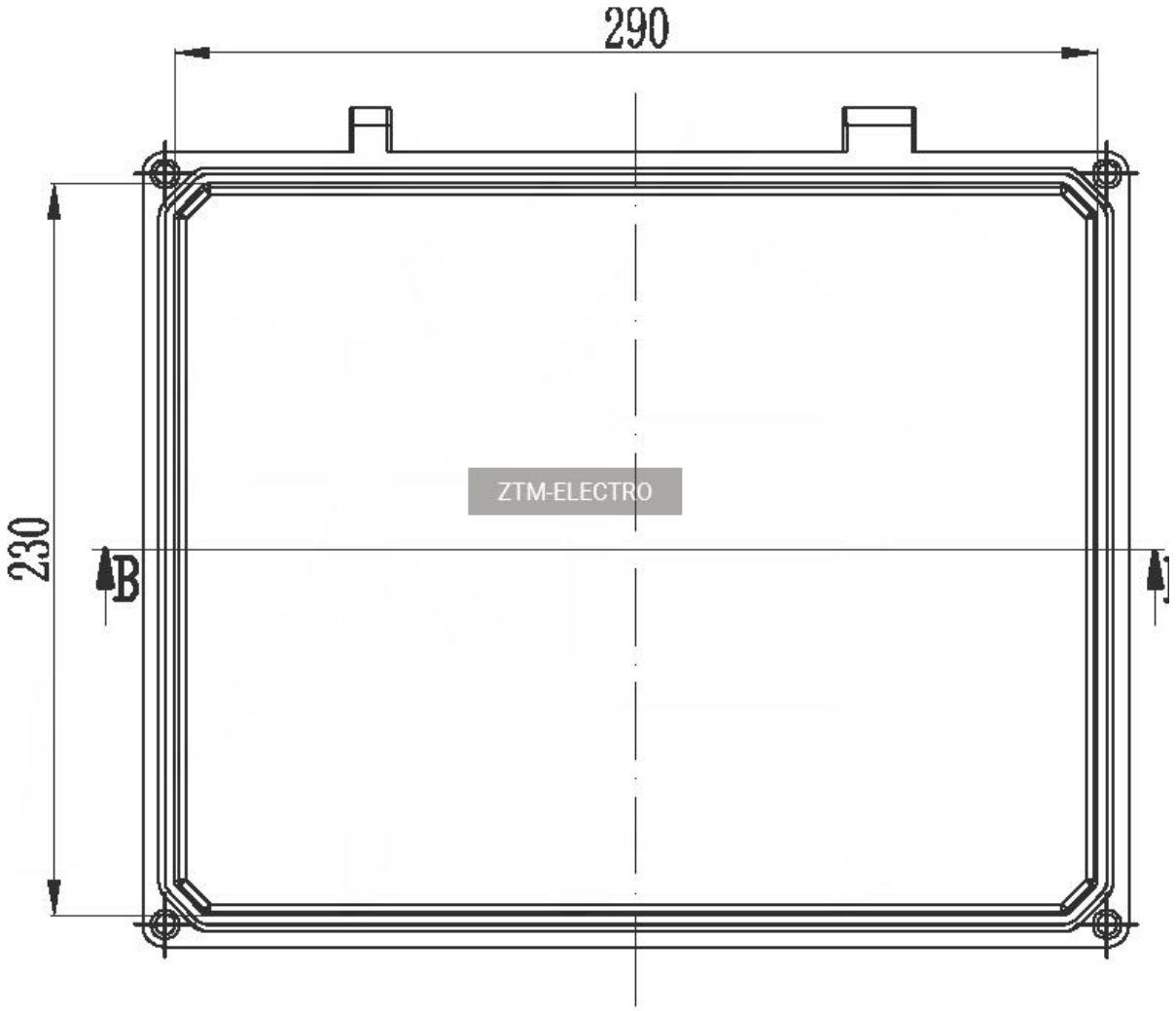
290
230
B
ZTM-ELECTRO

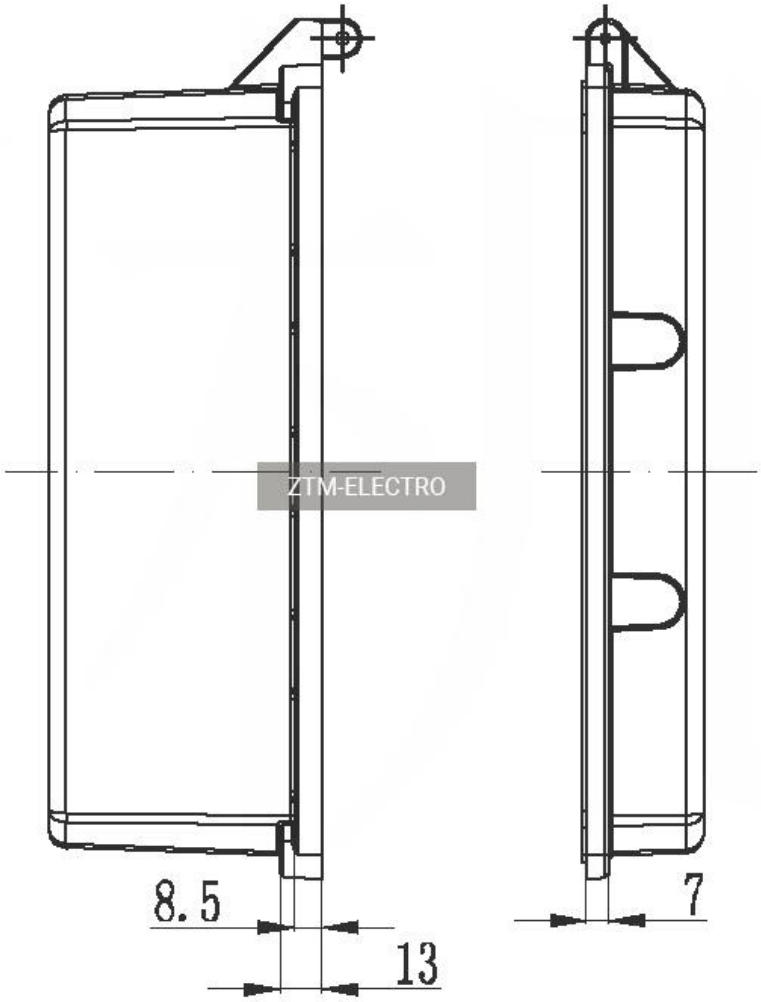

ZTM-ELECTRO

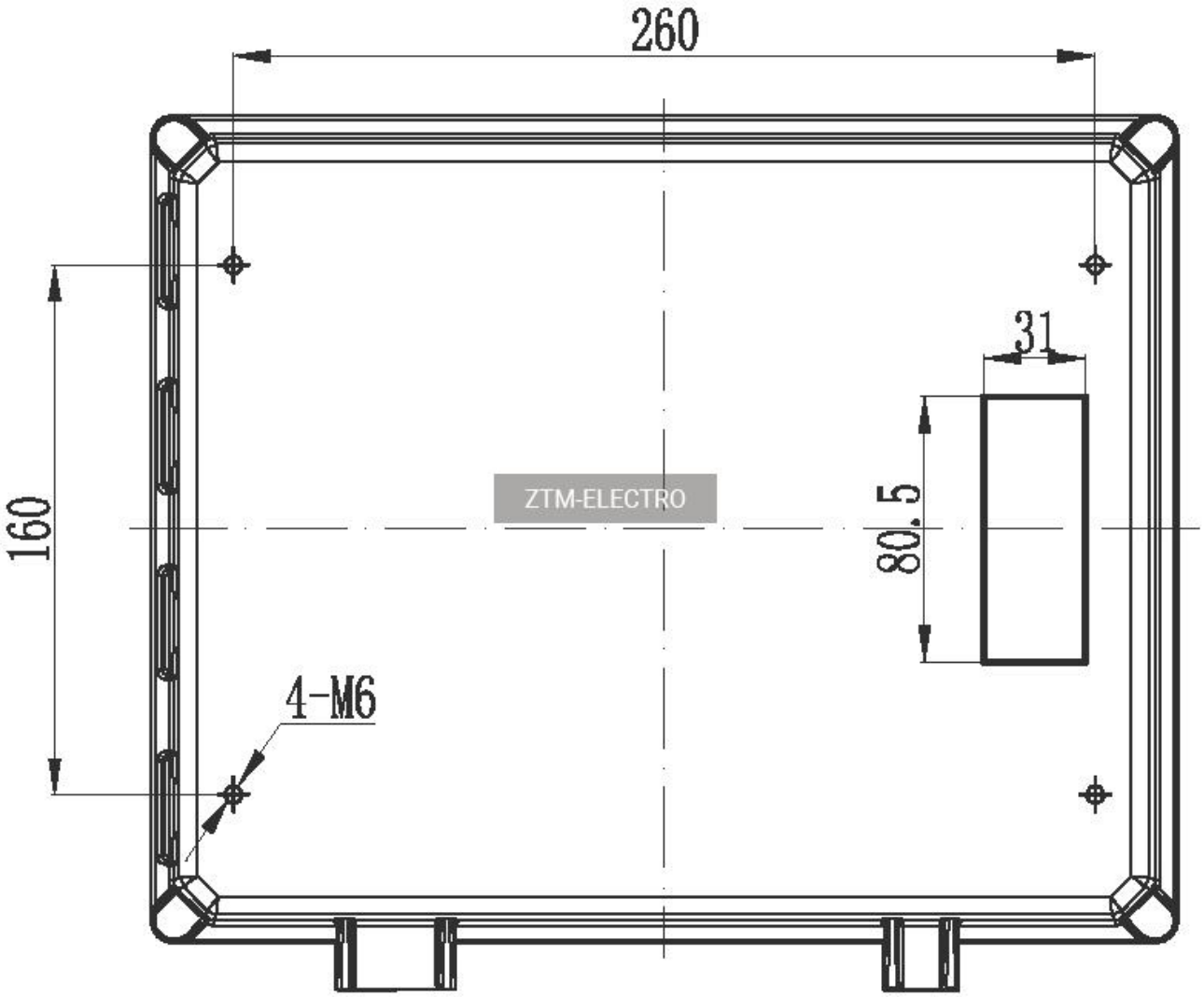
260
160
31
80.5
4-M6
ZTM-ELECTRO