Описание

Корпус из алюминия для измерительных приборов, сетевых фильтров, датчиков и другого оборудования.

Характеристики

Длина, мм: 310

Ширина, мм: 250

Высота, мм: 102

Материал корпуса: Алюминий

Степень защиты: IP65

Цвет: Серый

Температурный диапазон: -40 ℃ ~ 120 ℃

Крепление крышки: 4 винта

Порошковая покраска поверхности: Да

Ударопрочность: Да

Устойчивость к ржавчине: Да

Отверстия (Выемки) под кабель: PG16*4

Крышка на петлях: Да

Защита от радиочастотных (RFI) помех: Да

Изоляция металлической сеткой: Да

Устойчивость к атмосферным воздействиям: Да

Сопротивление корпуса: 75Ω

Чертежи

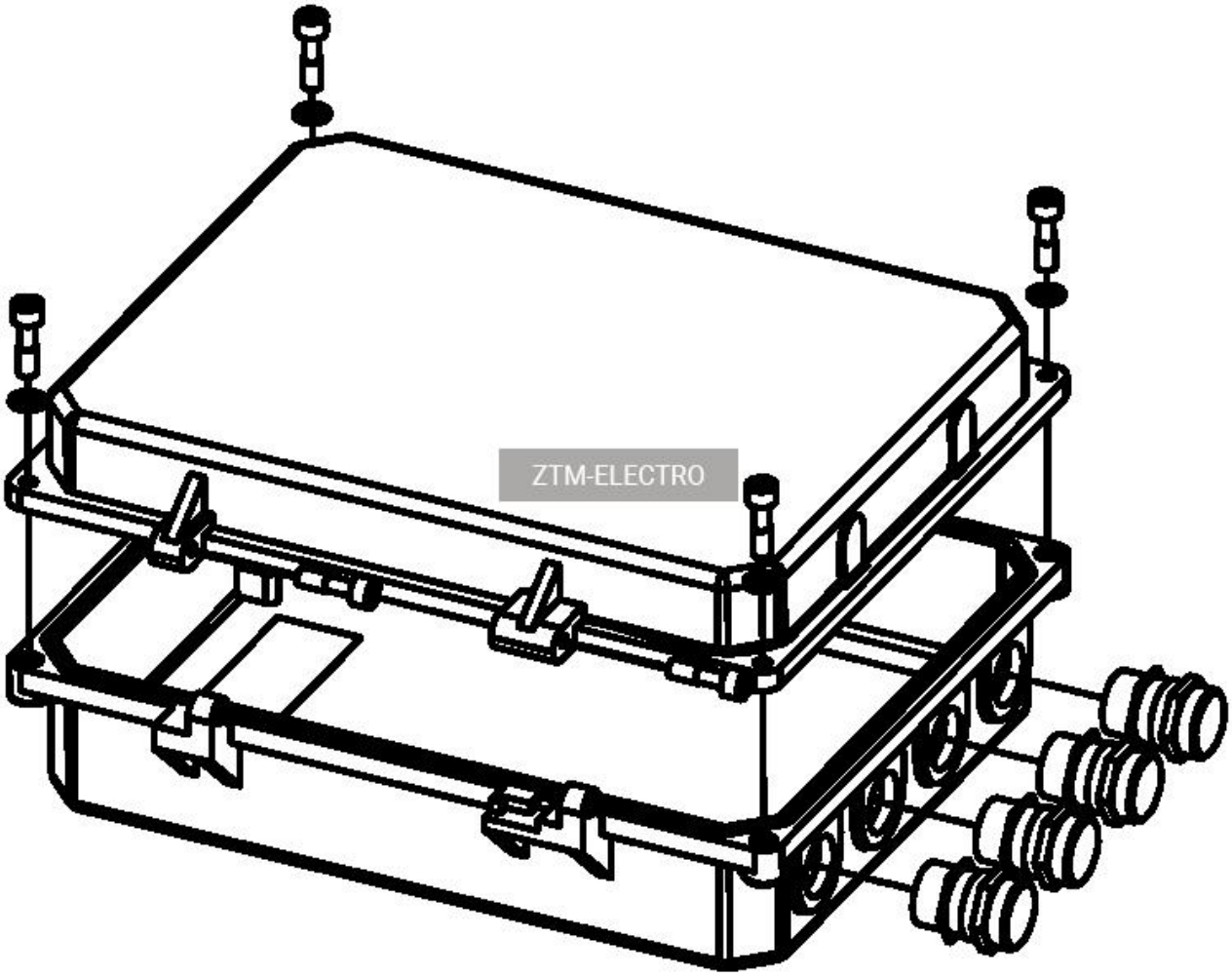

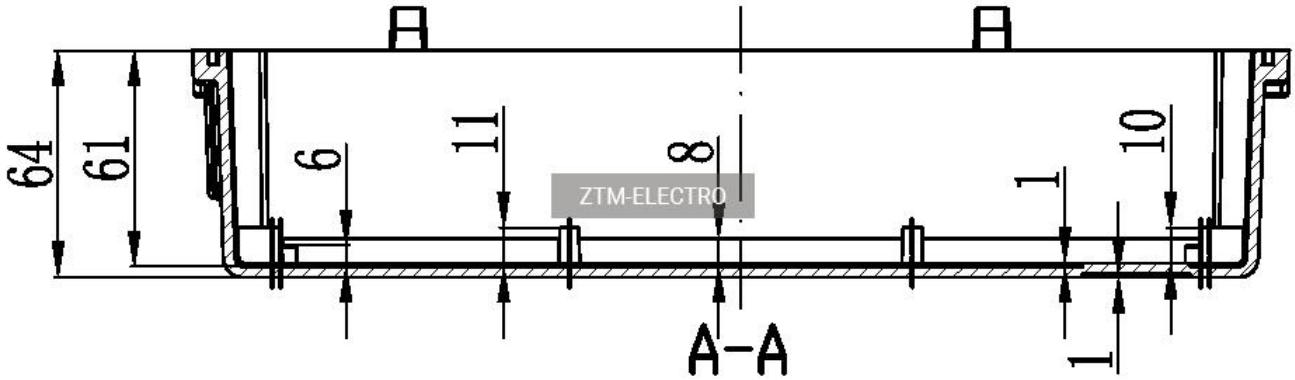

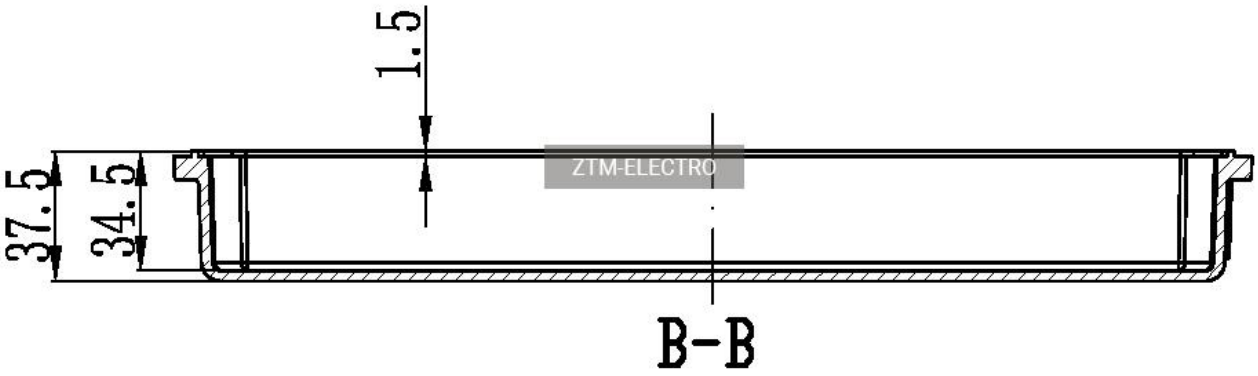
1.5
37.5
34.5
B-B

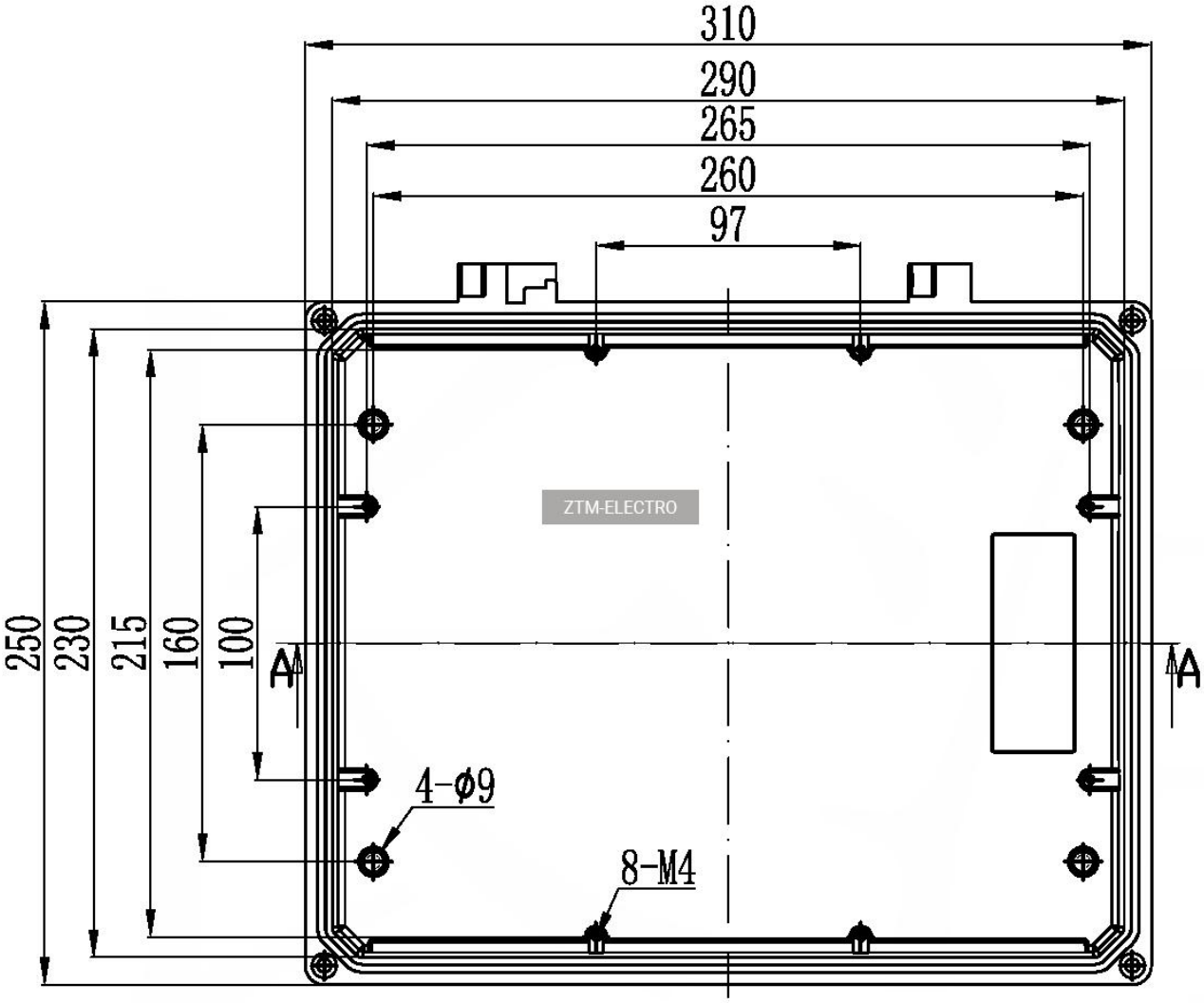
310
290
265
260
97
250
230
215
160
100
A
A
4-φ9
8-M4

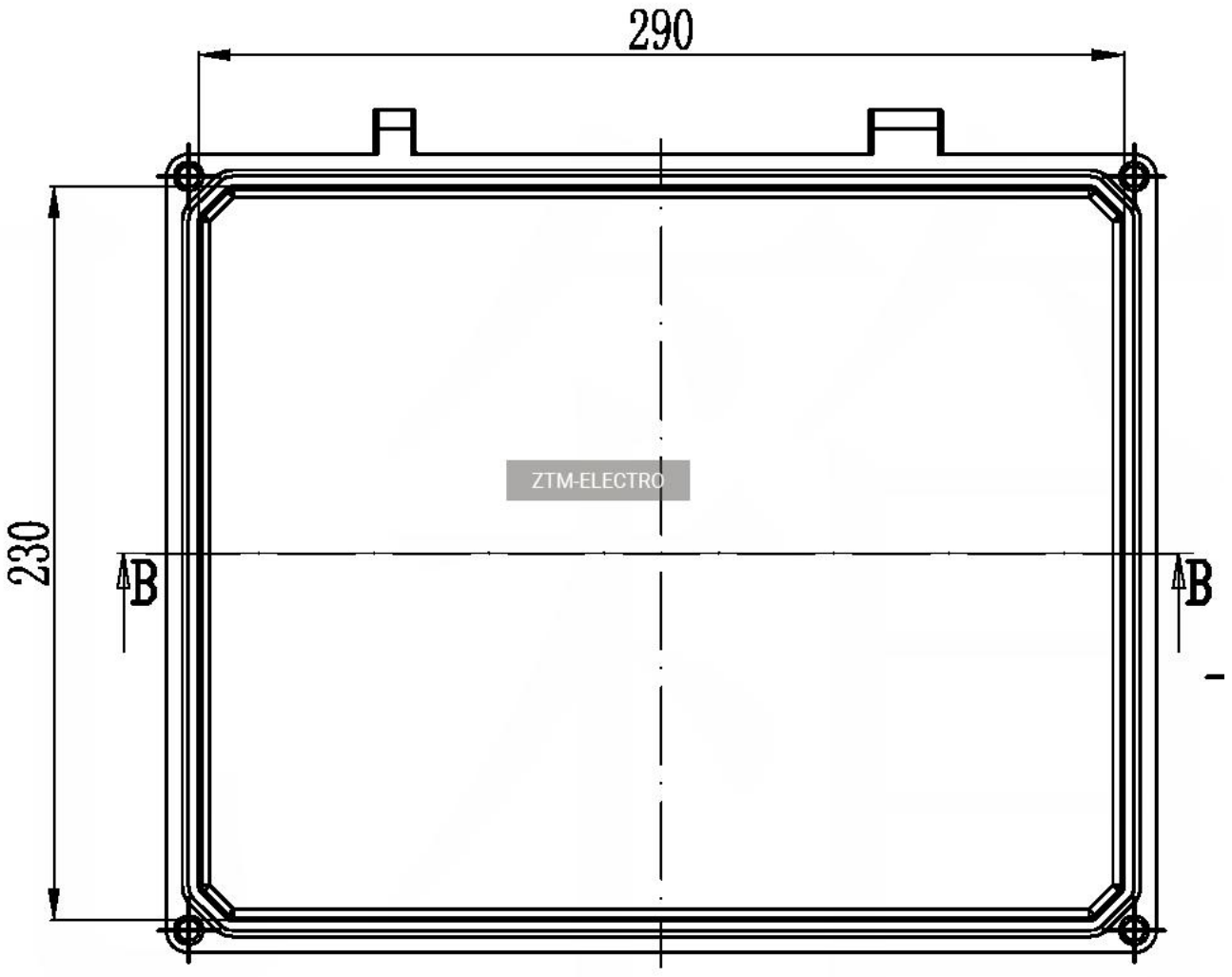
290
230
B
B
ZTM-ELECTRO

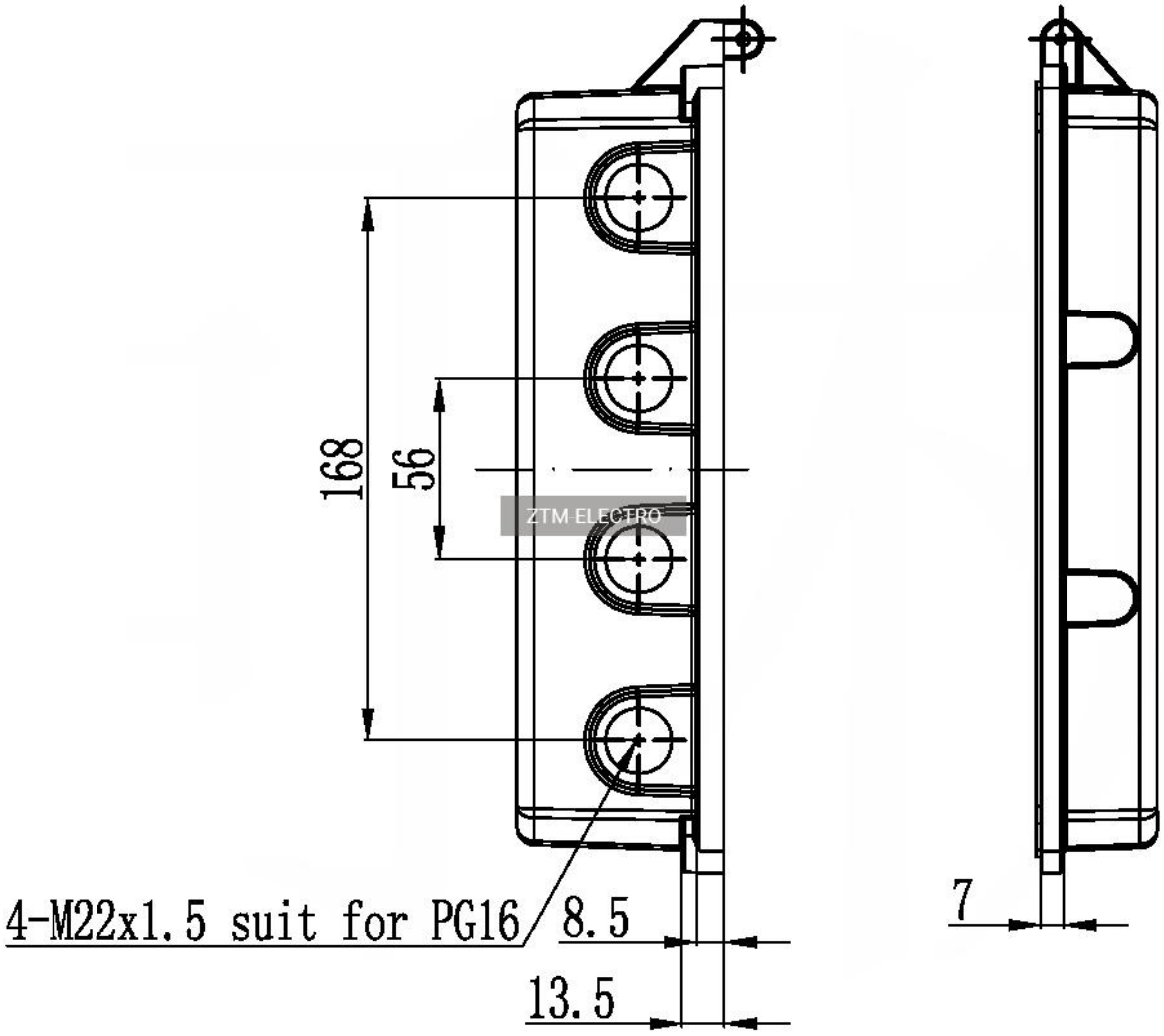
168
56
4-M22x1.5 suit for PG16
8.5
13.5
7

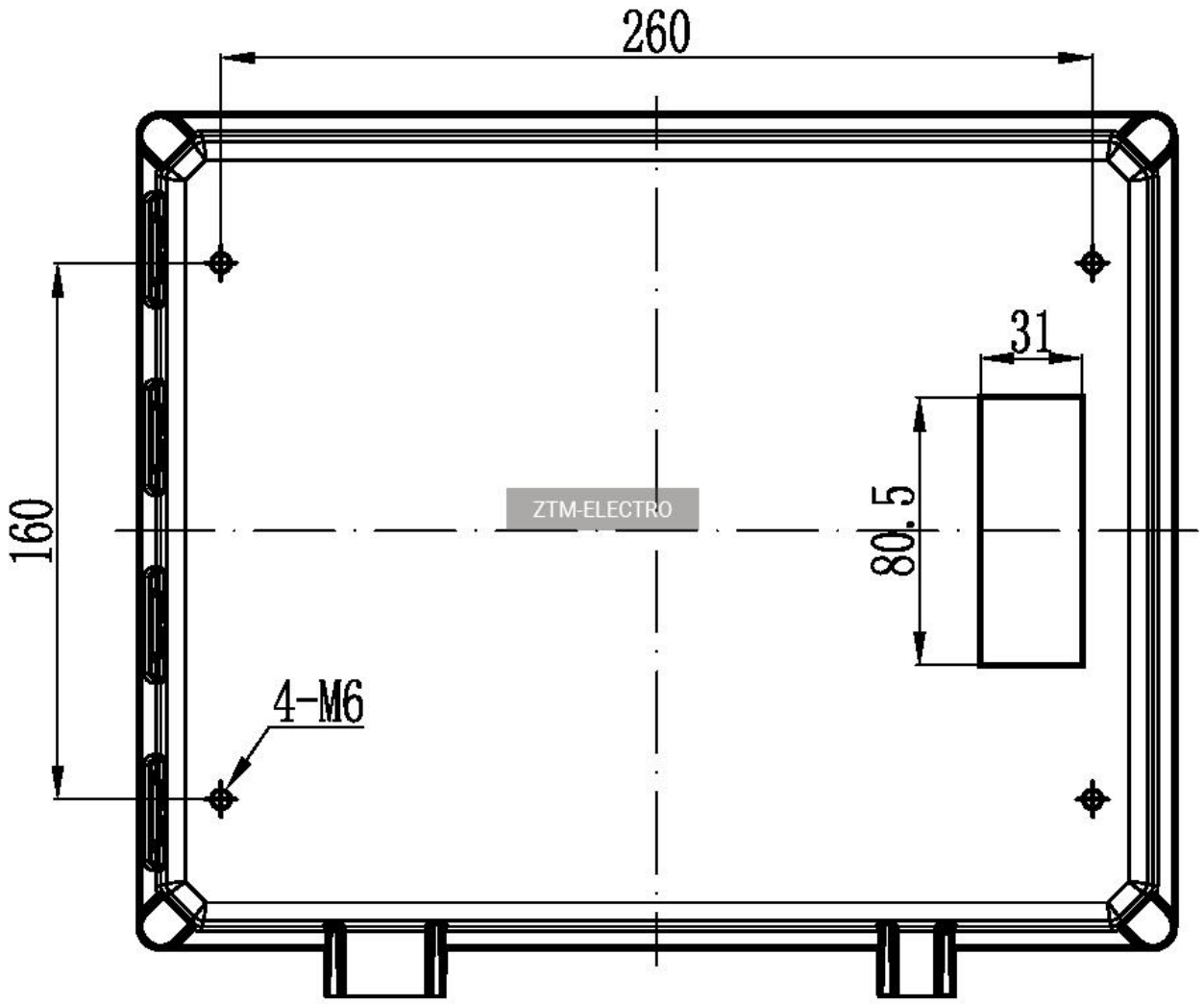
260
31
160
80.5
4-M6
ZTM-ELECTRO