Описание

Корпус из алюминия для измерительных приборов, сетевых фильтров, датчиков и другого оборудования.

Характеристики

Длина, мм: 258

Ширина, мм: 213

Высота, мм: 100

Материал корпуса: Алюминий

Степень защиты: IP54

Цвет: Серый

Температурный диапазон: -40 ℃ ~ 120 ℃

Крепление крышки: 6 винтов

Порошковая покраска поверхности: Да

Ударопрочность: Да

Устойчивость к ржавчине: Да

Крышка на петлях: Да

Защита от радиочастотных (RFI) помех: Да

Изоляция металлической сеткой: Да

Устойчивость к атмосферным воздействиям: Да

Сопротивление корпуса: 75Ω

Чертежи

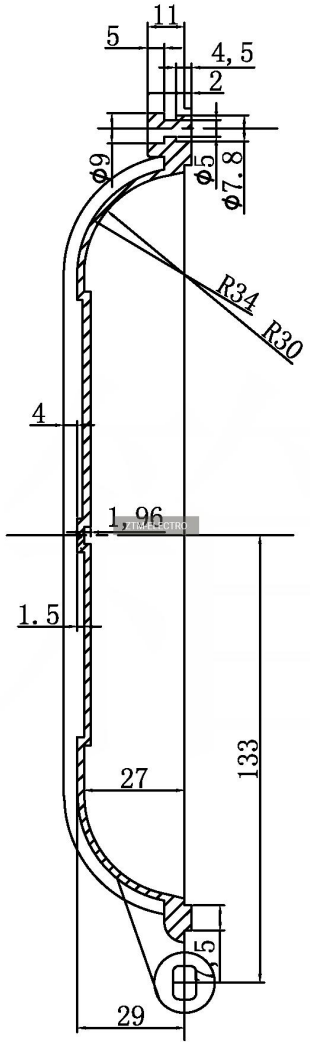

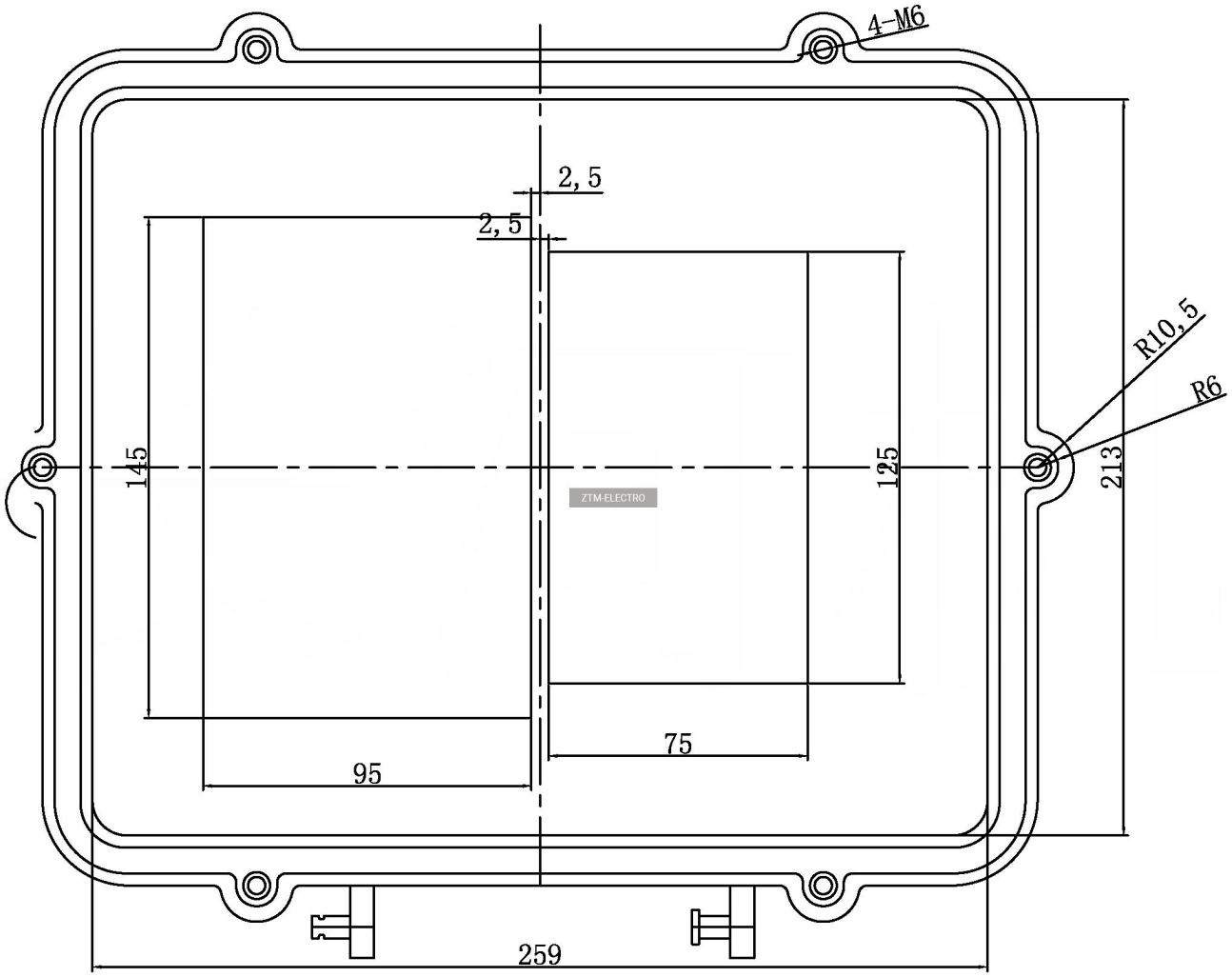
4-M6
2,5
2,5
R10,5
R6
145
125
213
75
95
259
ZTM-ELECTRO

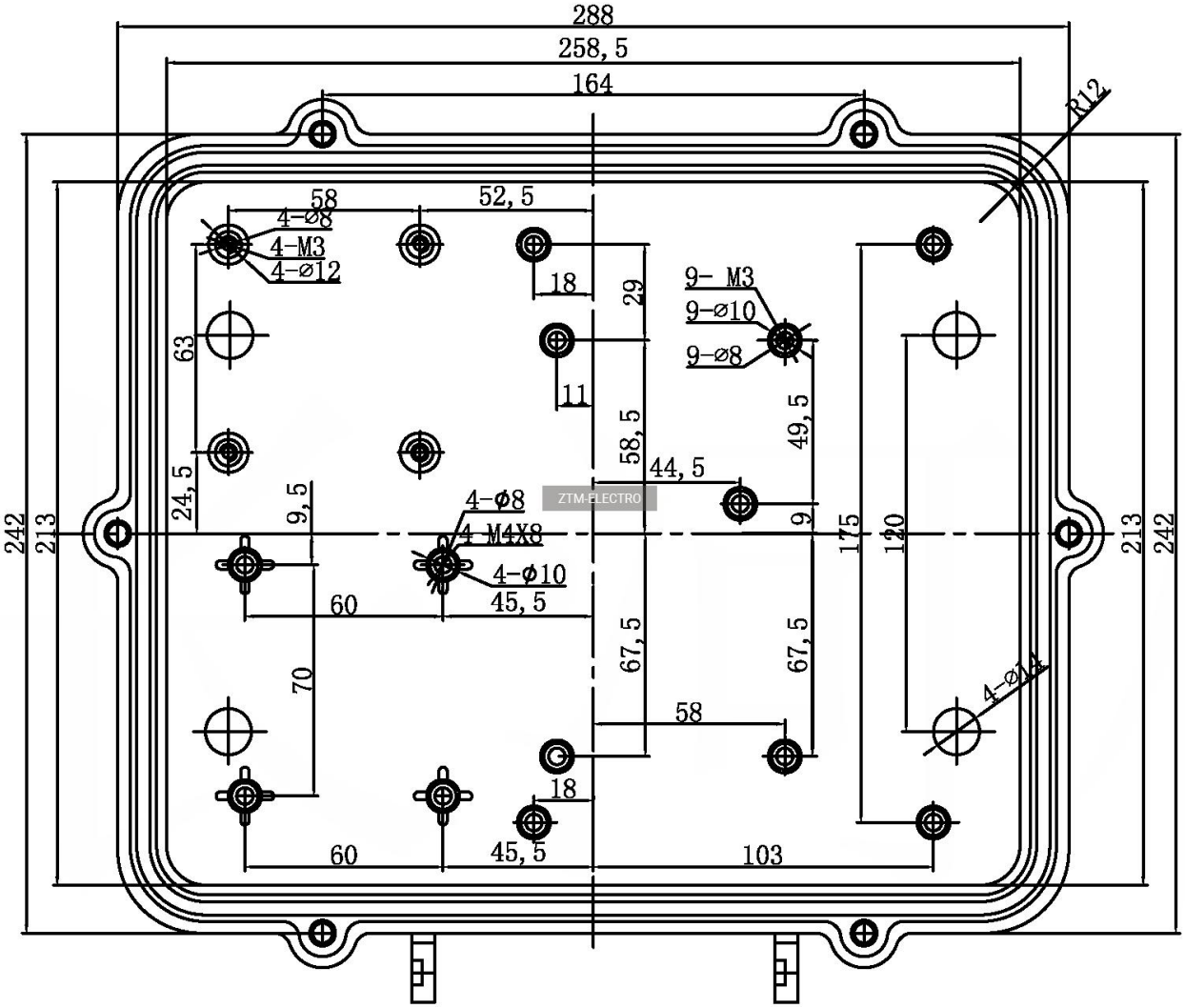
288
258,5
164
R12
58
52,5
4-Ø8
4-M3
4-Ø12
18
29
9- M3
9-Ø10
9-Ø8
63
11
58,5
49,5
44,5
24,5
9,5
4-Ø8
4-M4X8
4-Ø10
9
242
213
175
120
213
242
60
45,5
67,5
67,5
70
58
4-Ø14
18
60
45,5
103
ZTM-ELECTRO

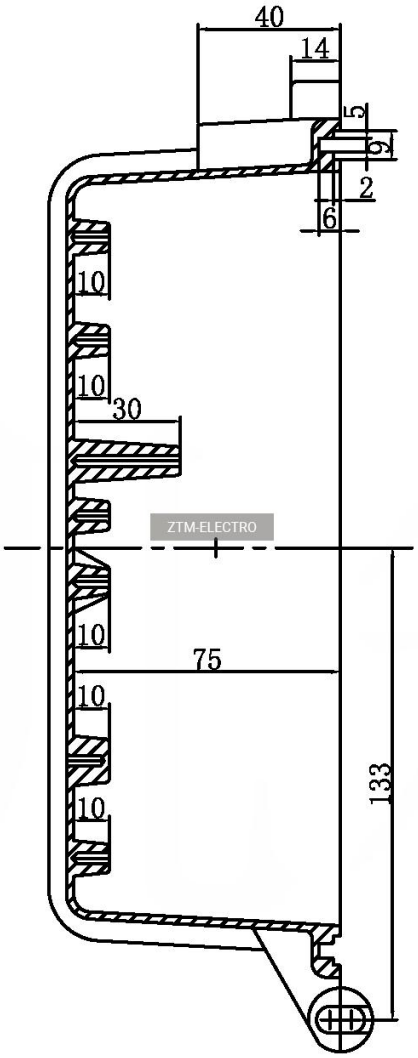
40
14
5
9
2
6
10
10
30
10
75
10
10
133

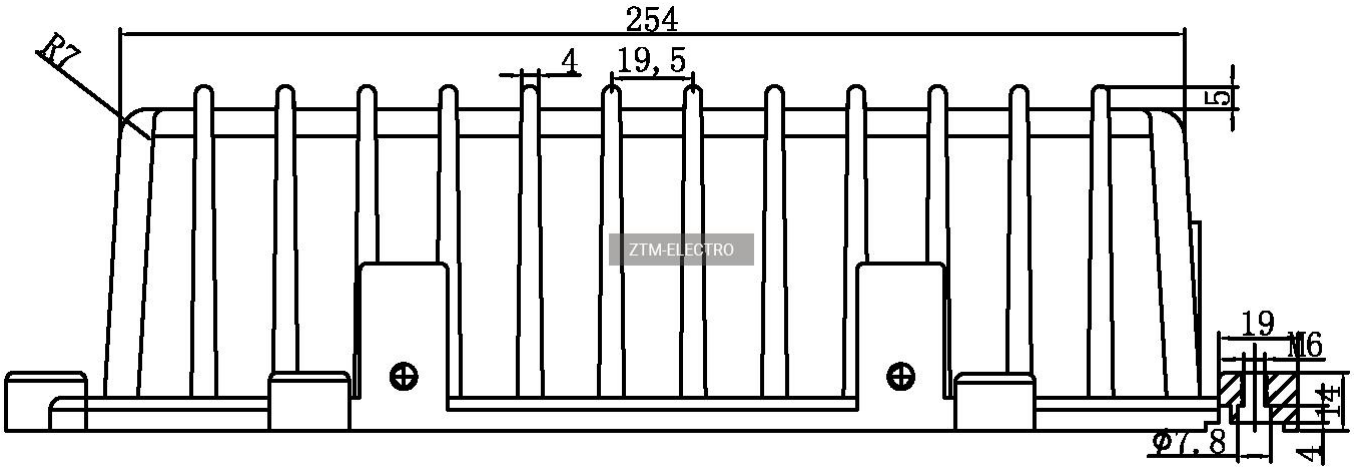
254
R7
4
19,5
5
19
M6
14
Φ7,8
4

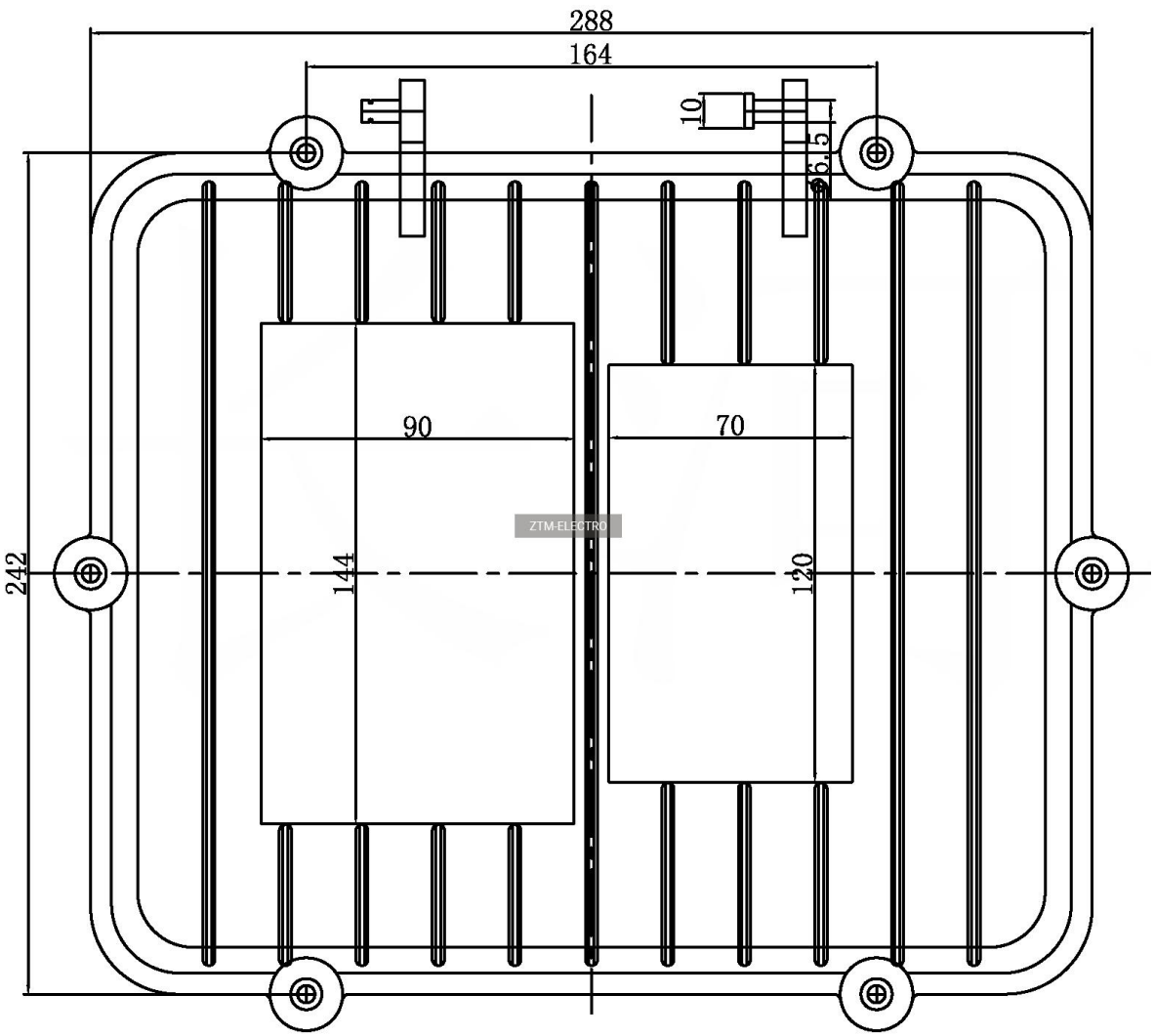
288
164
10
6.5
90
70
242
144
120
ZTM-ELECTRO

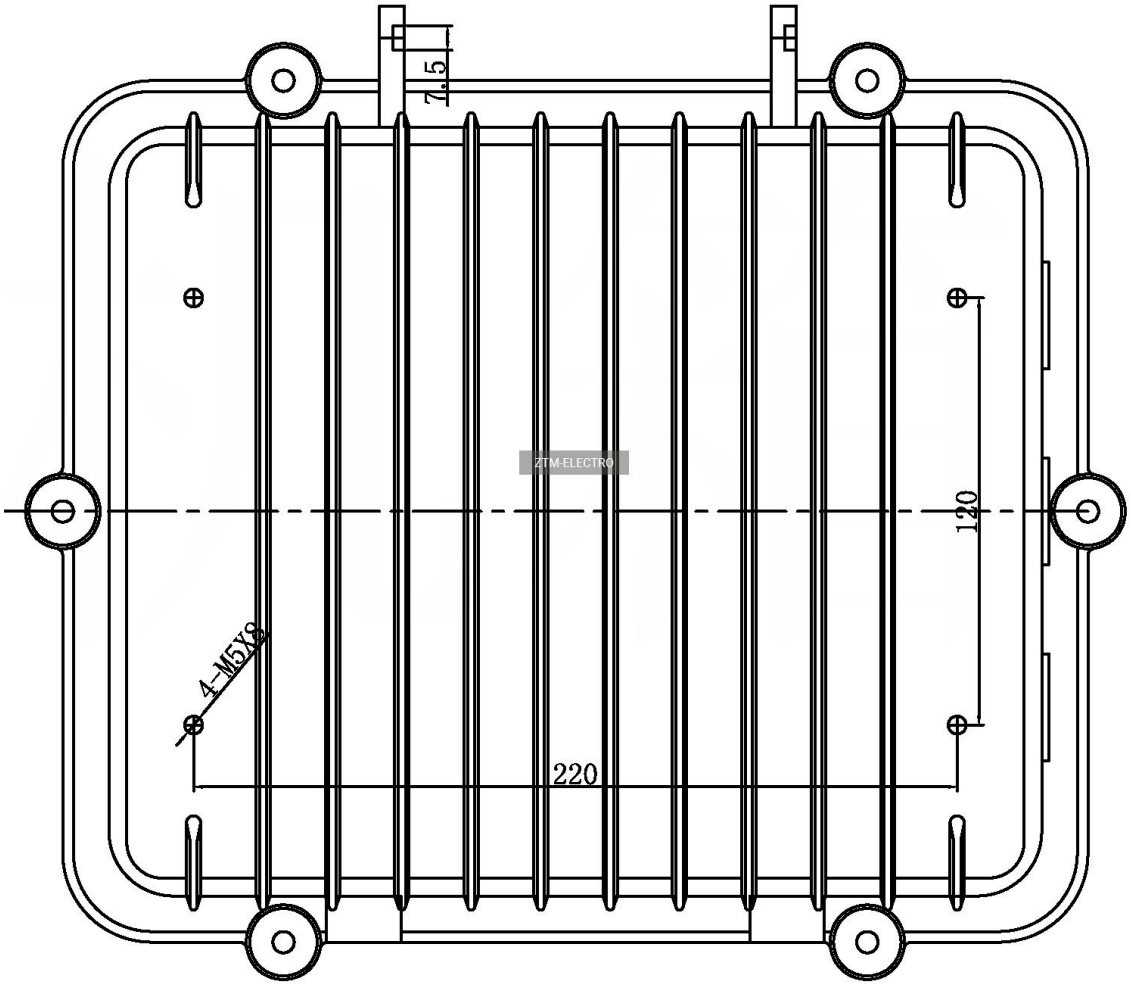
7.5
120
4-M5X8
220