Описание

Корпус из алюминия для измерительных приборов, сетевых фильтров, датчиков и другого оборудования.

Характеристики

Длина, мм: 220

Ширина, мм: 190

Высота, мм: 52

Материал корпуса: Алюминий

Степень защиты: IP65

Цвет: Серый

Температурный диапазон: -40 ℃ ~ 120 ℃

Крепление крышки: 4 винта

Фланец для монтажа: Да

Порошковая покраска поверхности: Да

Ударопрочность: Да

Устойчивость к ржавчине: Да

Крышка на петлях: Да

Защита от радиочастотных (RFI) помех: Да

Изоляция металлической сеткой: Да

Устойчивость к атмосферным воздействиям: Да

Сопротивление корпуса: 75Ω

Чертежи

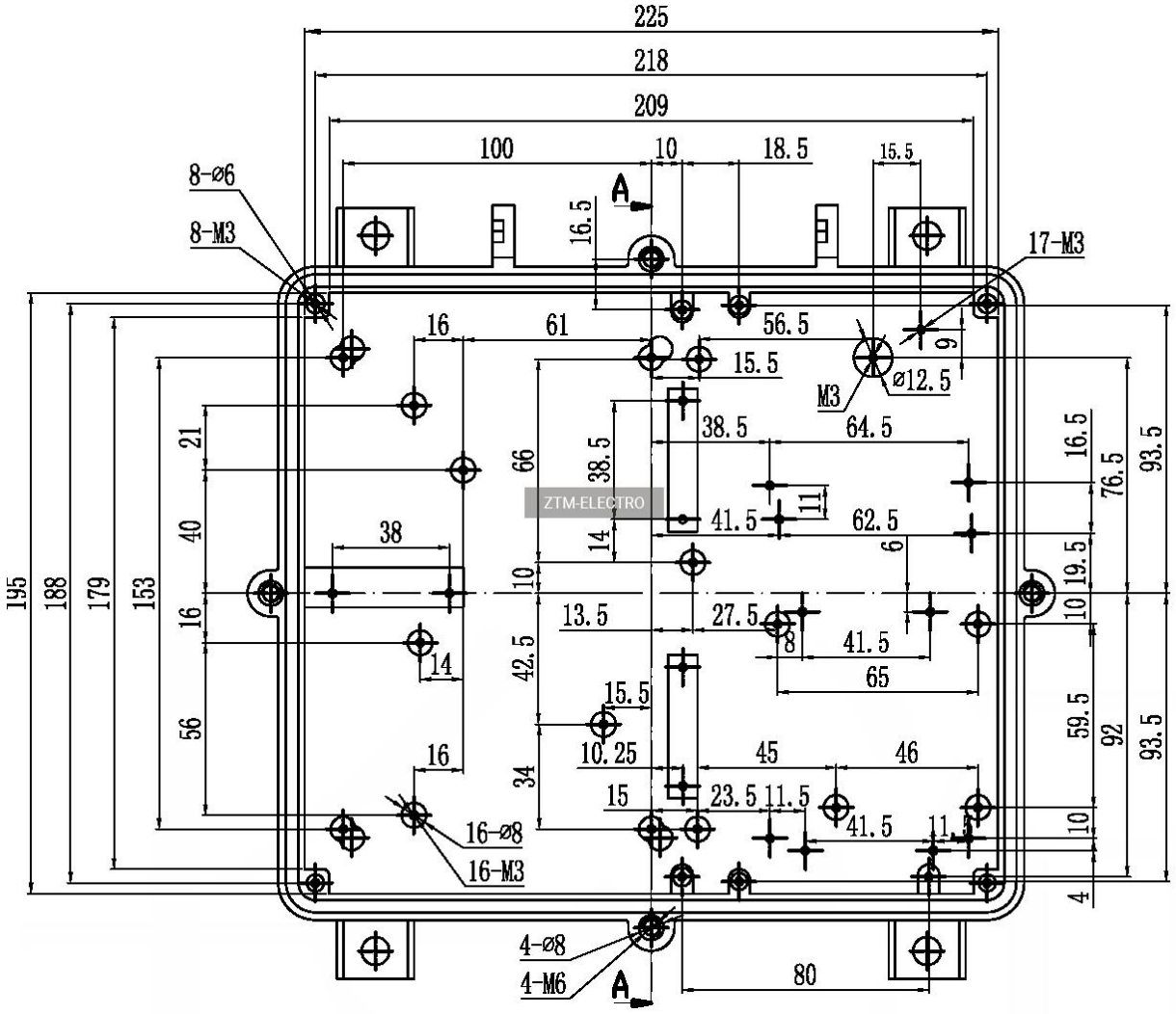
225
218
209
100
10
18.5
15.5
8-ø6
8-M3
17-M3
A
16.5
16
61
56.5
9
15.5
M3
ø12.5
38.5
64.5
21
66
38.5
16.5
76.5
93.5
ZTM-ELECTRO
11
41.5
62.5
40
38
14
6
19.5
195
188
179
153
16
10
13.5
27.5
10
14
8
41.5
42.5
65
15.5
59.5
92
93.5
56
16
10.25
45
46
34
15
23.5
11.5
41.5
11.5
10
16-ø8
16-M3
4
4-ø8
4-M6
A
80

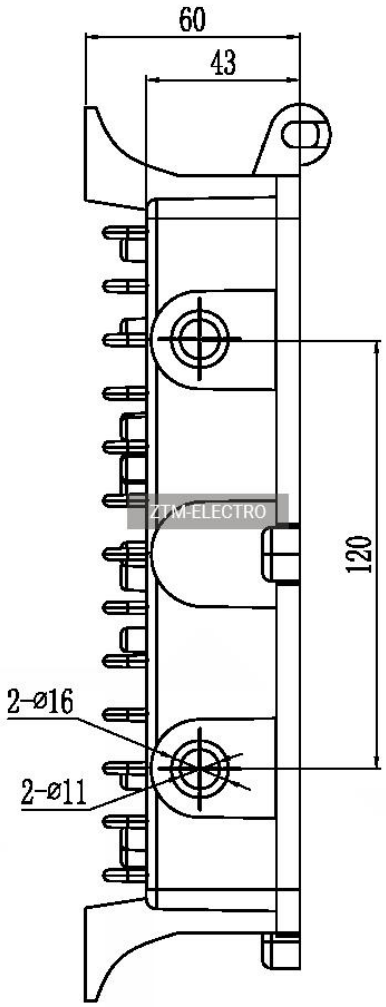
60
43
120
2-ø16
2-ø11

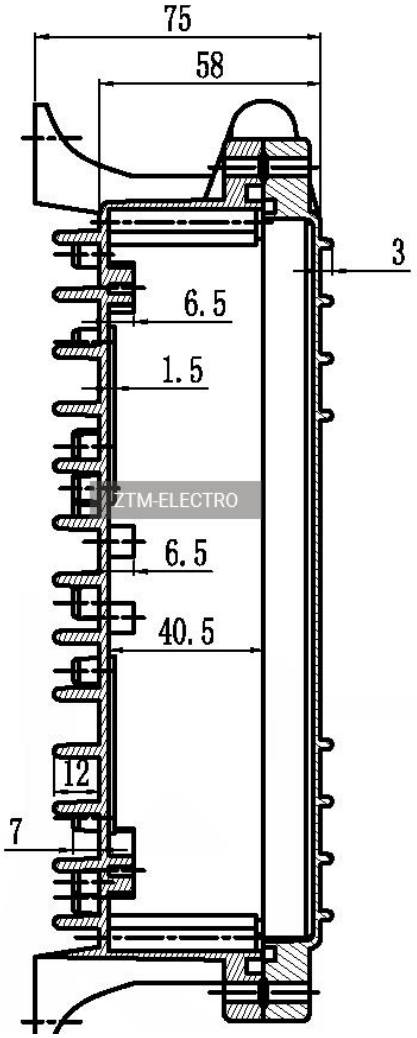

ZTM-ELECTRO

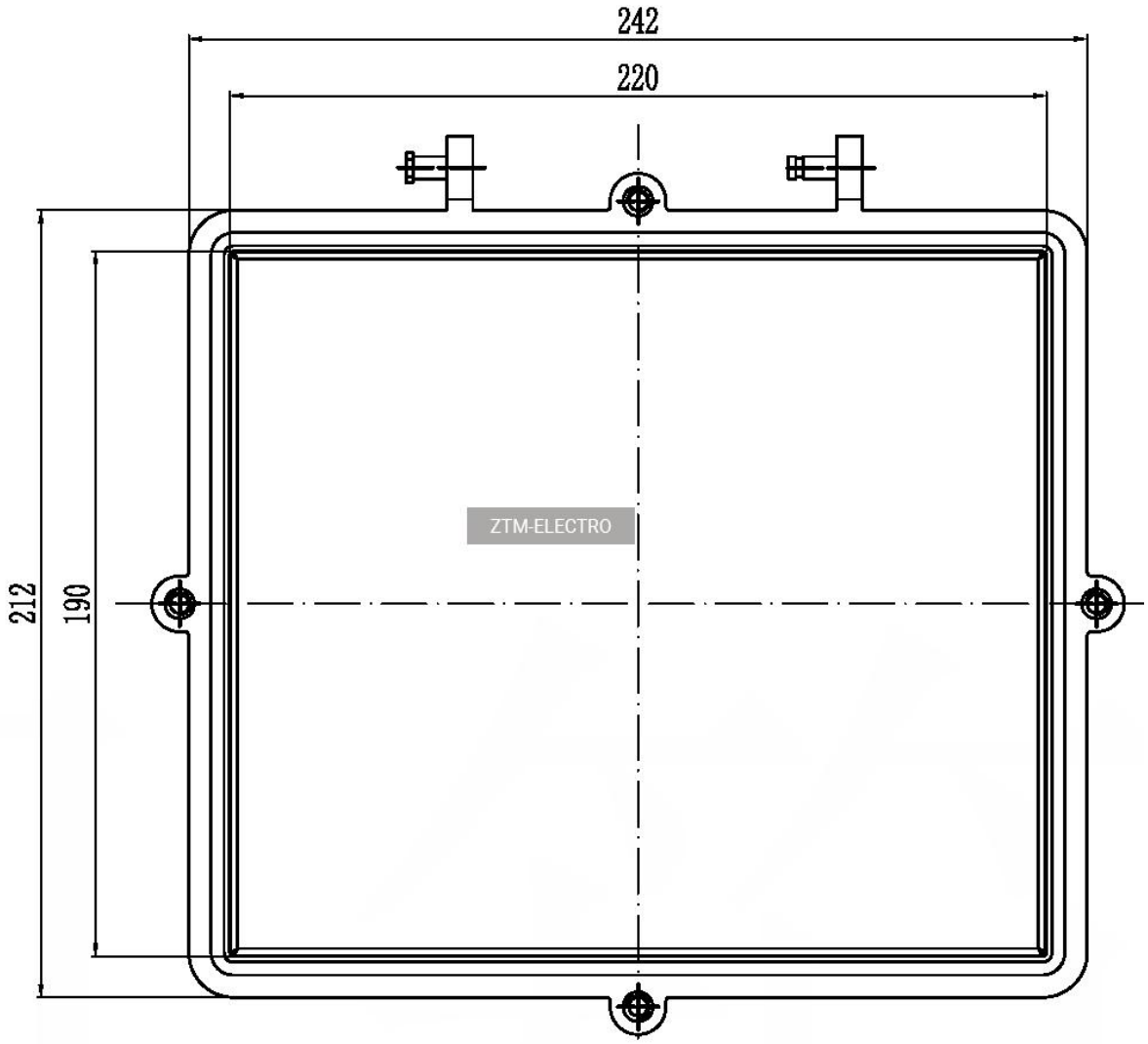
242
220
212
190
ZTM-ELECTRO

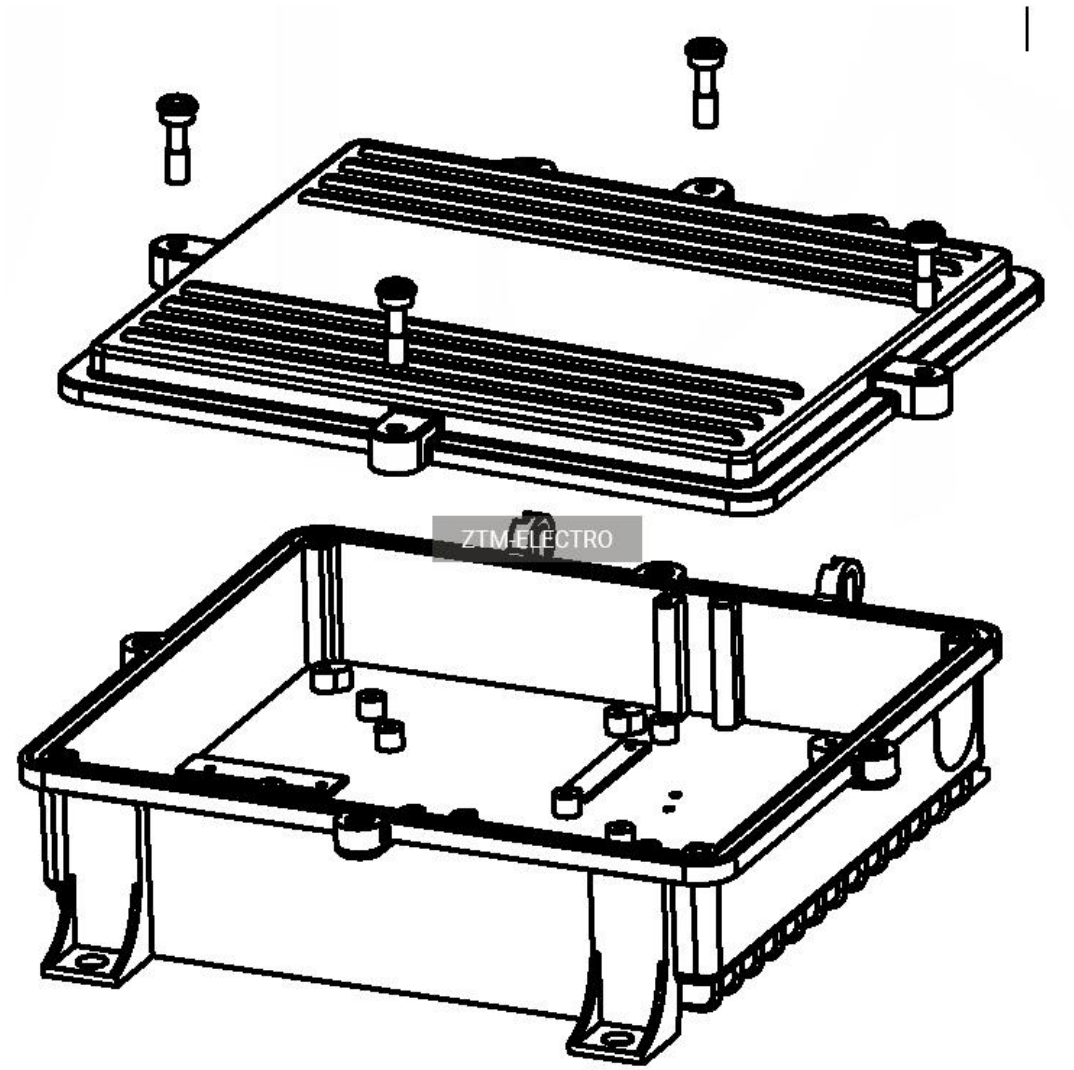
ZTM-ELECTRO

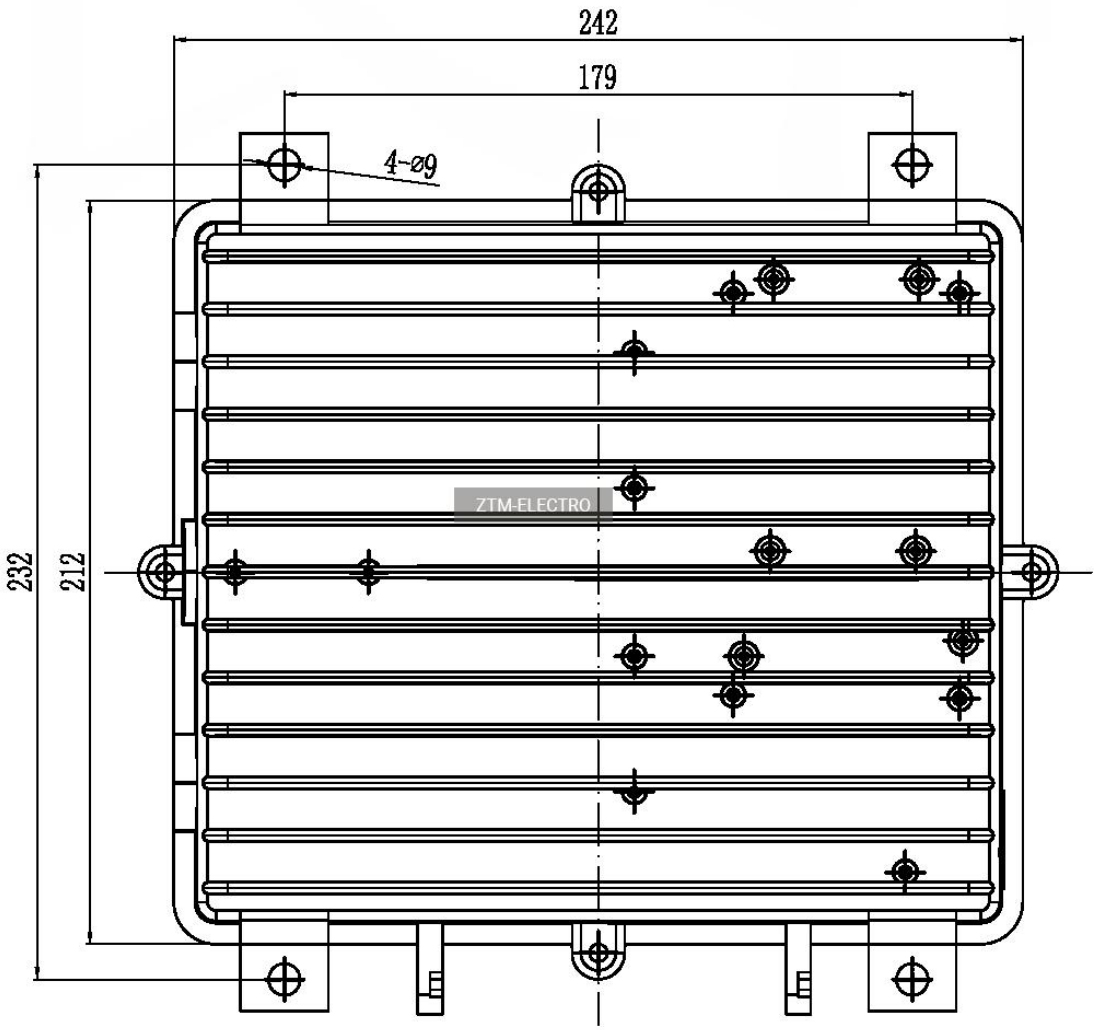
242
179
4-ø9
232
212
ZTM-ELECTRO