Описание

Корпус из алюминия для измерительных приборов, сетевых фильтров, датчиков и другого оборудования.

Характеристики

Длина, мм: 437

Ширина, мм: 324

Высота, мм: 138

Материал корпуса: Алюминий

Степень защиты: IP54

Цвет: Серый

Температурный диапазон: -40 ℃ ~ 120 ℃

Крепление крышки: 10 винтов

Порошковая покраска поверхности: Да

Ударопрочность: Да

Устойчивость к ржавчине: Да

Внутренние стойки для монтажа печатной платы: Да

Отверстия (Выемки) под кабель: Да

Крышка на петлях: Да

Защита от радиочастотных (RFI) помех: Да

Изоляция металлической сеткой: Да

Устойчивость к атмосферным воздействиям: Да

Сопротивление корпуса: 75Ω

Чертежи

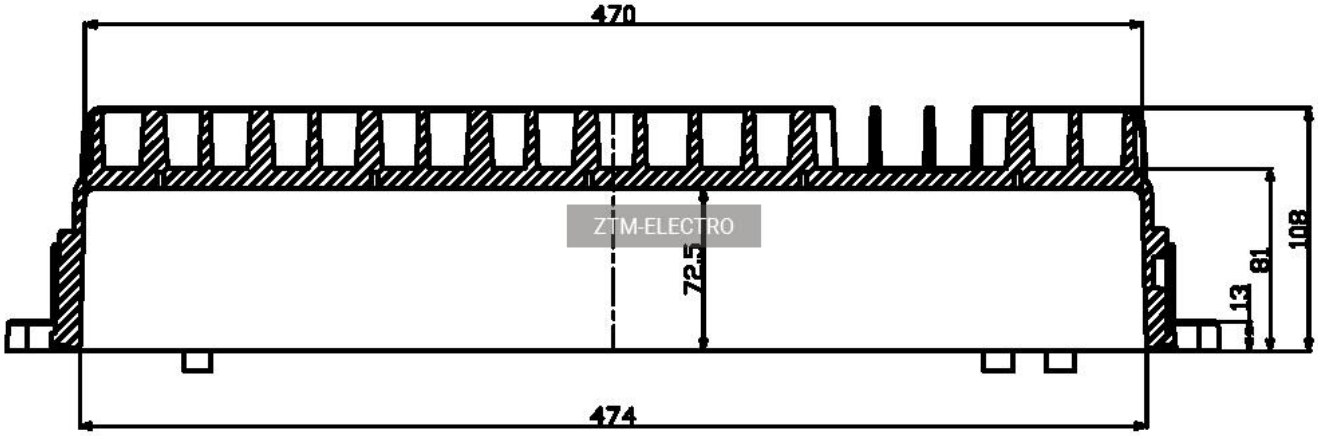
470
474
72,5
108
81
13
ZTM-ELECTRO

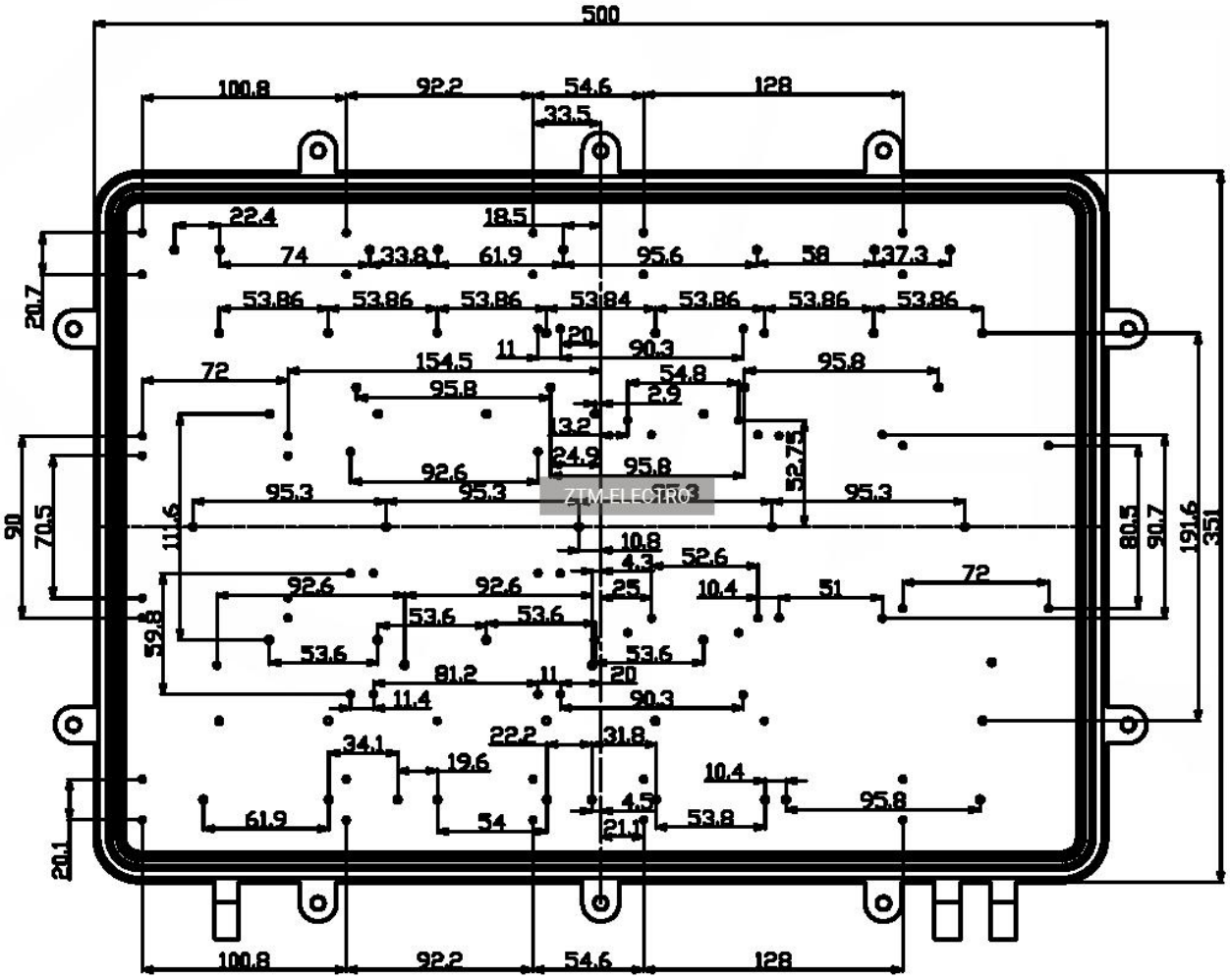
500
100,8
92,2
54,6
128
33,5
22,4
18,5
74
33,8
61,9
95,6
58
37,3
20,7
53,86
53,84
11
20
90,3
72
154,5
54,8
95,8
2,9
13,2
24,9
52,75
92,6
95,3
ZTM-ELECTRO
90
70,5
111,6
10,8
4,3
52,6
25
10,4
51
59,8
53,6
81,2
11,4
34,1
22,2
31,8
19,6
4,5
21,1
53,8
20,1
80,5
90,7
191,6
351

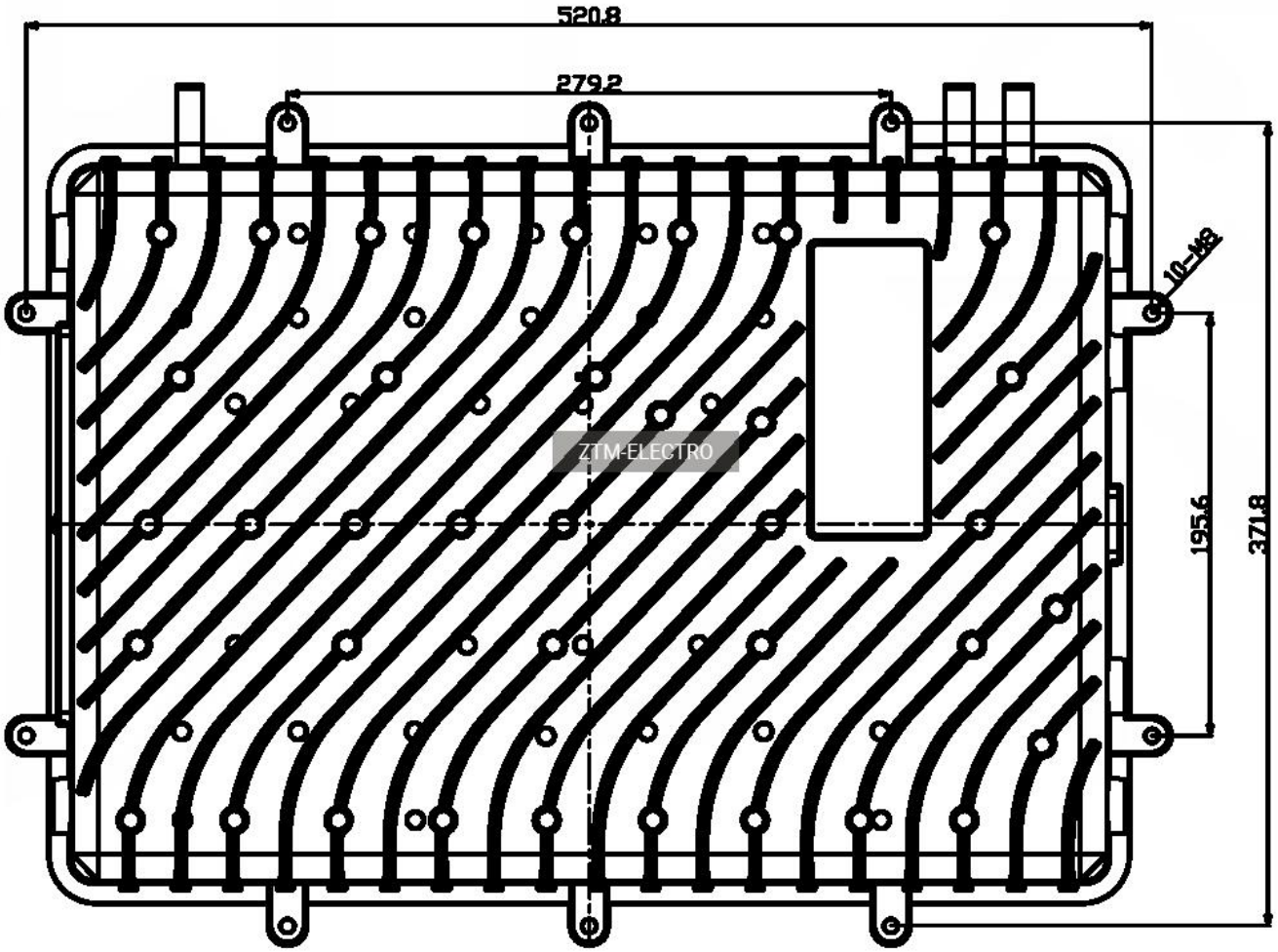
520.8
279.2
10-M8
195.6
371.8
ZTM-ELECTRO

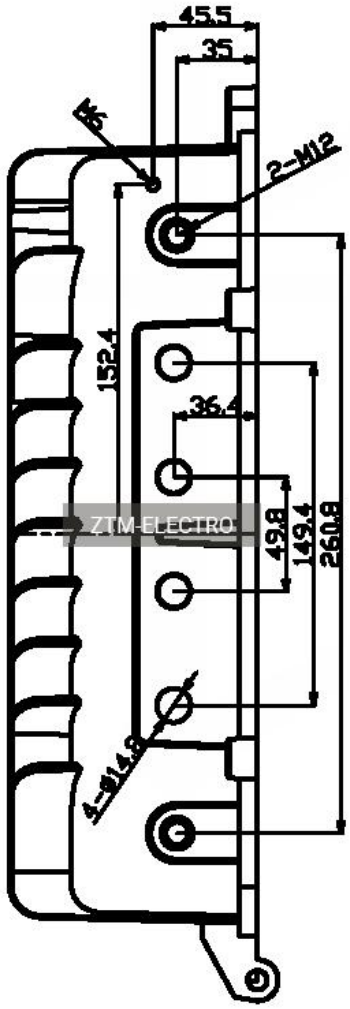

ZTM-ELECTRO

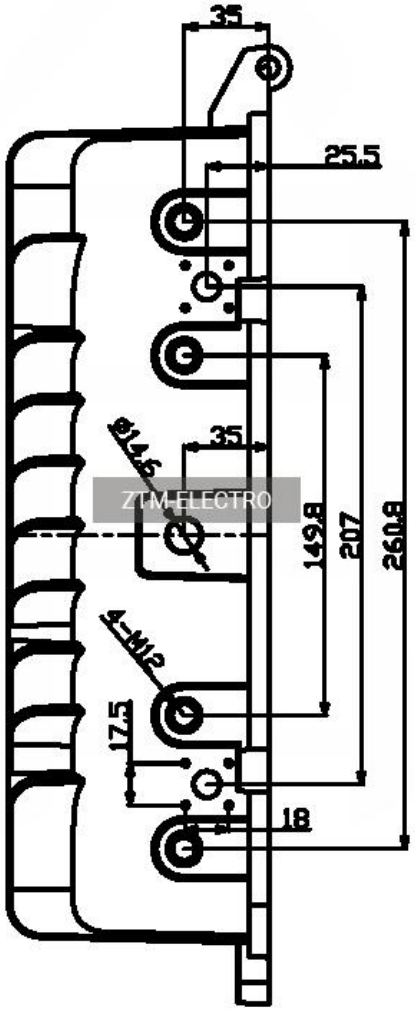

ZTM-ELECTRO

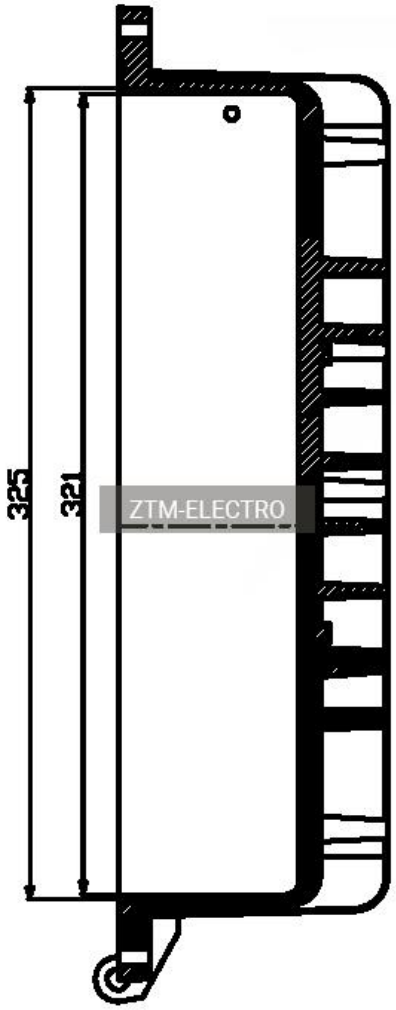

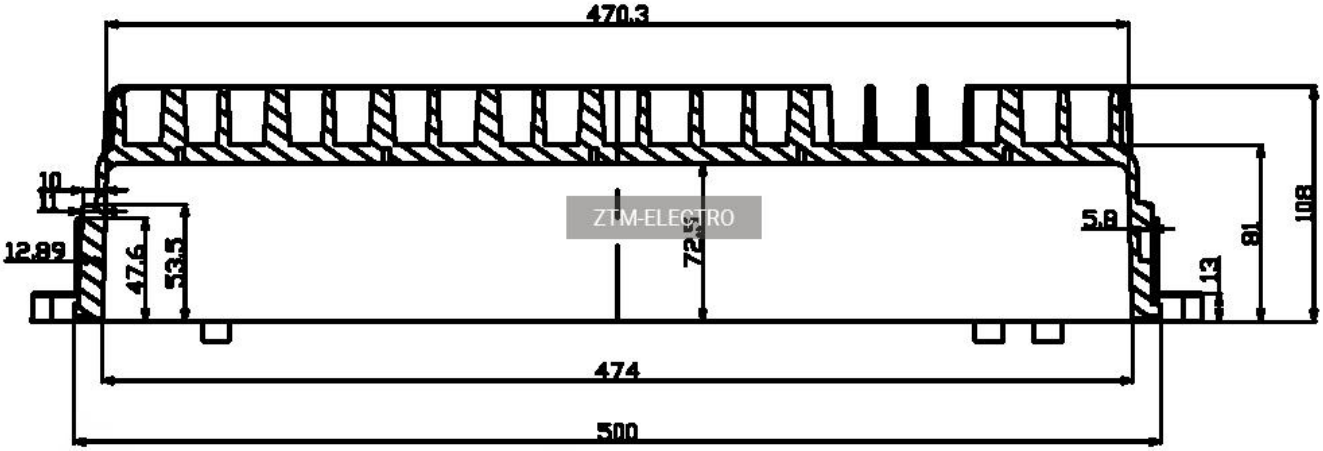

ZTM-ELECTRO

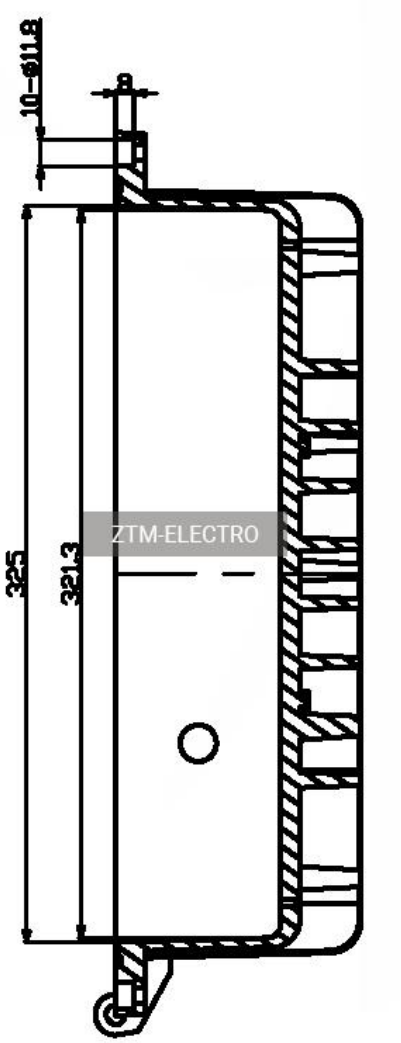

ZTM-ELECTRO

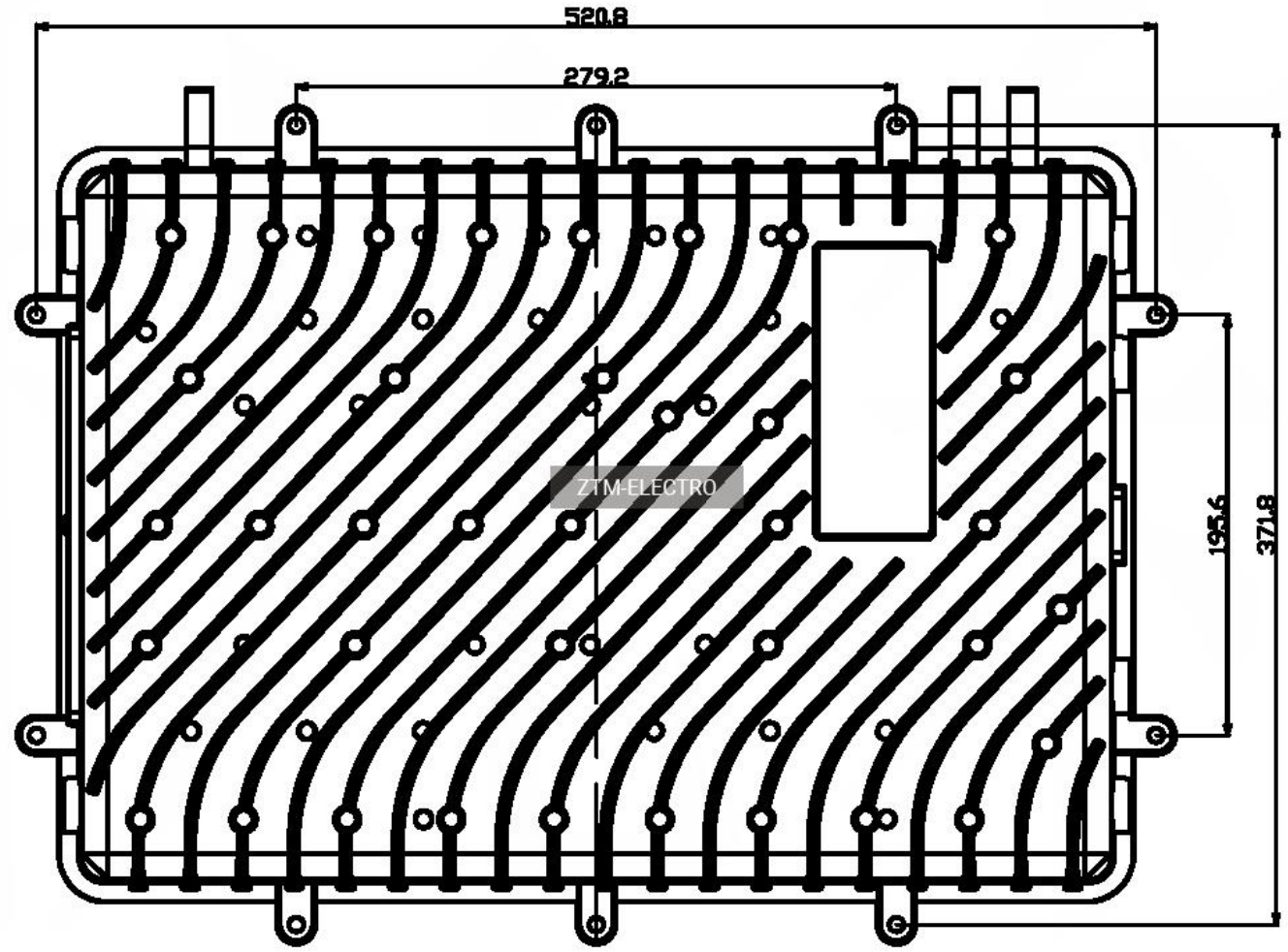
520.8
279.2
195.6
371.8
ZTM-ELECTRO

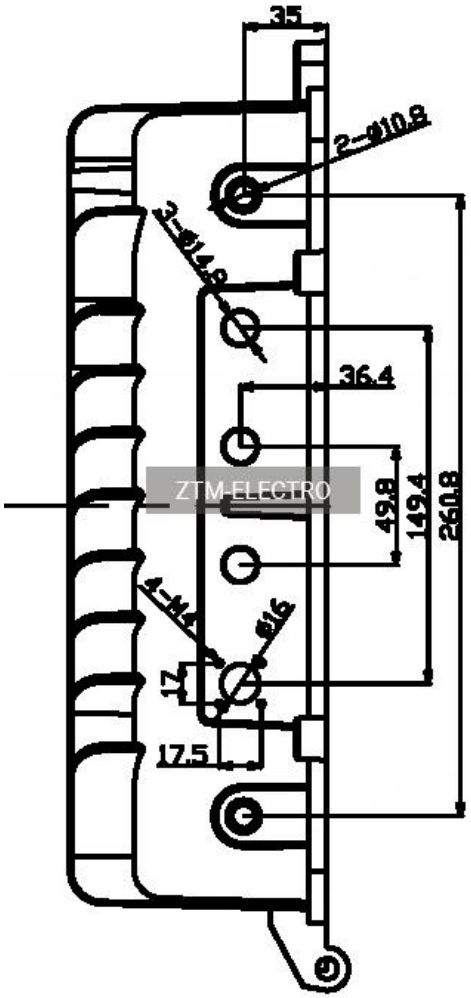

ZTM-ELECTRO

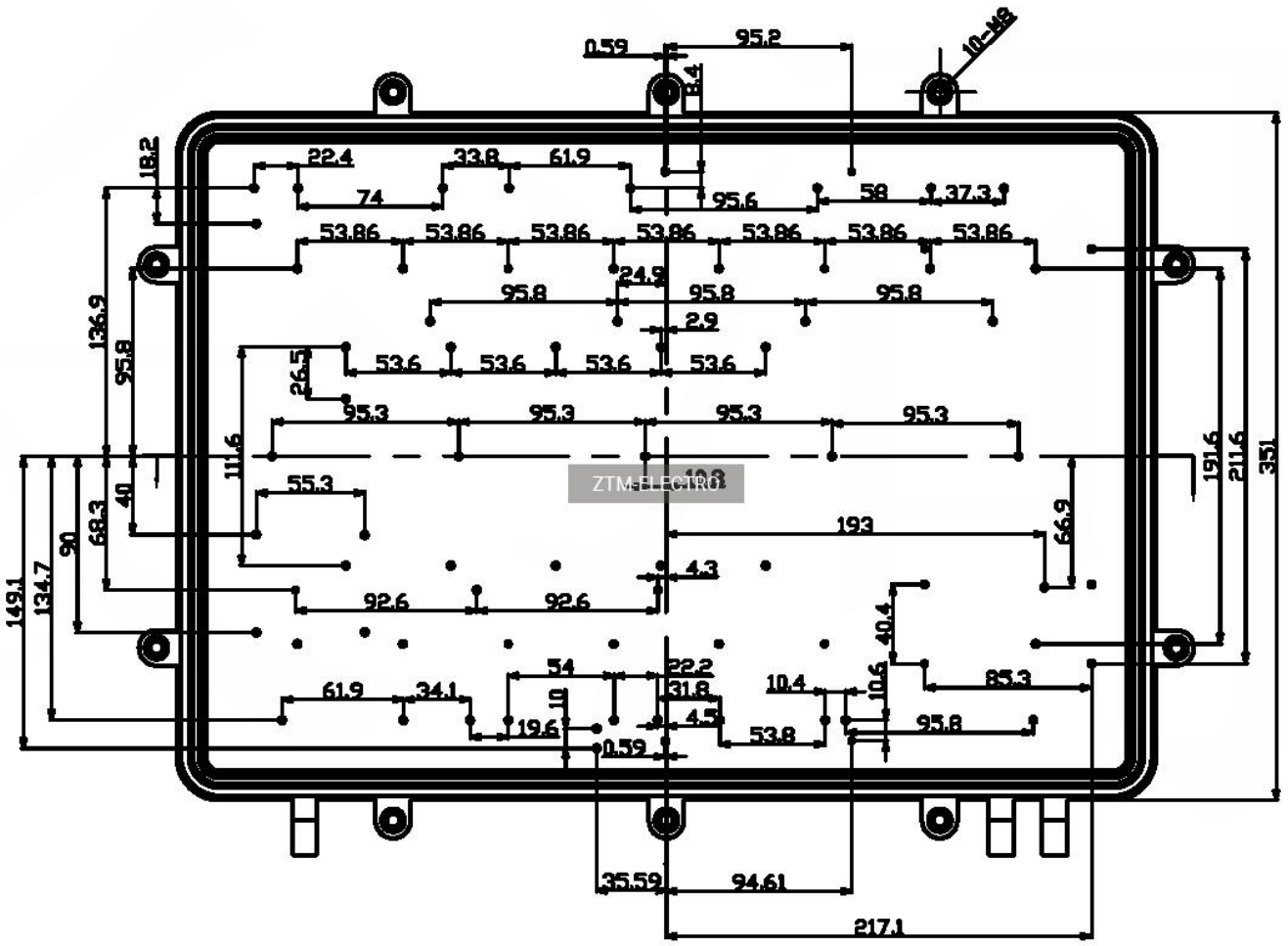
0.59
95.2
10-M8
8.4
18.2
22.4
33.8
61.9
74
95.6
58
37.3
53.86
24.9
95.8
2.9
136.9
95.8
26.5
53.6
95.3
111.6
55.3
40
68.3
90
134.7
149.1
193
66.9
4.3
92.6
40.4
54
22.2
31.8
10.4
10.6
85.3
61.9
34.1
10
19.6
4.5
53.8
0.59
191.6
211.6
351
35.59
94.61
217.1
ZTM-ELECTRO

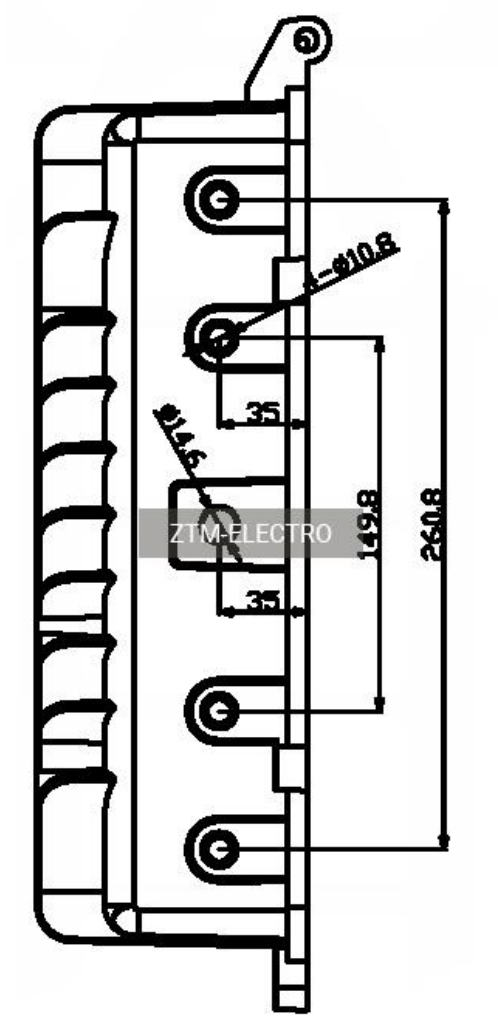

ZTM-ELECTRO