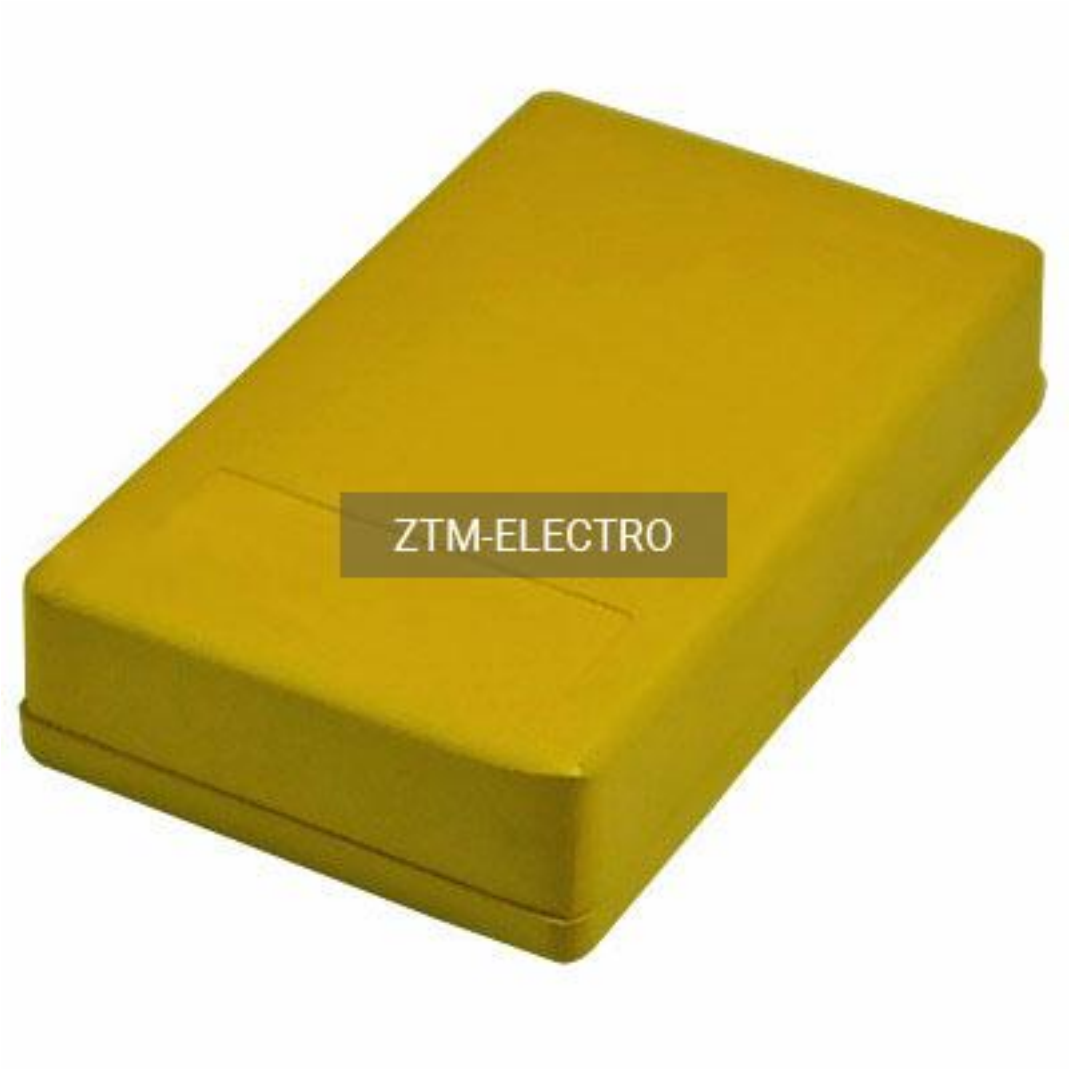

Описание

Корпус из алюминия для измерительных приборов, сетевых фильтров, датчиков и другого оборудования.

Характеристики

Длина, мм: 92

Ширина, мм: 57

Высота, мм: 20

Материал корпуса: Алюминий

Степень защиты: IP65

Цвет: Желтый

Температурный диапазон: -40 ℃ ~ 120 ℃

Крепление крышки: 4 винта

Порошковая покраска поверхности: Да

Ударопрочность: Да

Устойчивость к ржавчине: Да

Чертежи

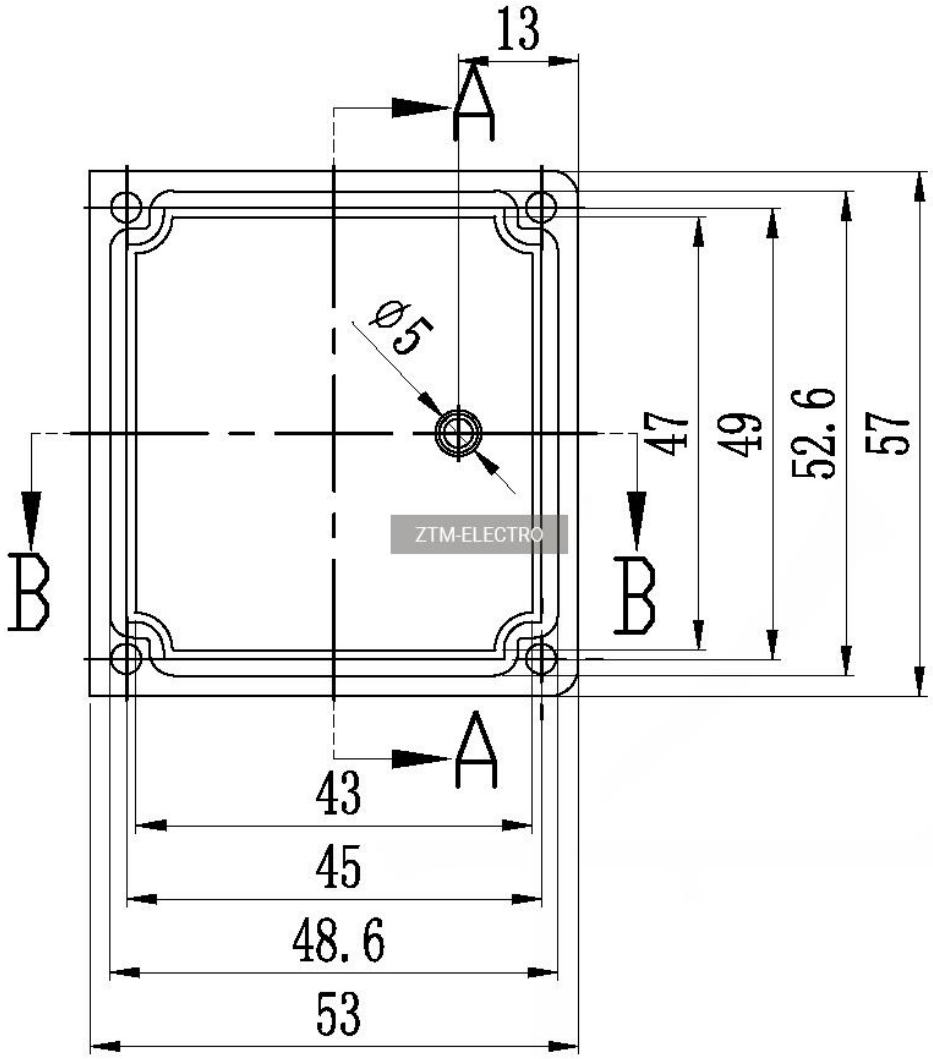

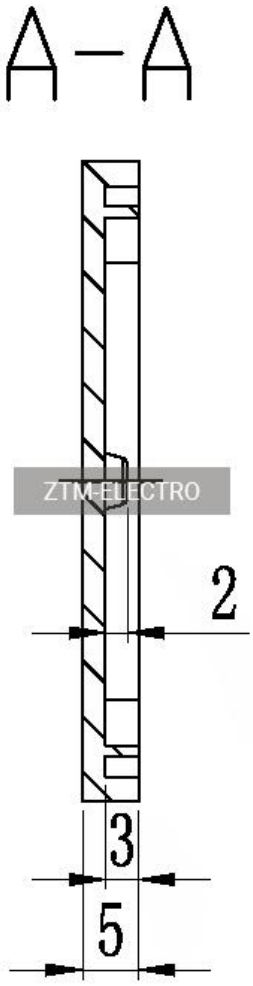

ZTM-ELECTRO

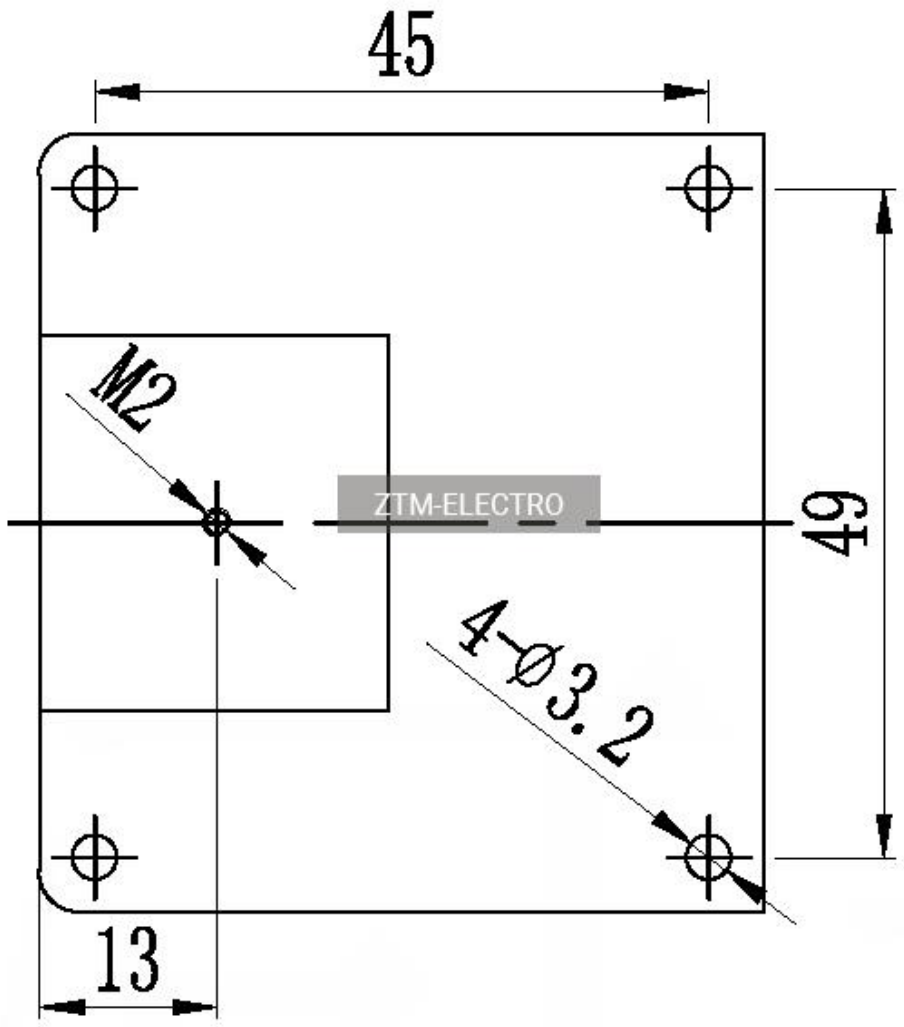
45
M2
ZTM-ELECTRO
49
4-Ø3.2
13

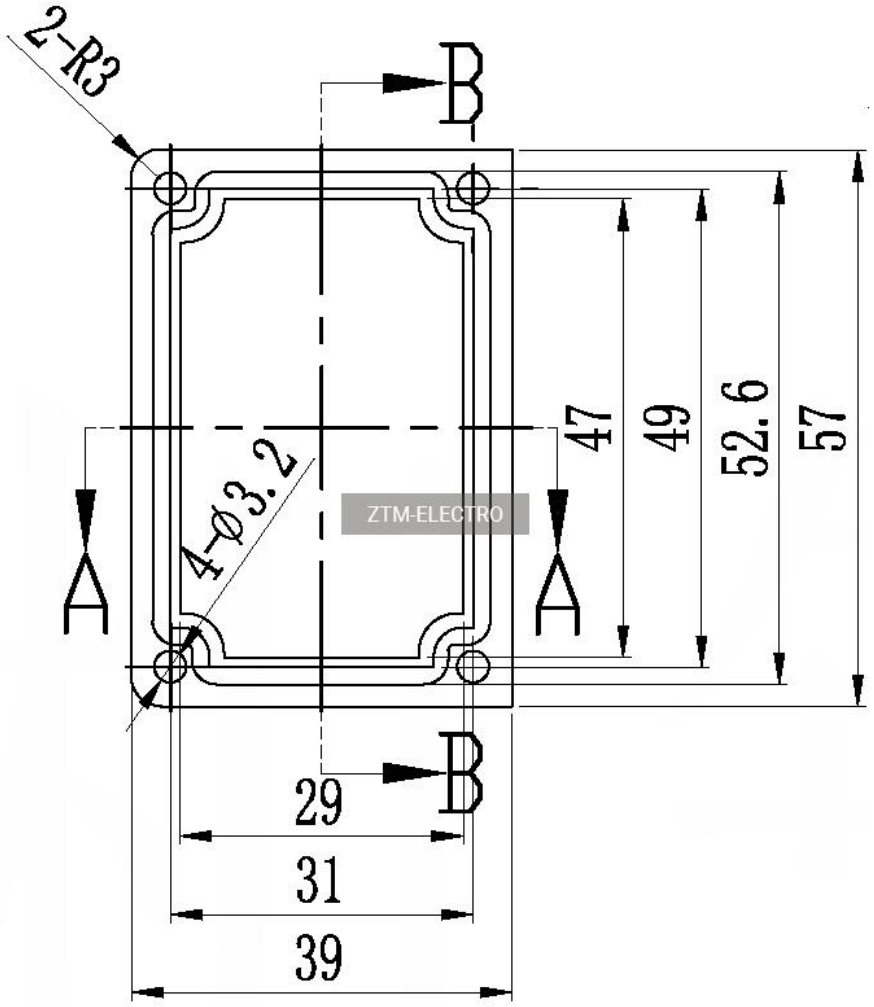
2-R3
B
B
A
A
4-Φ3.2
47
49
52.6
57
29
31
39
ZTM-ELECTRO

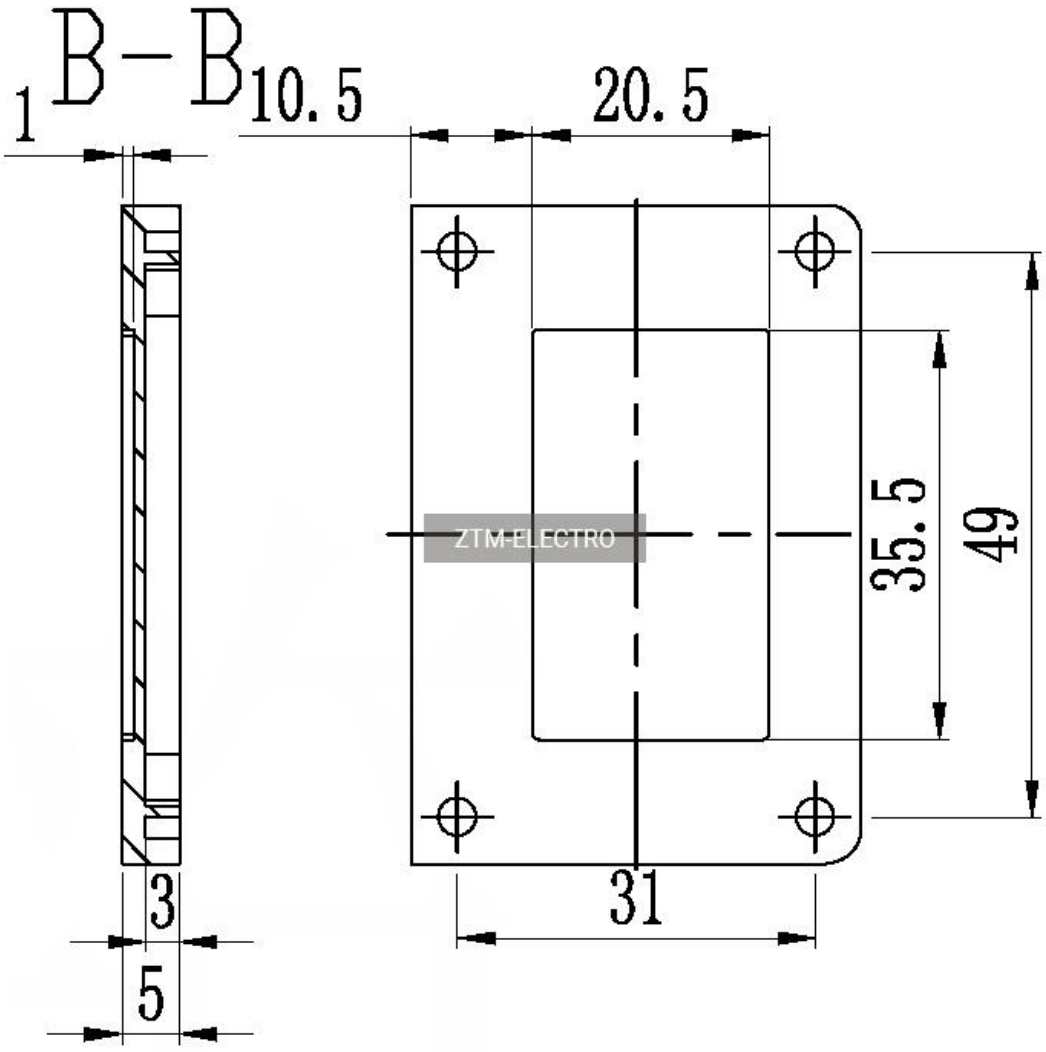
B-B
1
10.5
20.5
35.5
49
31
3
5
ZTM-ELECTRO

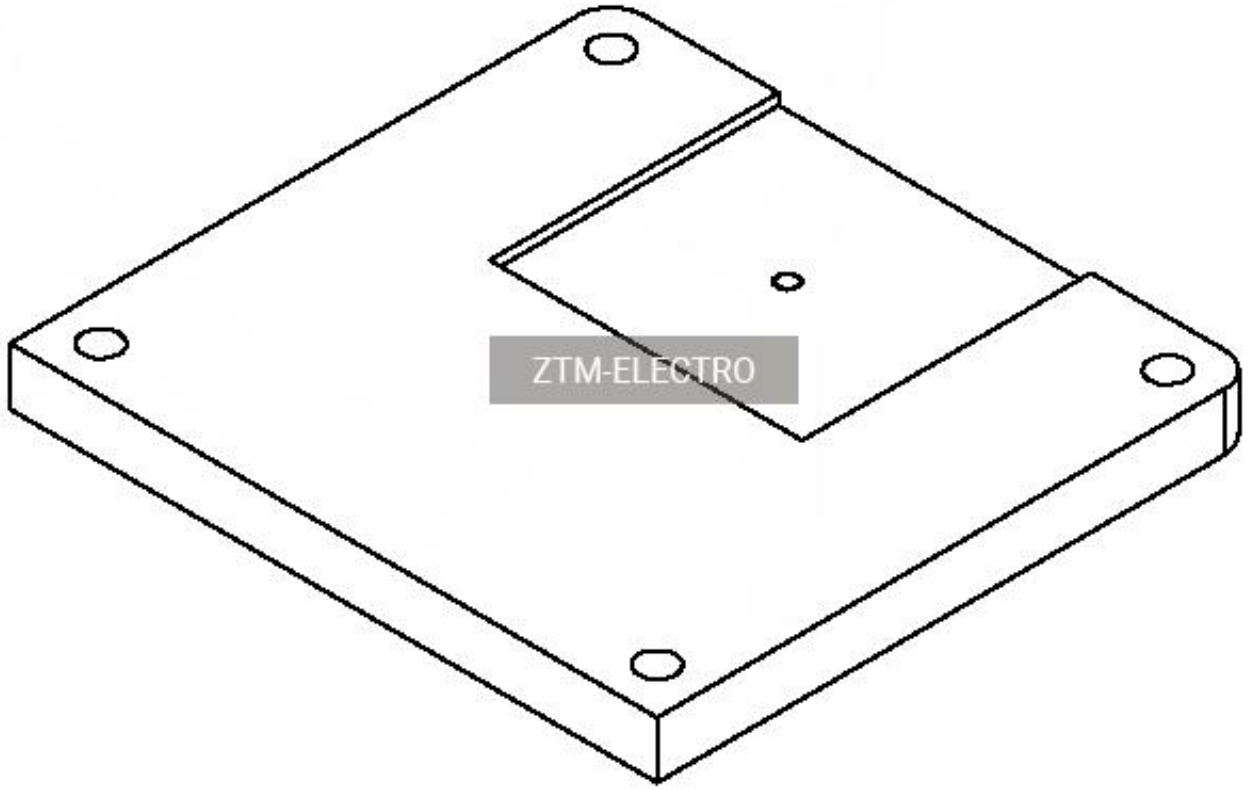
ZTM-ELECTRO

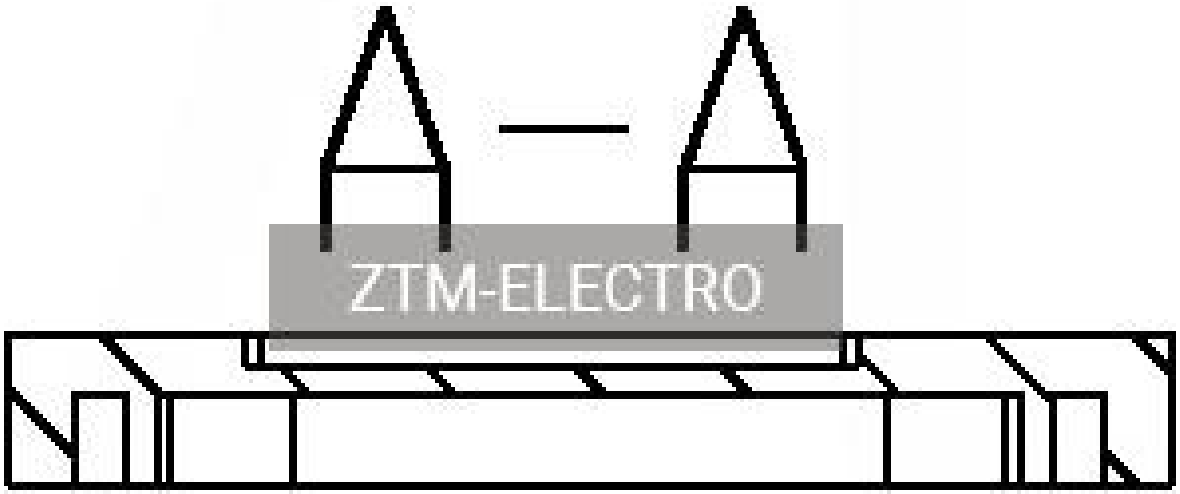
ZTM-ELECTRO

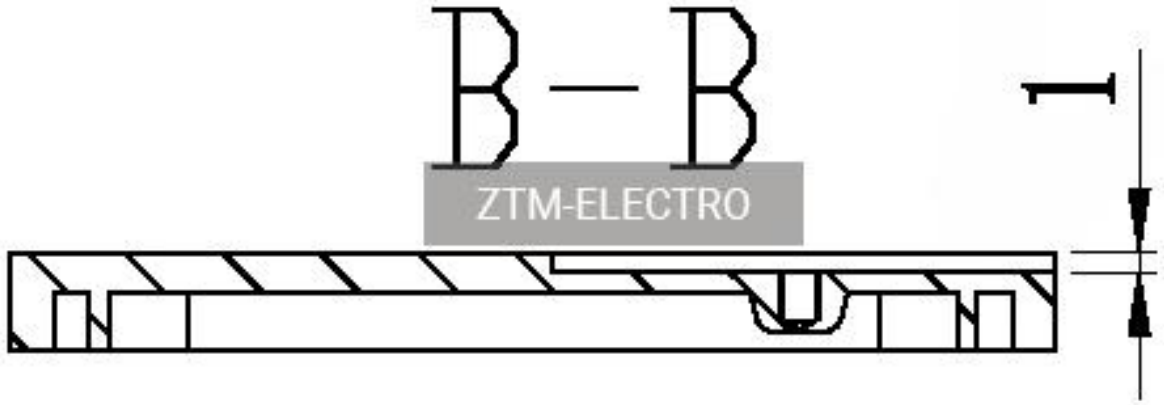

ZTM-ELECTRO

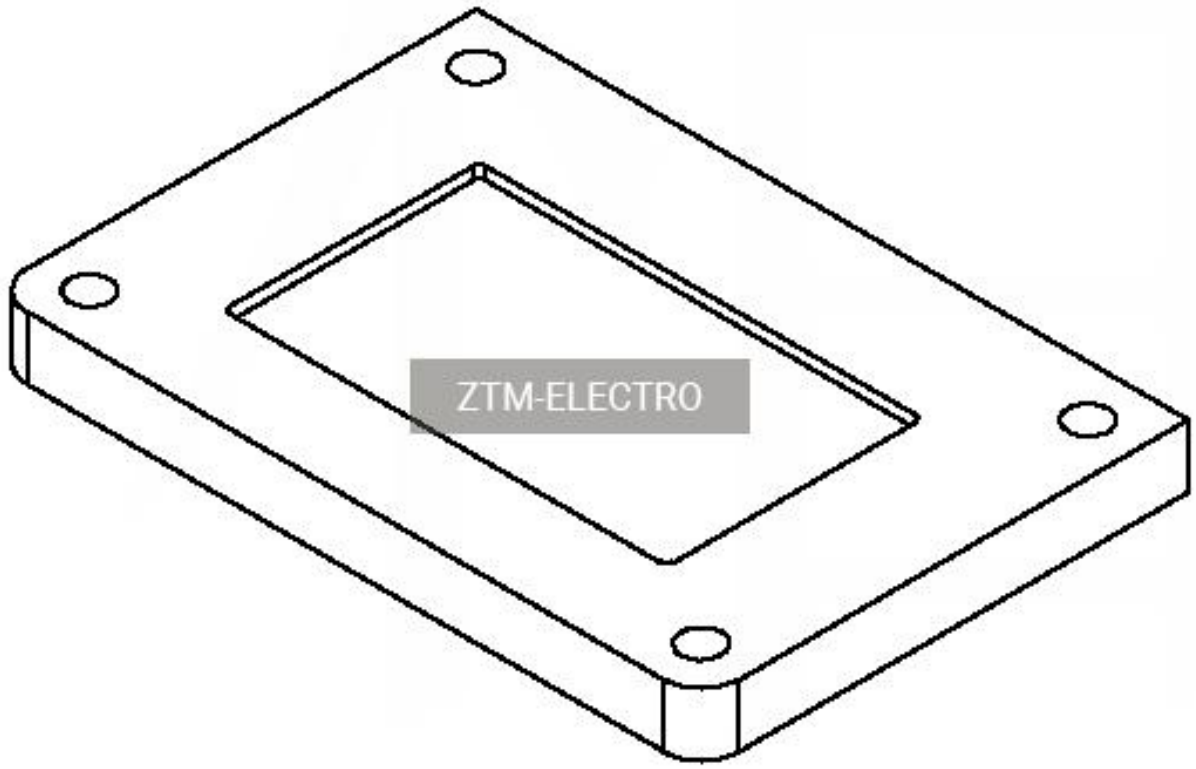

ZTM-ELECTRO

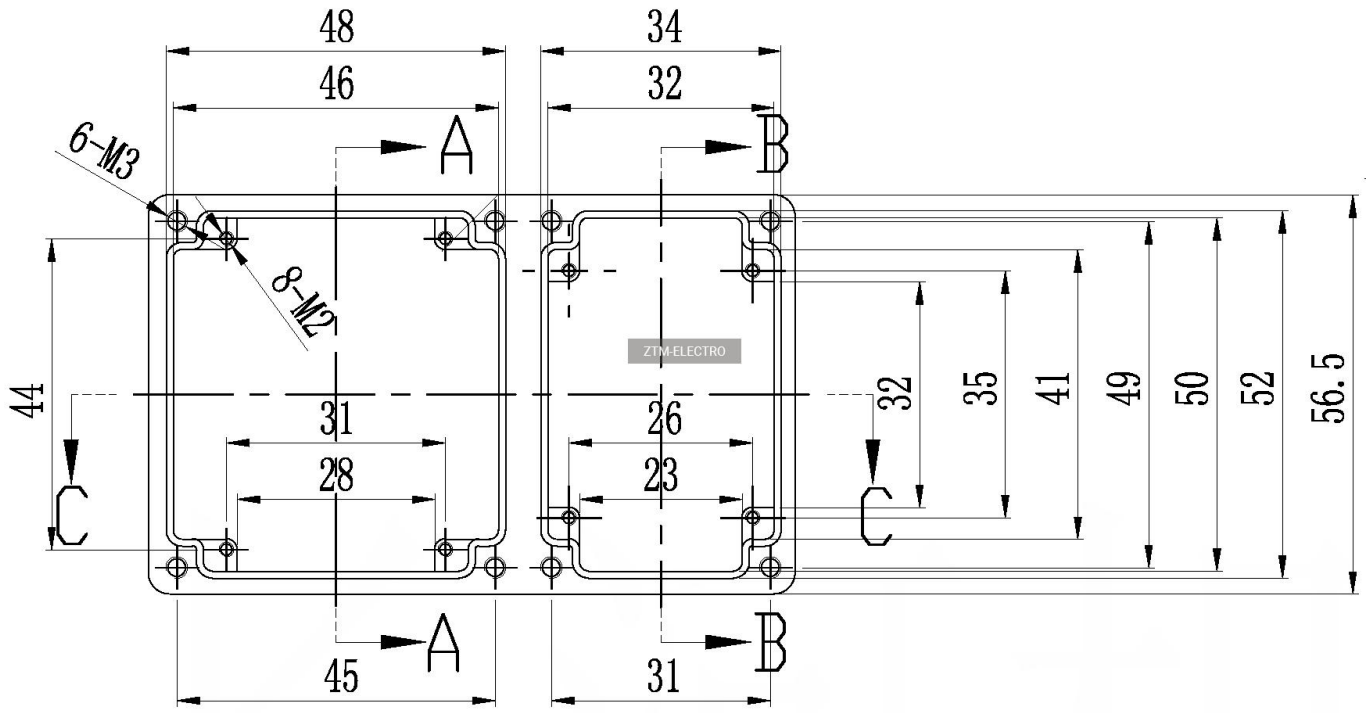
48
46
34
32
6-M3
8-M2
A
B
44
C
31
28
26
23
32
35
41
49
50
52
56.5
45
31

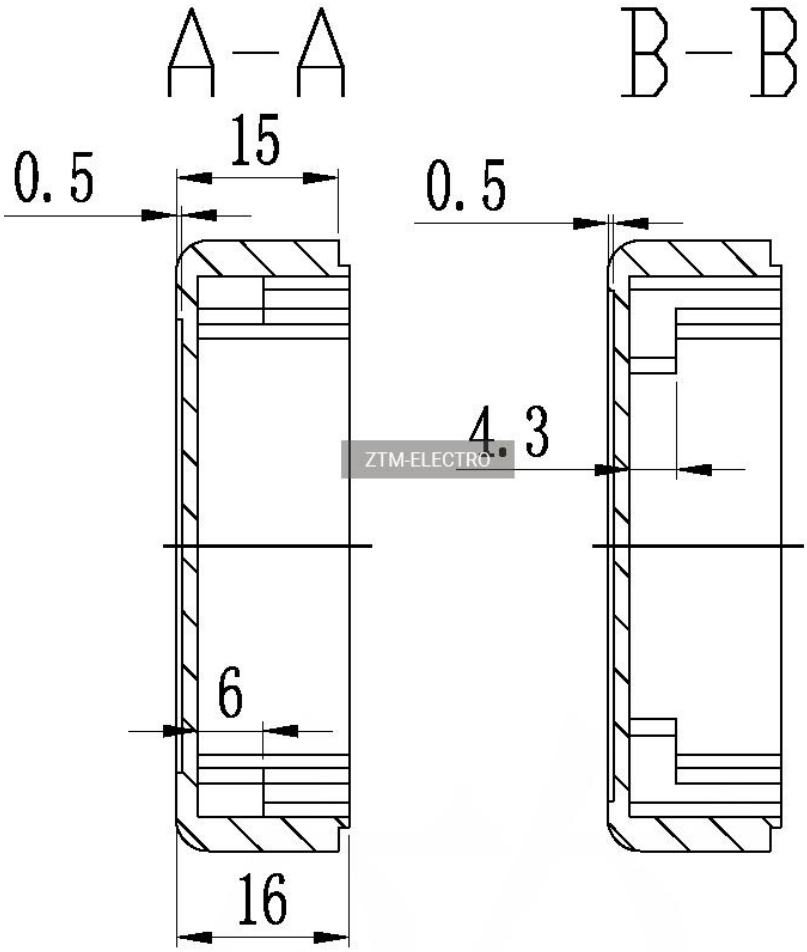
A-A
B-B
0.5
15
0.5
4.3
6
16

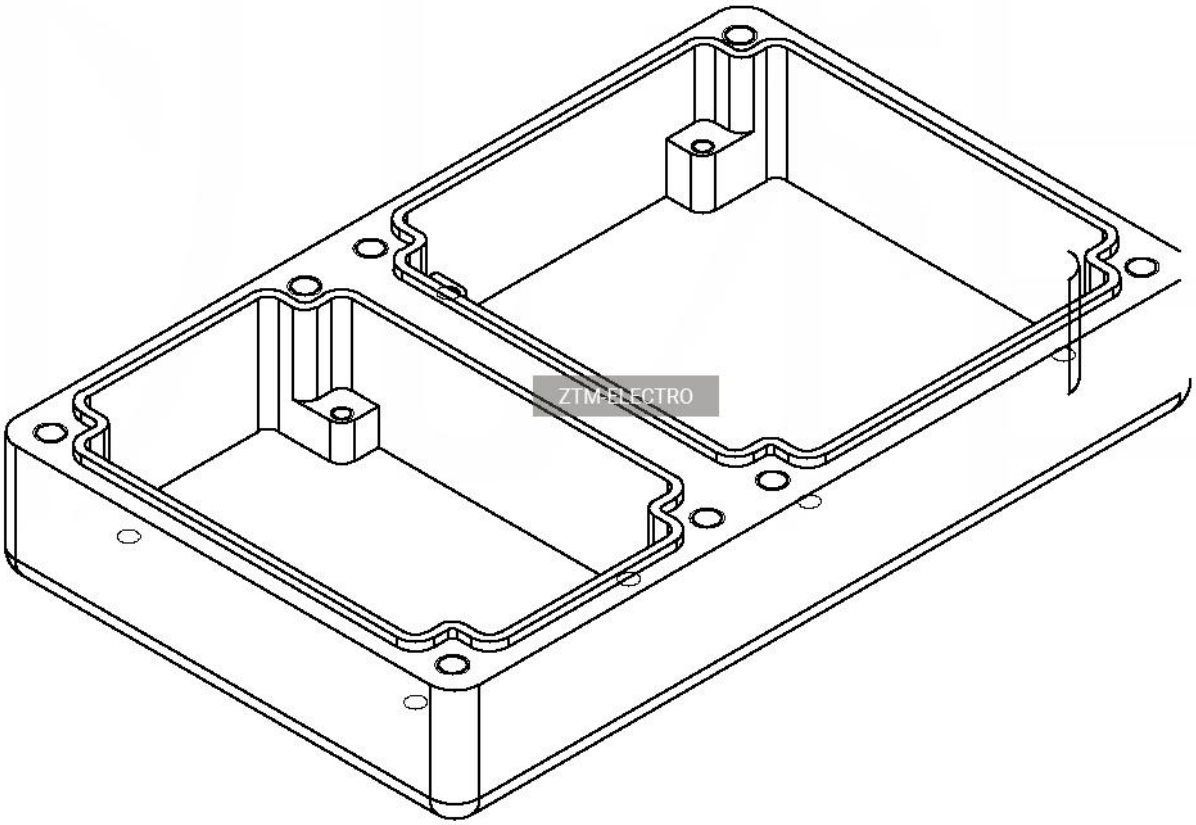
ZTM-ELECTRO

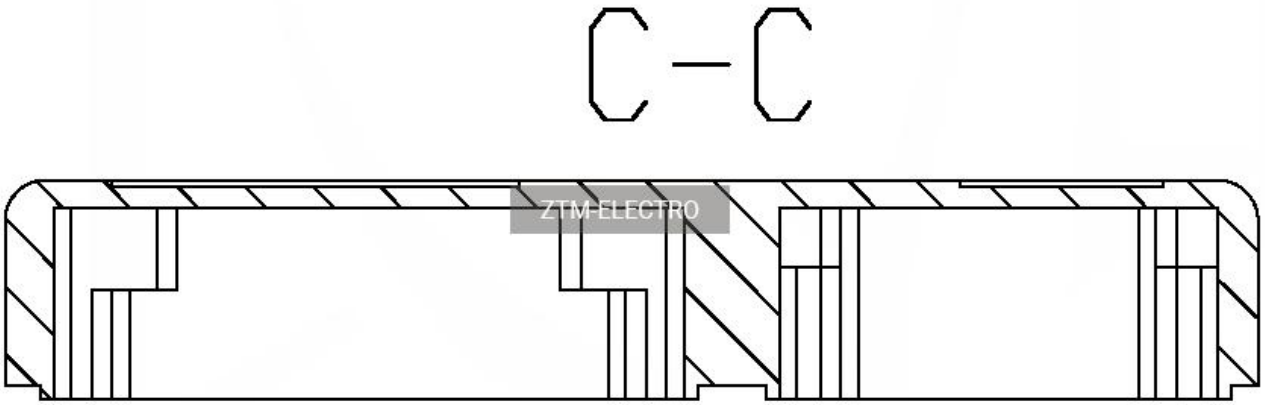
C–C
ZTM-ELECTRO

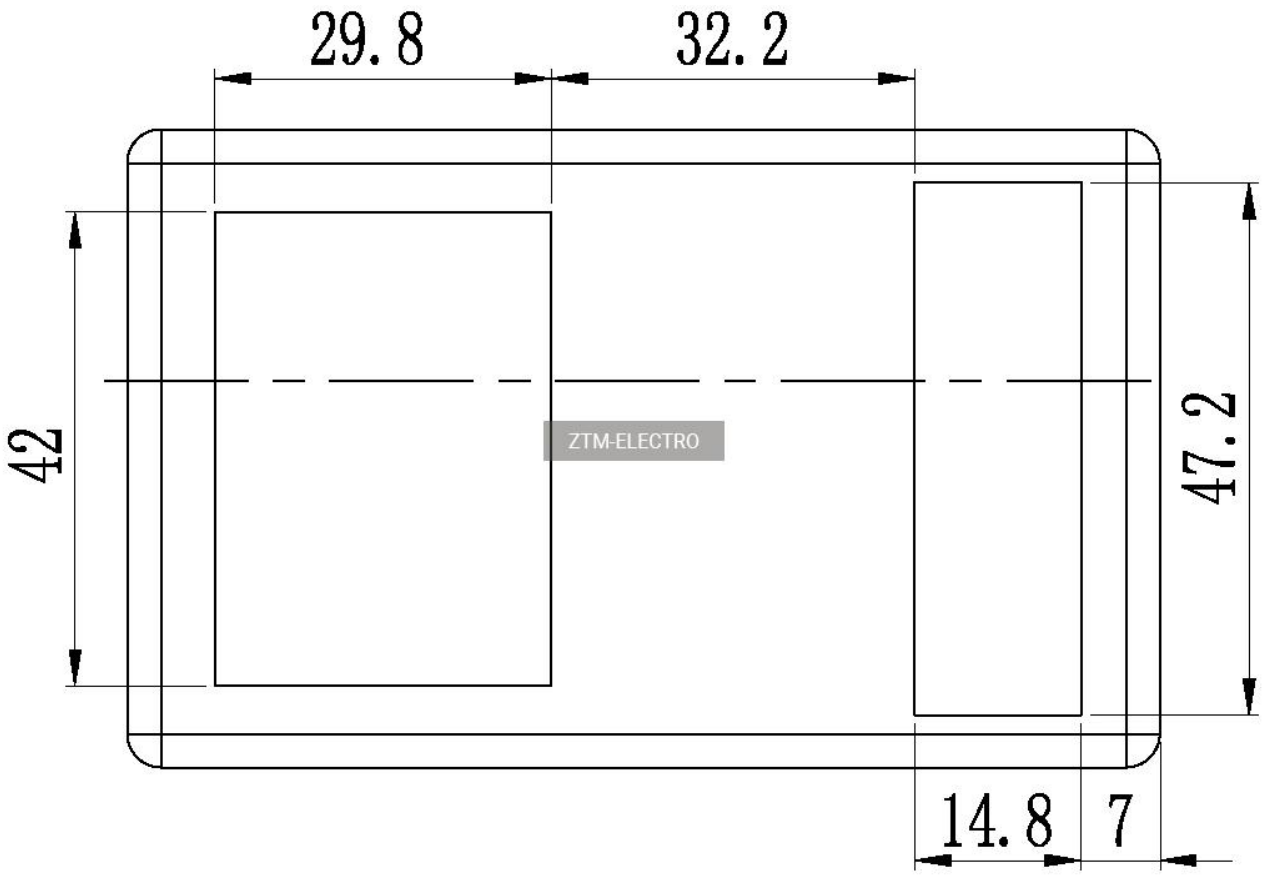
29.8
32.2
42
47.2
14.8
7
ZTM-ELECTRO

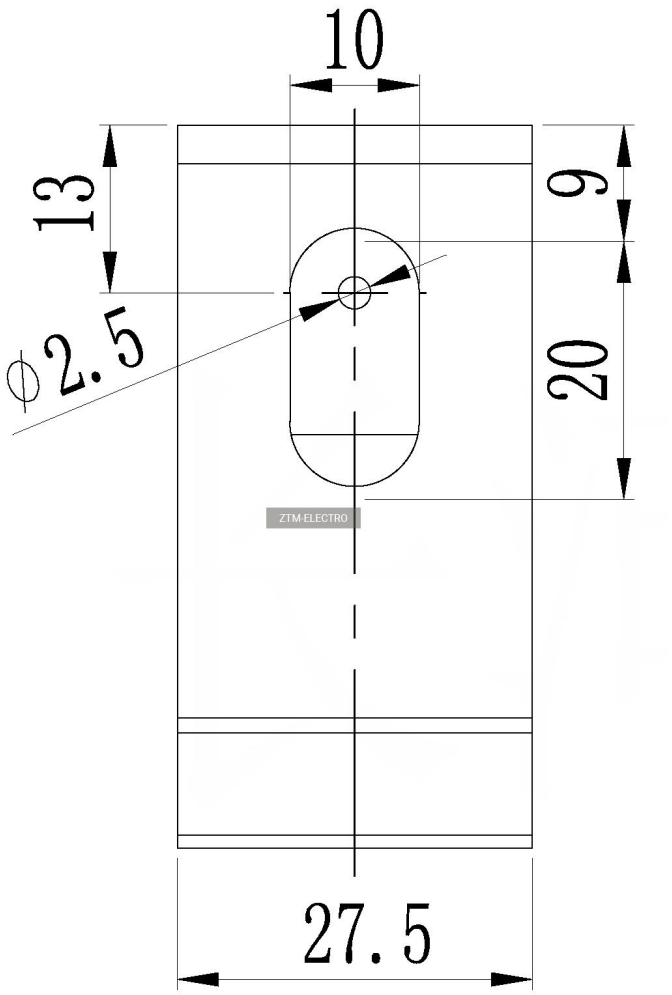
10
13
9
20
ϕ2.5
27.5
ZTM-ELECTRO

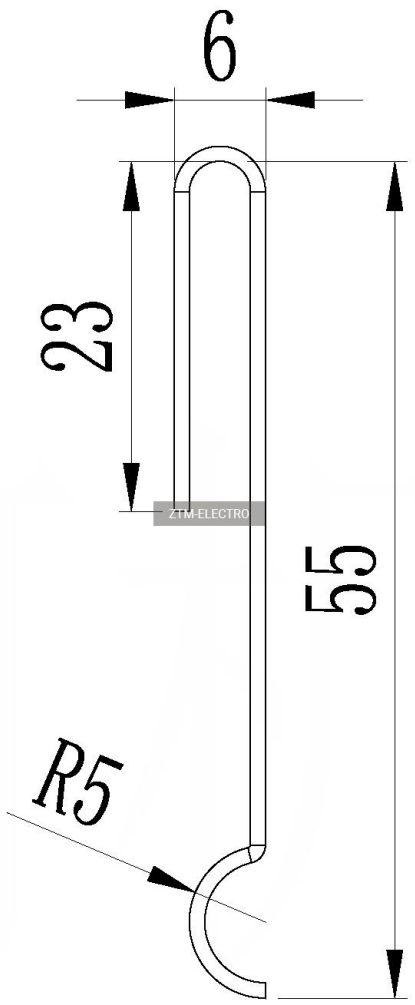
6
23
55
R5

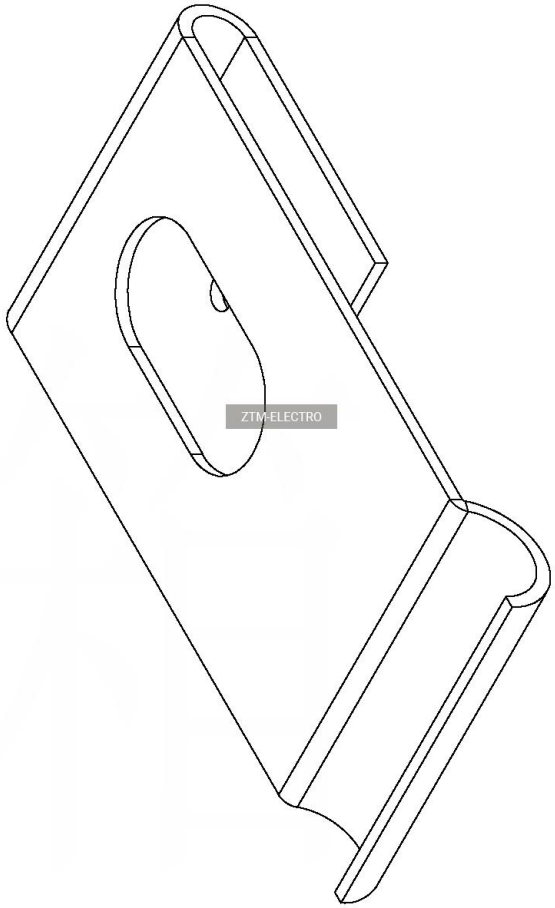
ZTM-ELECTRO