Описание

Корпуса из сверхпрочного ABS пластика с возможностью установки печатных плат.

Характеристики

Длина, мм: 250

Ширина, мм: 240

Высота, мм: 85

Материал корпуса: ABS

Материал крышки: ABS

Степень защиты: IP65

Цвет: Серый

Температурный диапазон: -20 ℃ ~ 70 ℃

Крепление крышки: 9 винтов

Внутренние стойки для монтажа печатной платы: Да

Отверстия (Выемки) под кабель: 4

Чертежи

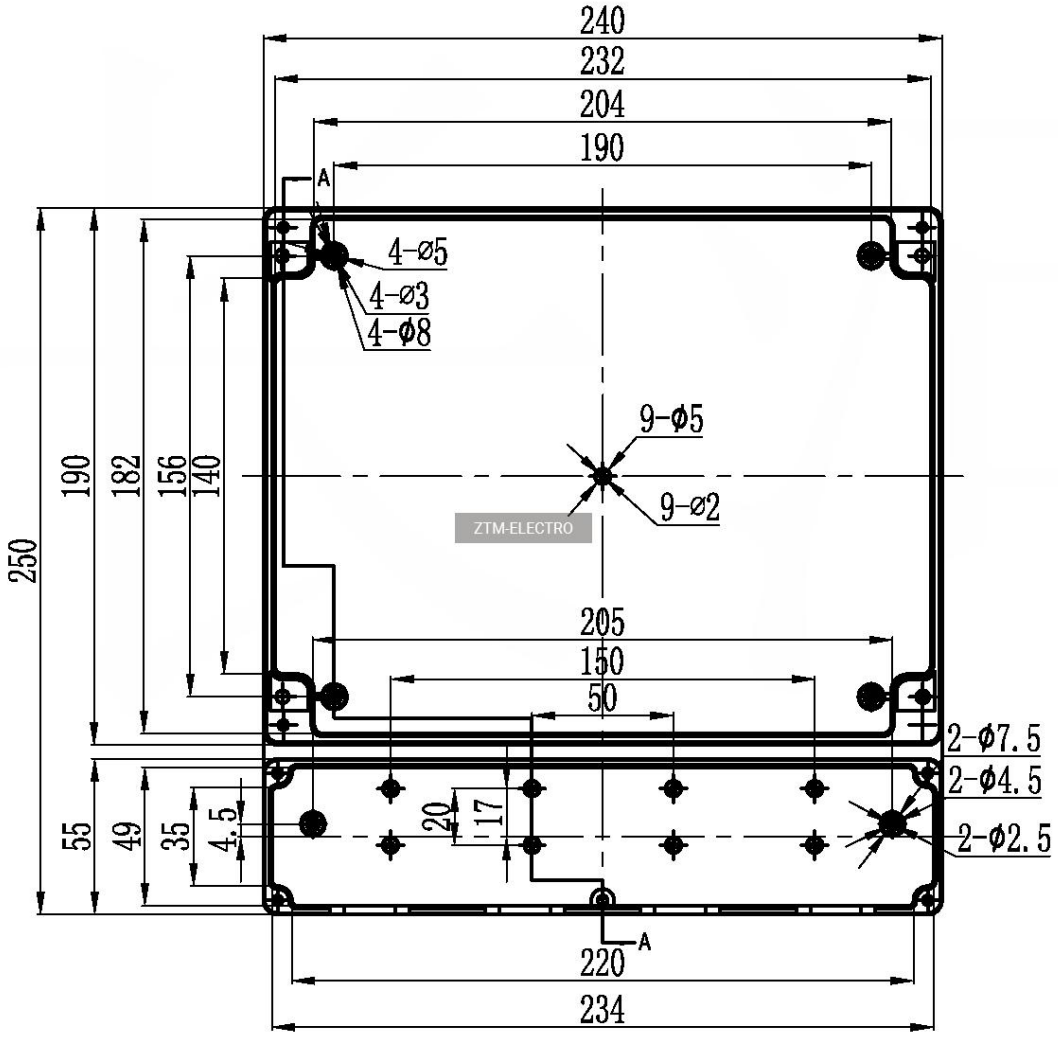
240
232
204
190
A
4-ø5
4-ø3
4-φ8
9-φ5
9-ø2
ZTM-ELECTRO
190
182
156
140
250
205
150
50
2-φ7.5
2-φ4.5
2-φ2.5
55
49
35
4.5
20
17
A
220
234

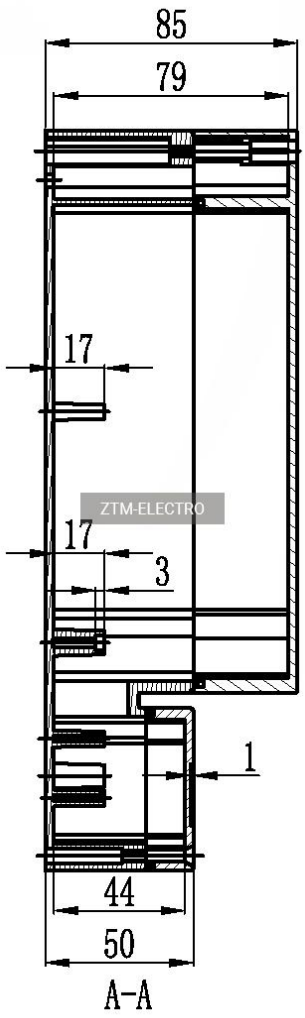

ZTM-ELECTRO

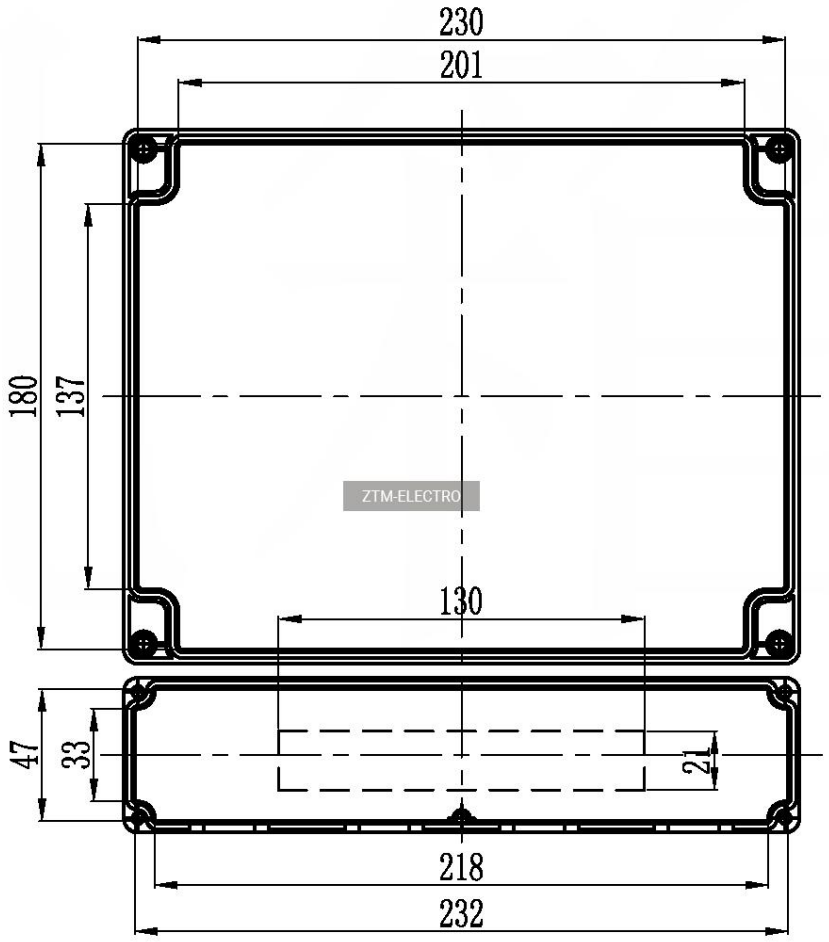
230
201
180
137
130
47
33
21
218
232

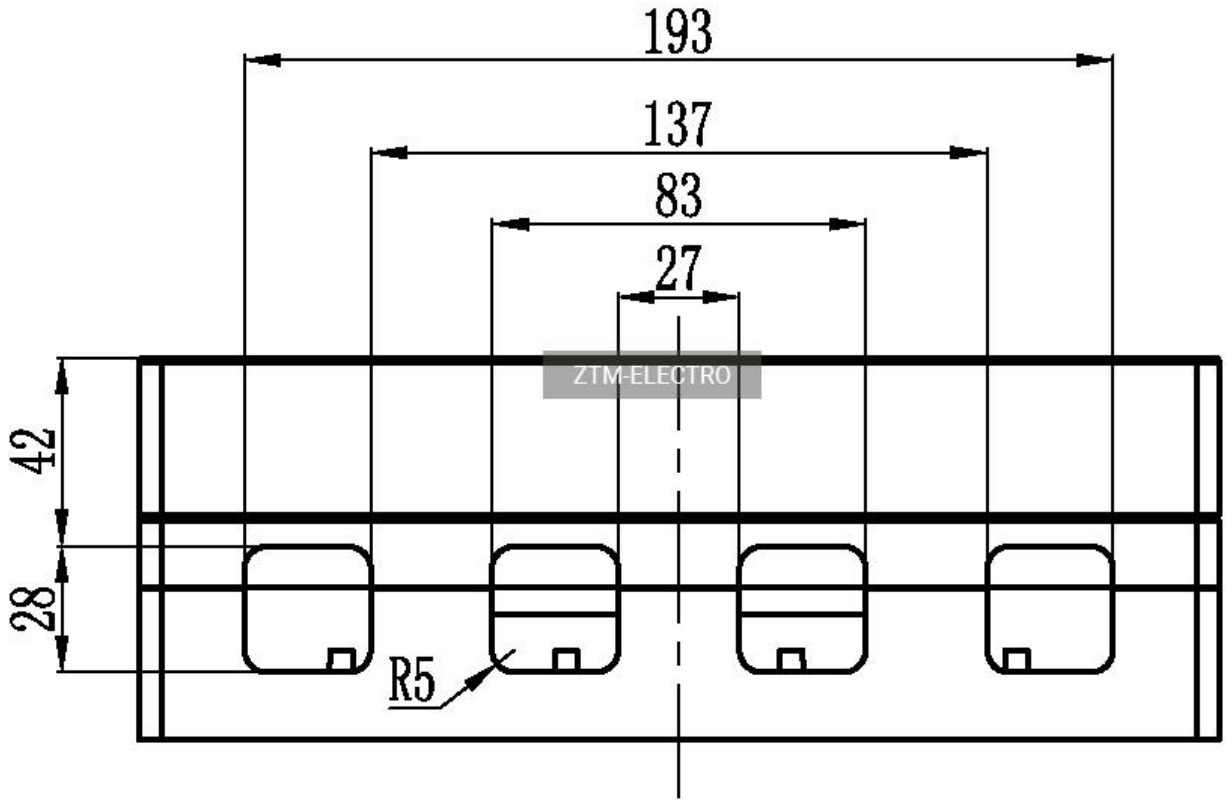
193
137
83
27
42
28
R5
ZTM-ELECTRO

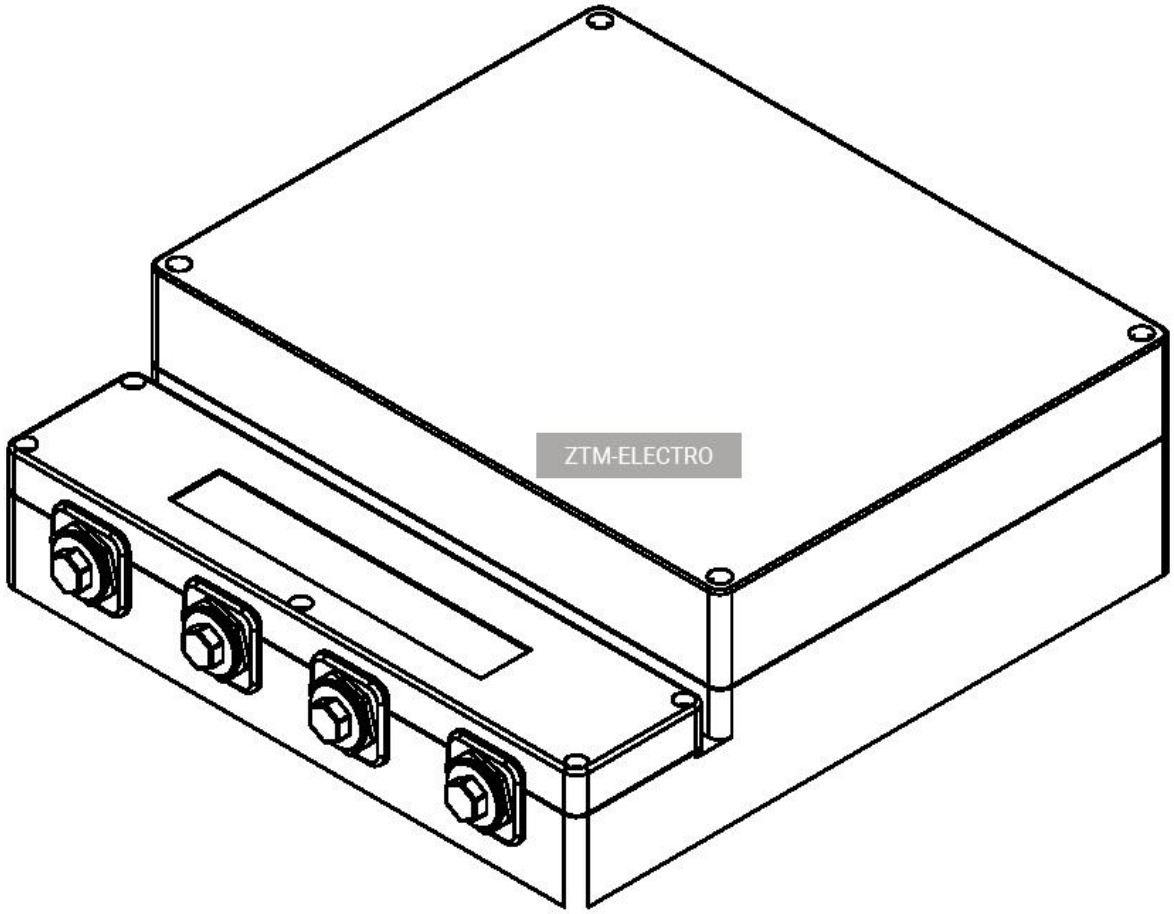
ZTM-ELECTRO