Описание

Корпус из алюминия для измерительных приборов, сетевых фильтров, датчиков и другого оборудования.

Характеристики

Длина, мм: 216

Ширина, мм: 164

Высота, мм: 68

Материал корпуса: Алюминий

Степень защиты: IP54

Температурный диапазон: -40 ℃ ~ 120 ℃

Крепление крышки: 4 винта

Фланец для монтажа: Да

Порошковая покраска поверхности: Да

Ударопрочность: Да

Устойчивость к ржавчине: Да

Окно под ЖК-дисплей(индикатор): 75,4*75,3

Индивидуальное изготовление отверстий по чертежам: Да

Чертежи

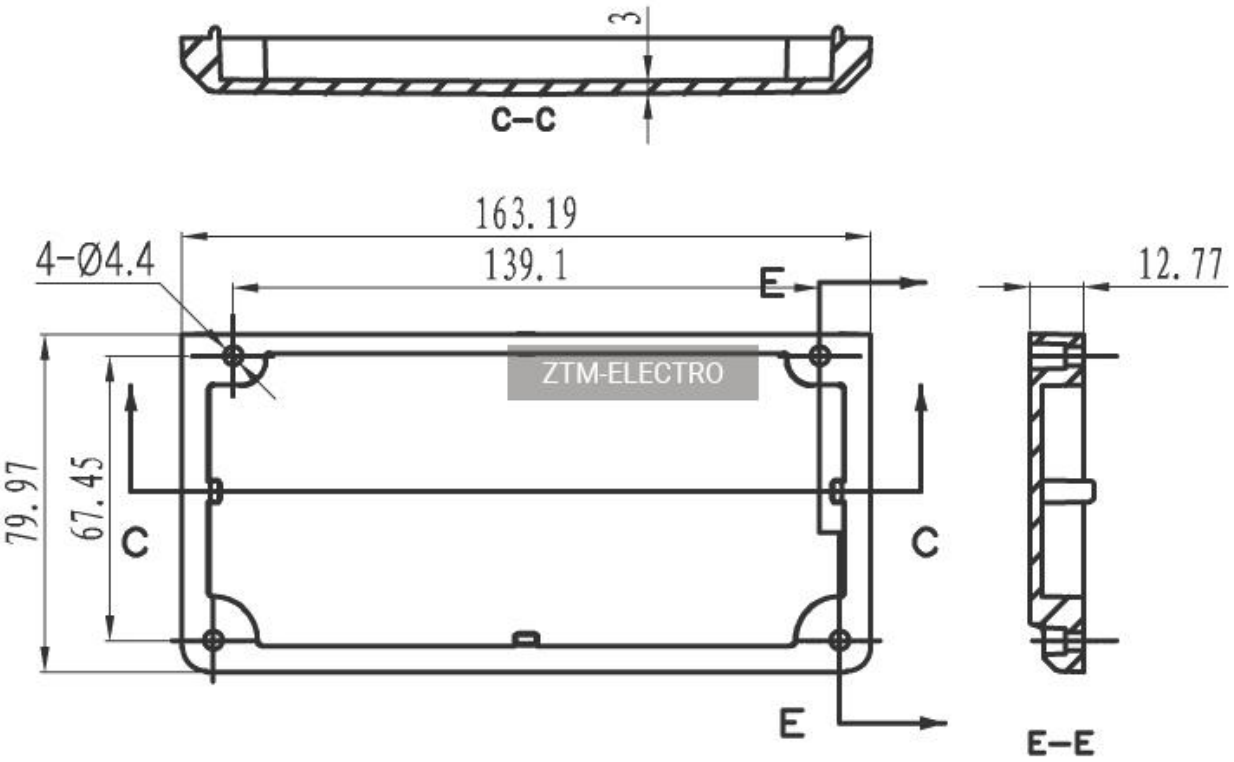

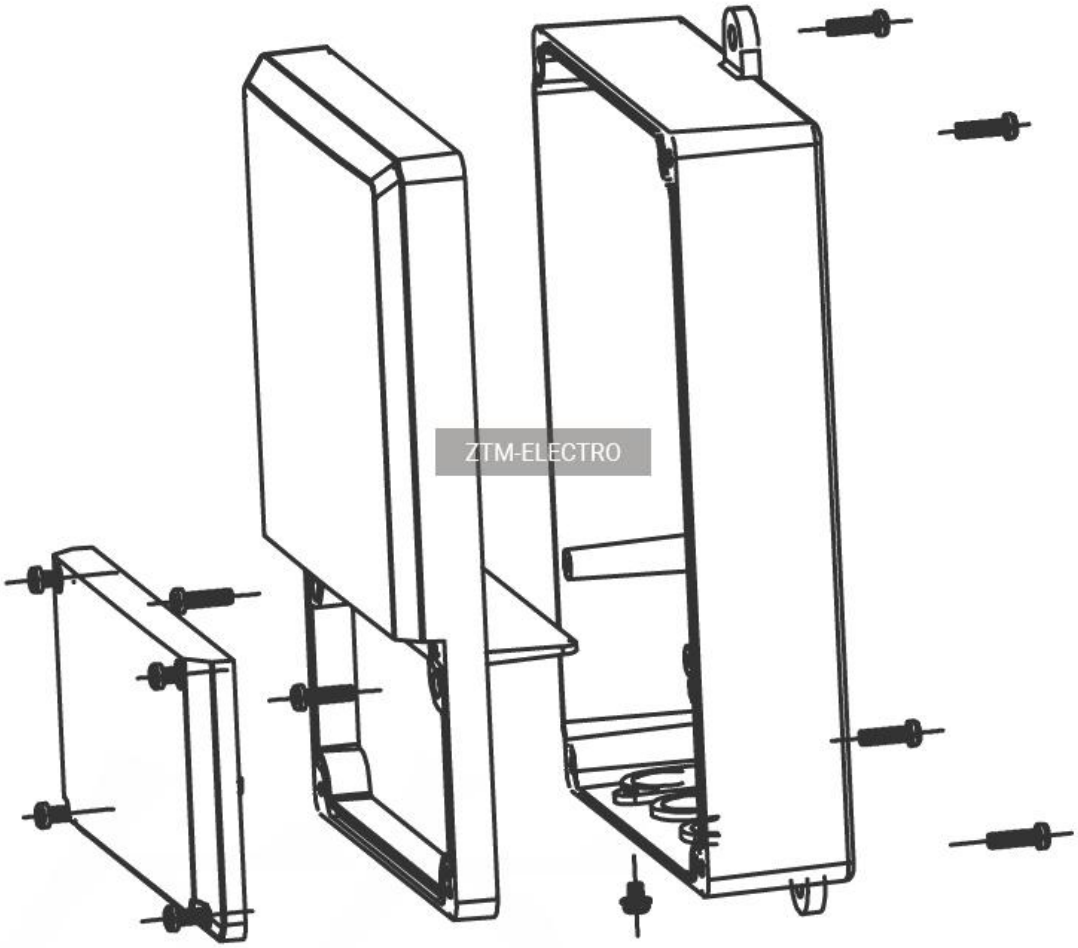
ZTM-ELECTRO

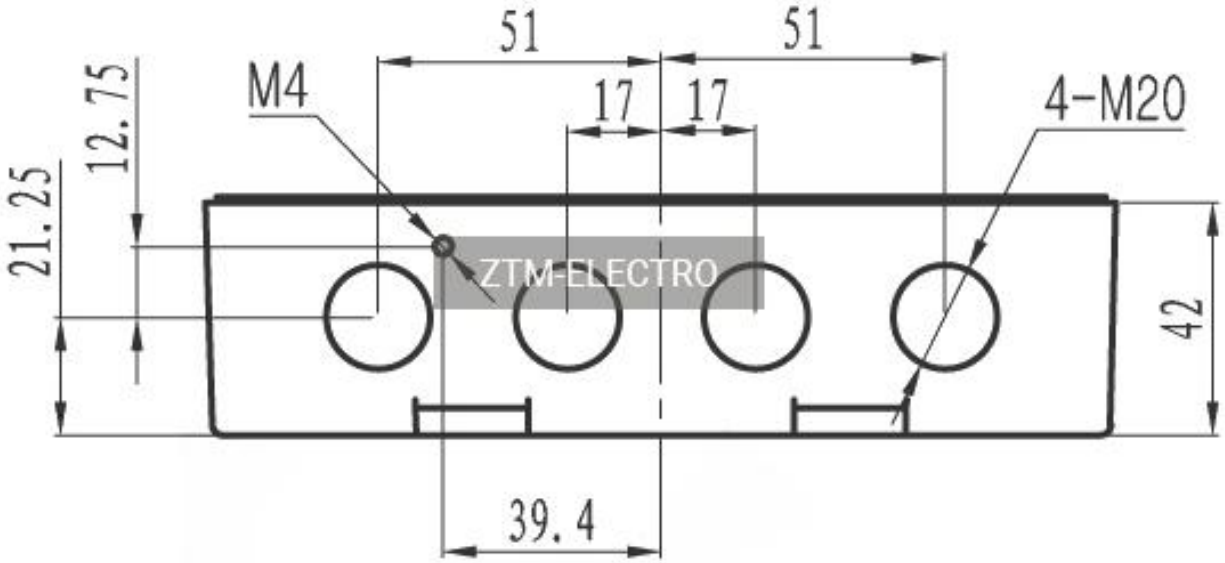
51
51
M4
17
17
4-M20
12.75
21.25
42
39.4
ZTM-ELECTRO

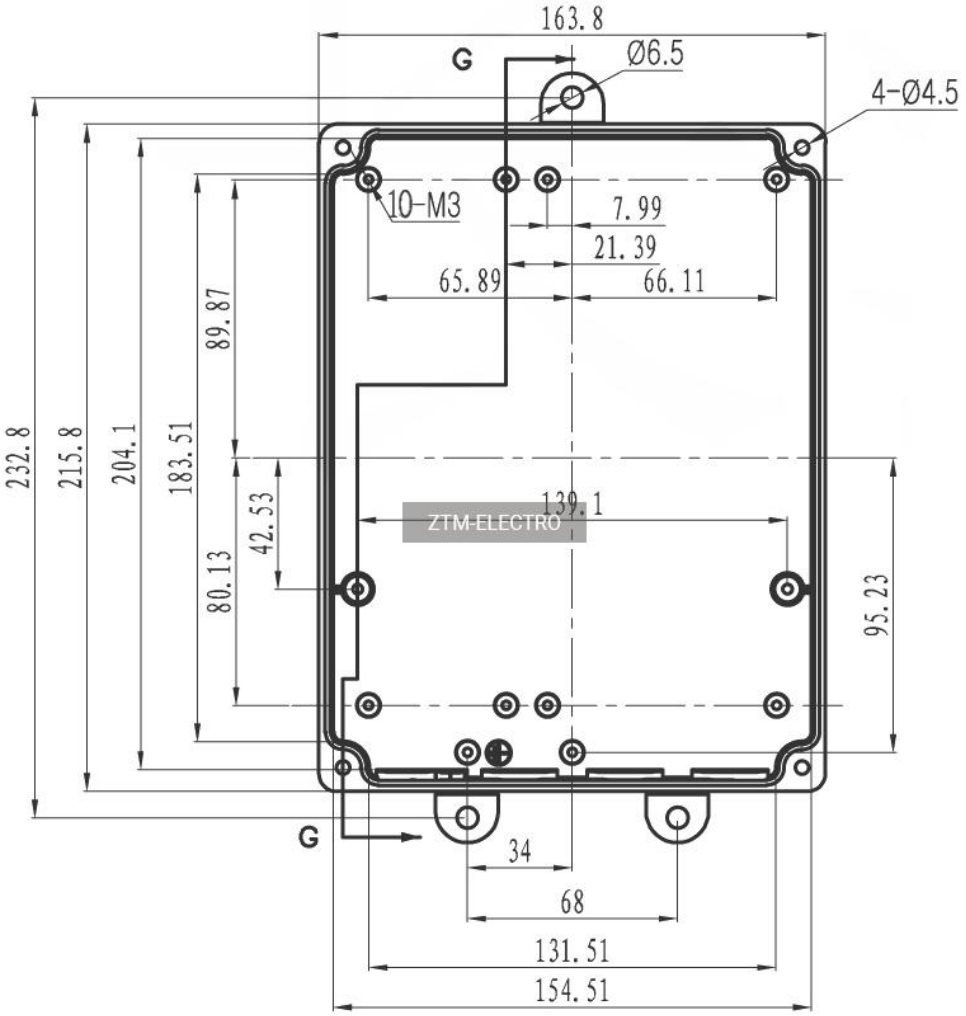
163.8
G
Ø6.5
4-Ø4.5
10-M3
7.99
21.39
65.89
66.11
89.87
232.8
215.8
204.1
183.51
42.53
80.13
139.1
95.23
G
34
68
131.51
154.51

ZTM-ELECTRO

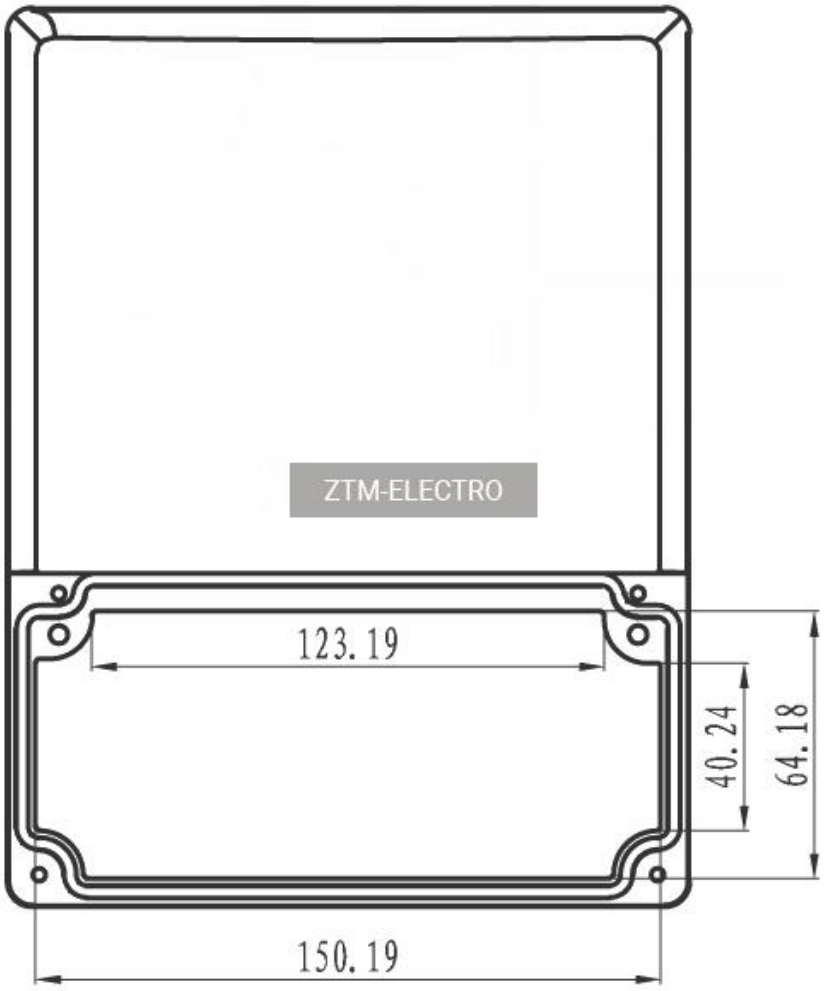
ZTM-ELECTRO
123.19
40.24
64.18
150.19

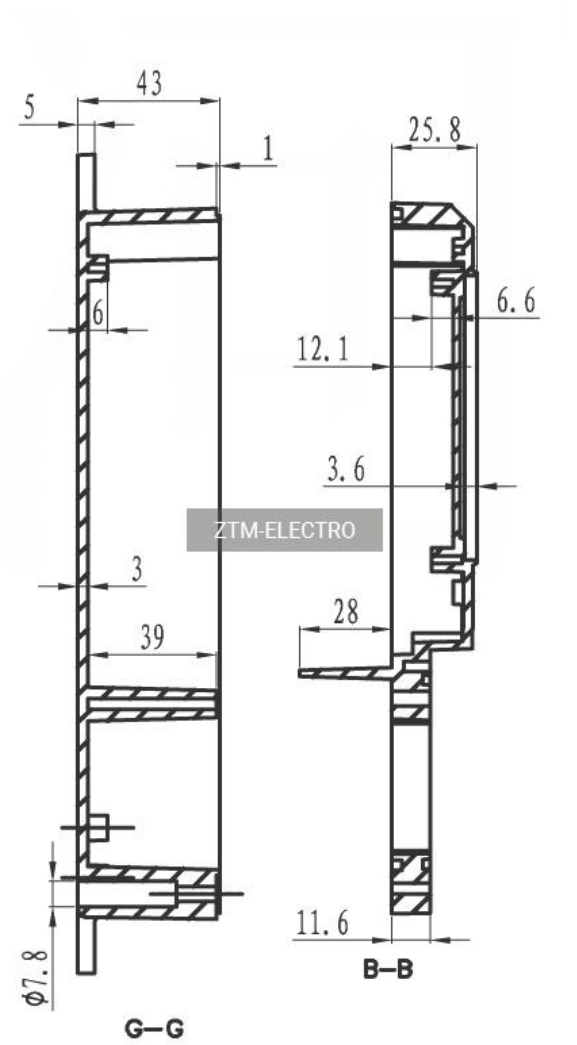
43
5
1
6
3
39
ϕ7.8
G—G
25.8
6.6
12.1
3.6
28
11.6
B—B
ZTM-ELECTRO

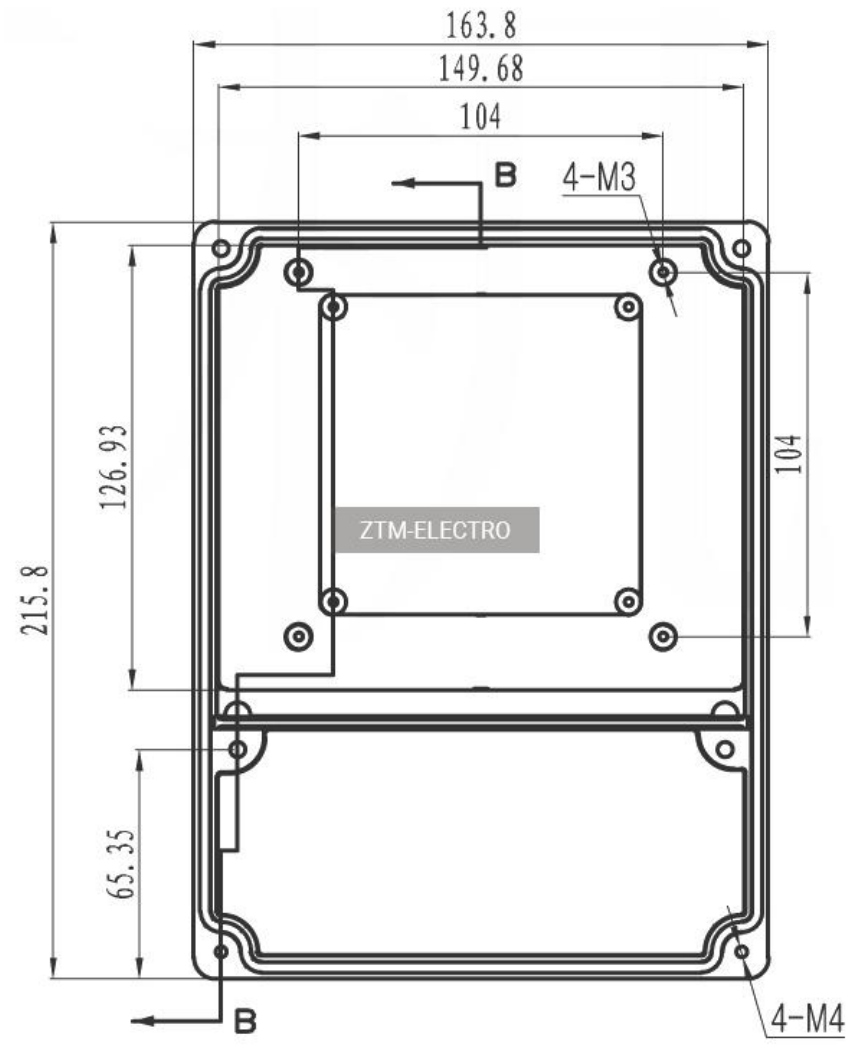
163.8
149.68
104
B
4-M3
126.93
104
215.8
65.35
B
4-M4
ZTM-ELECTRO