Описание

Корпус из алюминиевого профиля с анодированной поверхностью обладает высокой эффективностью экранирования ЭМС и хорошими тепловыми характеристиками.

Характеристики

Ширина, мм: 124

Высота, мм: 86

Материал корпуса: Алюминий

Степень защиты: IP52-53

Крепление крышки: 4 винта

Фланец для монтажа: Нет

Ударопрочность: Да

Устойчивость к ржавчине: Да

Обработка поверхности анодным окислением: Да

Высокая эффективность экранирования ЭМС: Да

Хорошие тепловые характеристики: Да

Индивидуальное изготовление отверстий по чертежам: Да

Чертежи

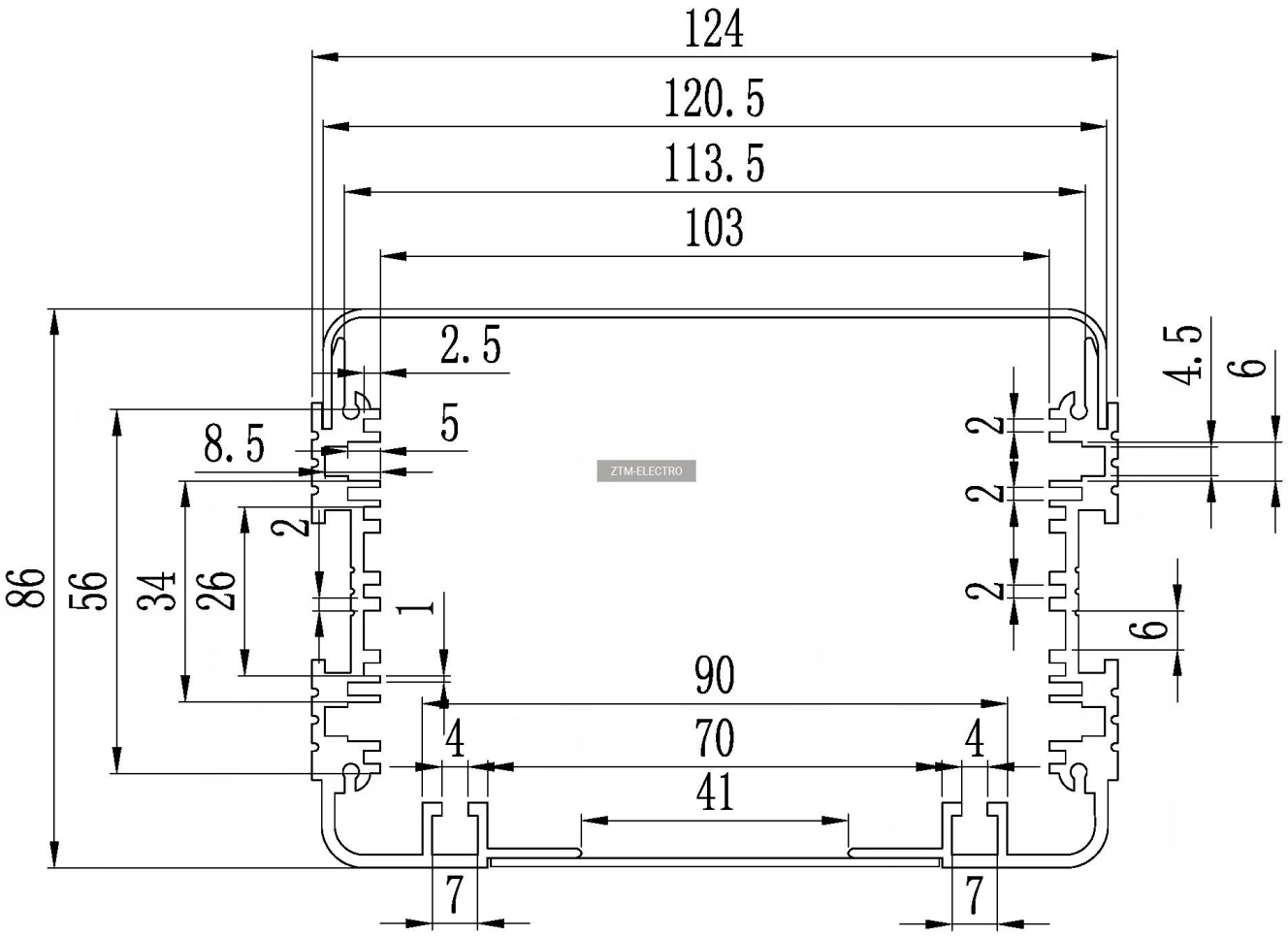
124
120.5
113.5
103
2.5
5
8.5
2
1
86
56
34
26
90
70
41
4
4
7
7
2
2
2
4.5
6
6
ZTM-ELECTRO

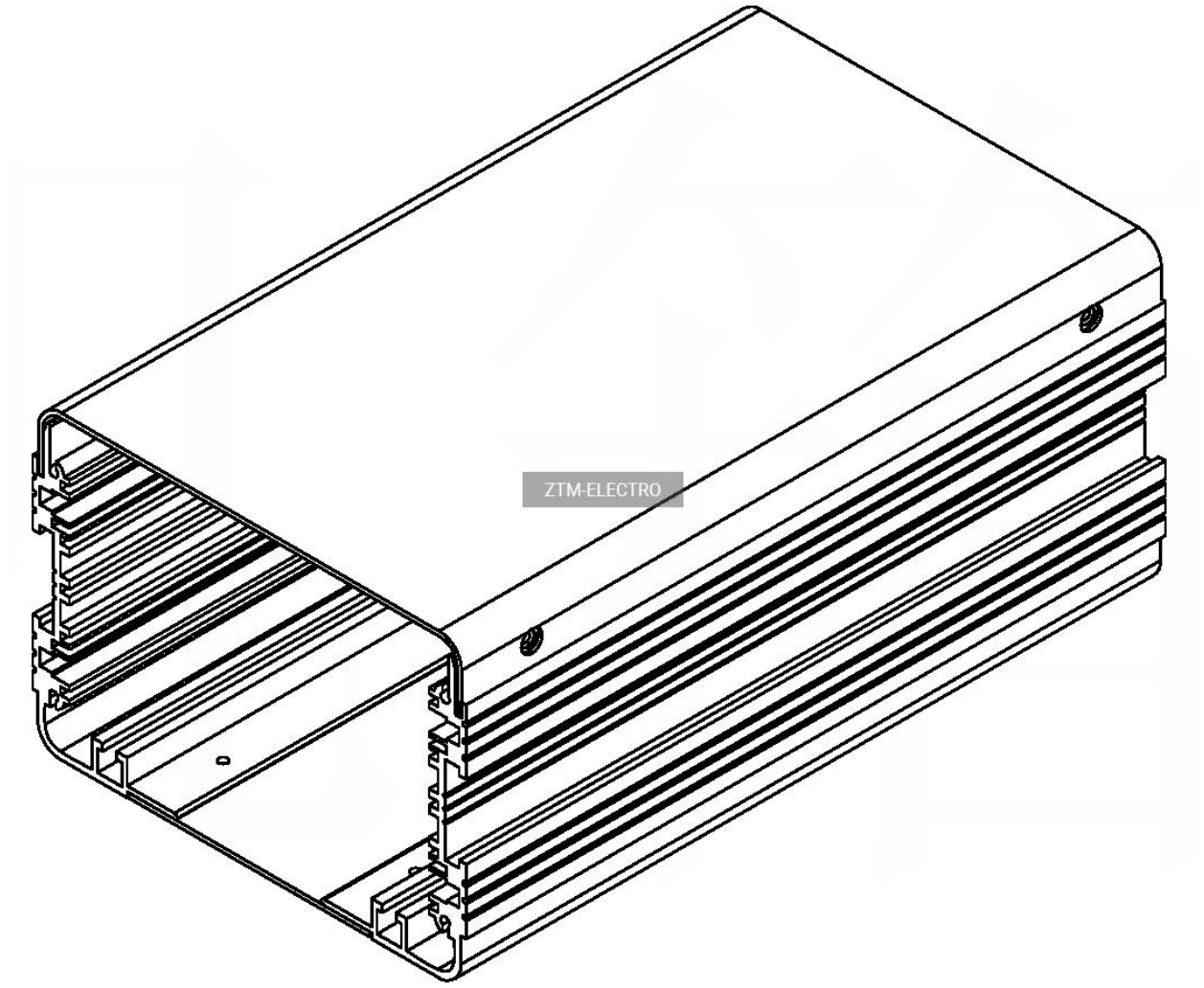
ZTM-ELECTRO