Описание

Корпуса для контроллеров из сверхпрочного ABS пластика с возможностью установки печатных плат и фиксации на DIN-рейку.

Характеристики

Длина, мм: 96

Ширина, мм: 90

Высота, мм: 41

Материал: ABS

Клеммная колодка: Да

Хорошая теплоотдача: Да

Установка печатной платы: Да

Фиксация корпуса на DIN-рейке: Да

Чертежи

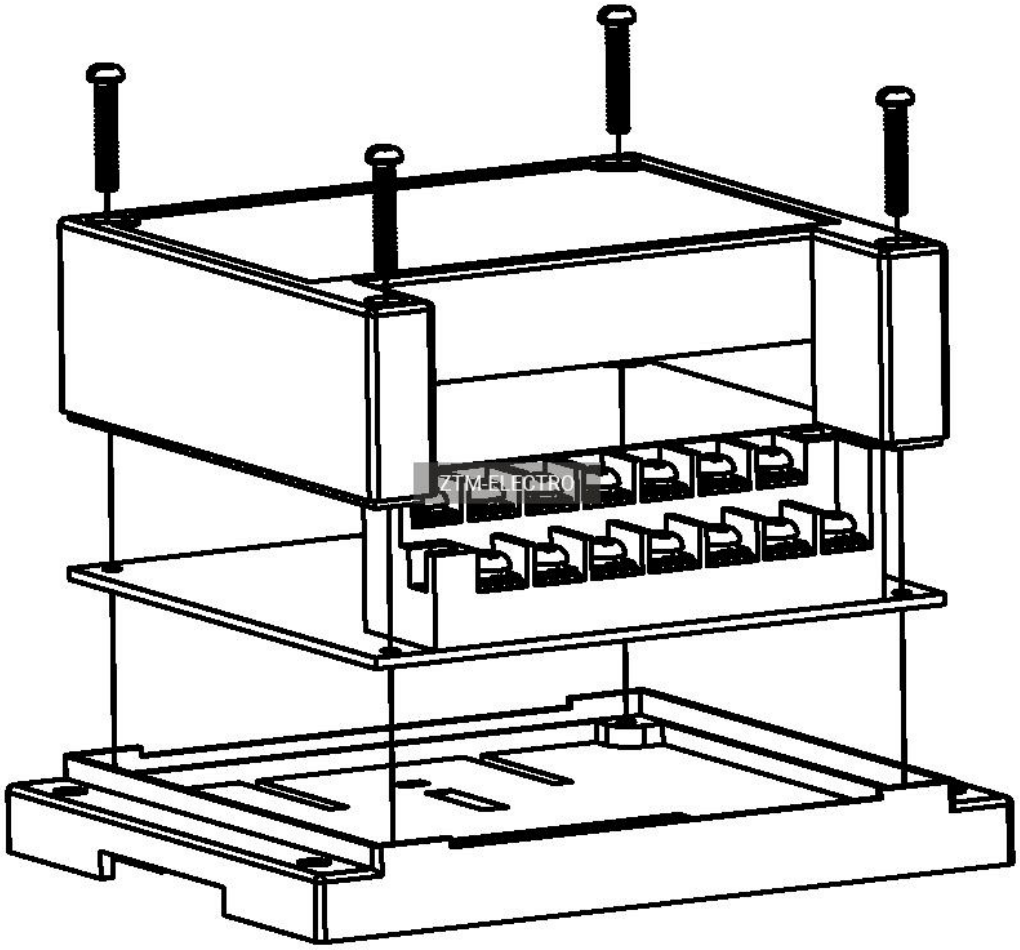

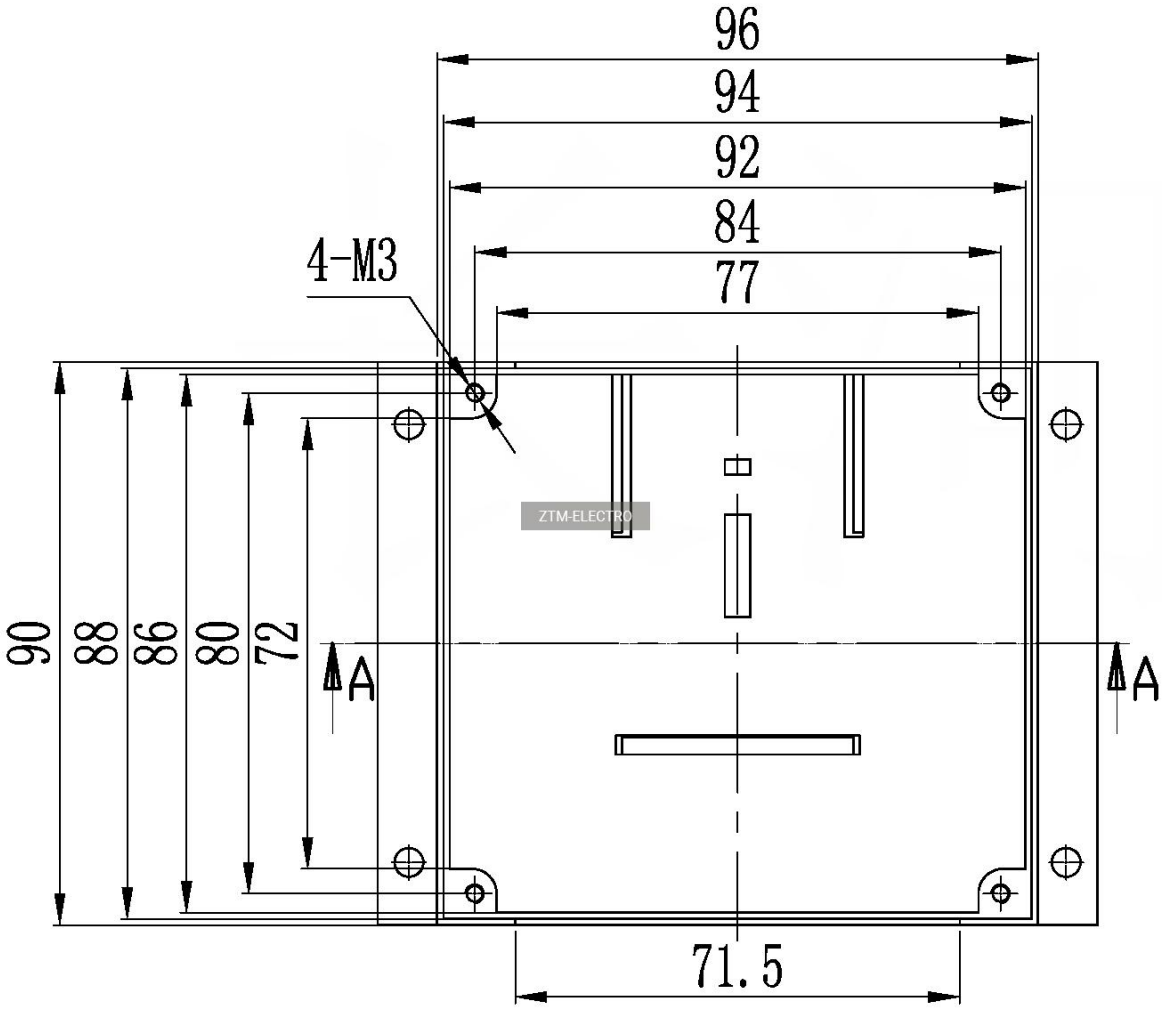
96
94
92
84
77
4-M3
90
88
86
80
72
A
A
71.5
ZTM-ELECTRO

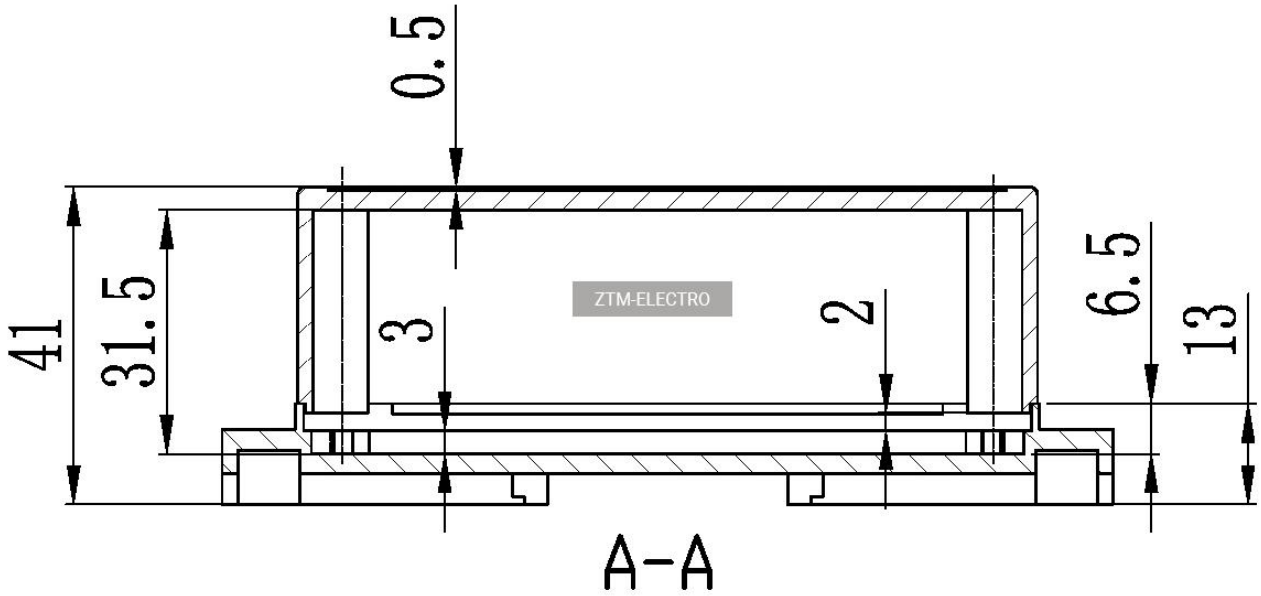
0.5
41
31.5
3
2
6.5
13
ZTM-ELECTRO
A-A

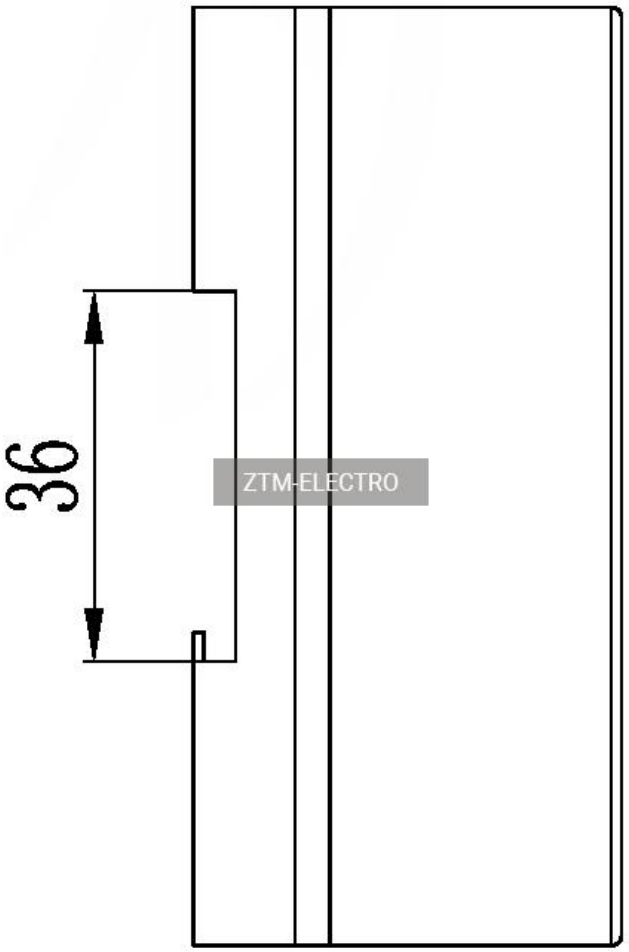

ZTM-ELECTRO

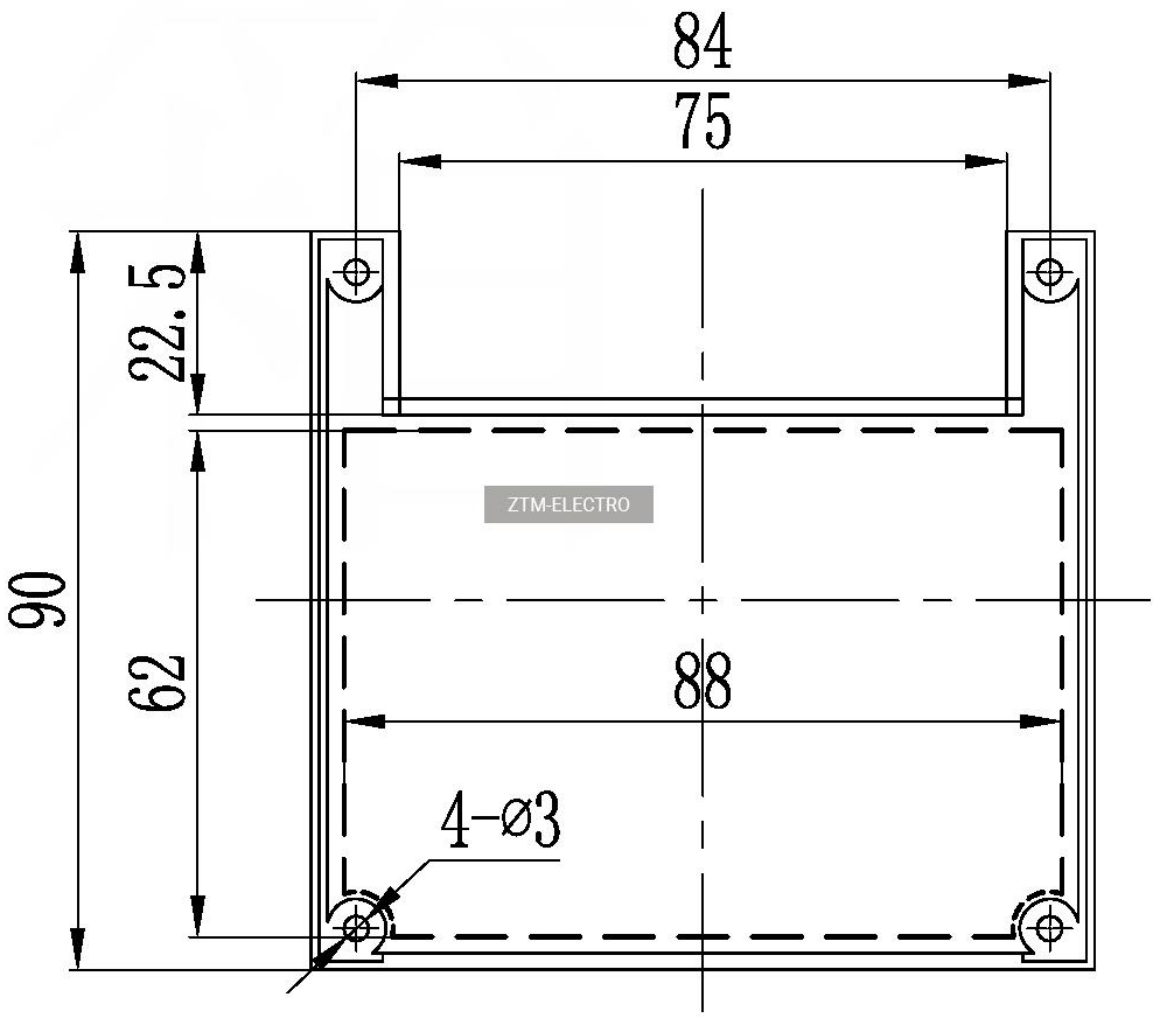
84
75
22.5
90
62
88
4-Ø3
ZTM-ELECTRO