Описание

Корпус для полевого датчика давления

Характеристики

Наружный диаметр, мм: 83

Внутренний диаметр, мм: 66,2

H, мм: 91,5

Материал: Алюминиевый сплав

Измеряемые параметры: Массовый расход, плотность, температура, объемный расход

Примечание

T2 - 1/2NPT; 3/4NPT

Чертежи

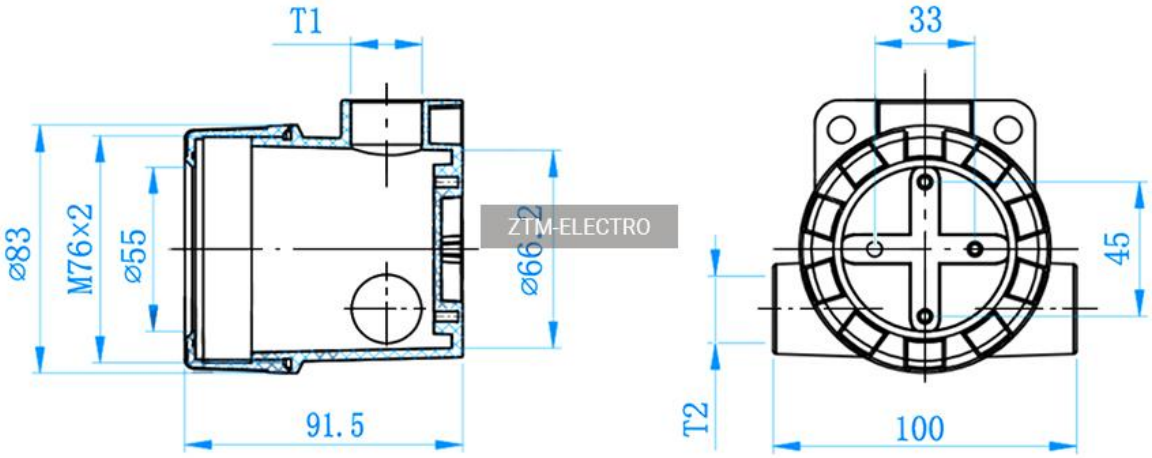

ZTM-ELECTRO