Описание

Корпус для полевого датчика давления

Характеристики

Наружный диаметр, мм: 124

H, мм: 112

Материал: Алюминиевый сплав

Измеряемые параметры: Массовый расход, плотность, температура, объемный расход

Примечание

T1 - M27x1,5 мм

T2 - 3/4 NPT
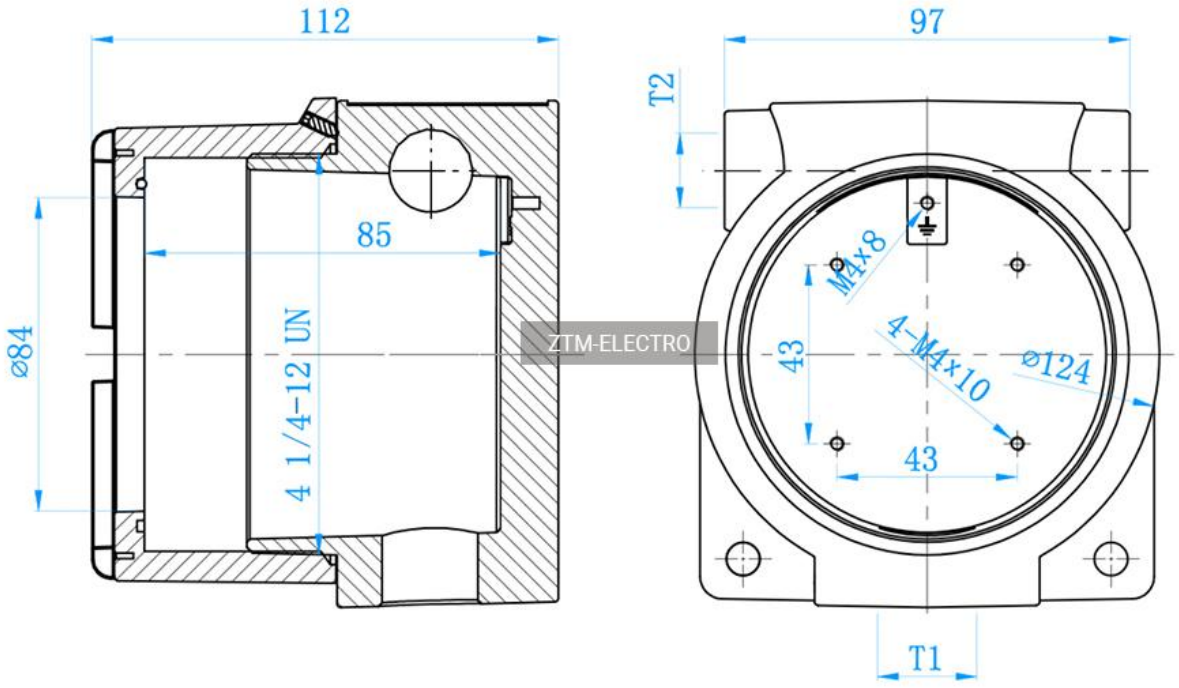
Чертежи