

Описание

Разъемные клеммники обеспечивают надёжное и безопасное соединение.

Характеристики

Количество контактов: 7

Длина, мм: 5,08*P

Ширина, мм: 12

Высота, мм: 8.47

Шаг, мм: 5.08

Материал: PA66

Цвет: Зеленый

Номинальный ток: 15A

Номинальное напряжение: 300В

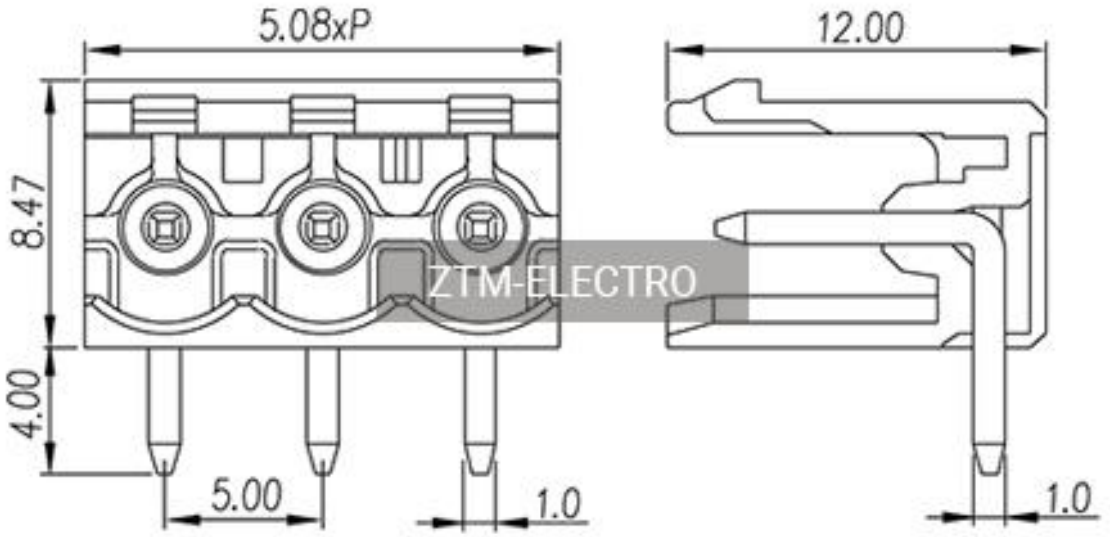
Температурный диапазон: -40 ℃ ~ 105 ℃

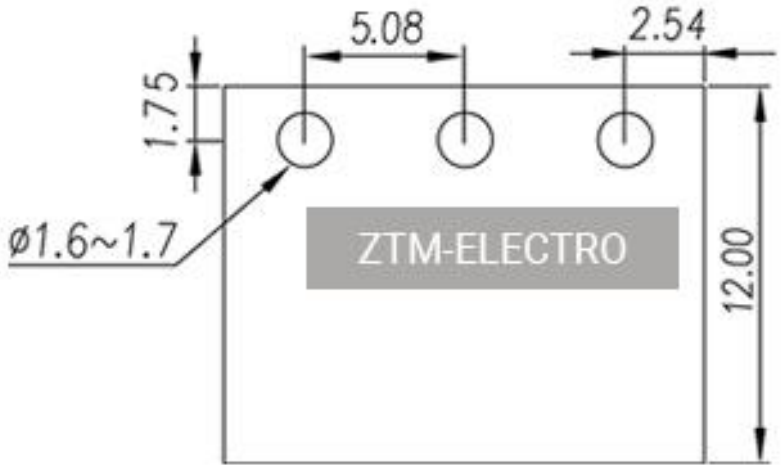
Класс огнестойкости: UL94 V0

Диаметр отверстия для печатной платы, mm: 1.6~1.7

Размер вывода, мм: 1*1

Чертежи


5.08xP
12.00
8.47
4.00
5.00
1.0
1.0
ZTM-ELECTRO


5.08
2.54
1.75
ø1.6~1.7
12.00
ZTM-ELECTRO