Описание

Кабельные вводы из нейлона PA66 для герметичного ввода проводов в корпус.

Характеристики

Резьба: PG 9

Минимальный диаметр кабеля, мм: 4.5

Максимальный диаметр кабеля, мм: 8

Степень защиты: IP68

Цвет: Серый

Температурный диапазон: -40 ℃ ~ 100 ℃, кратковременно до 120 ℃

C1, mm: 15.2

C2, mm: 9

Внутренняя гайка (A): 22

Внешняя гайка (F): 19

Разборная цанга: Да
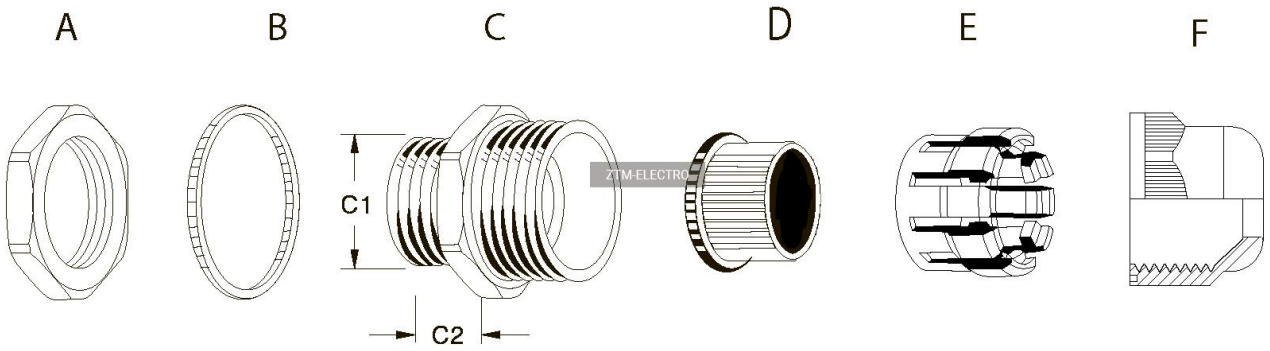
Чертежи