Описание

Корпус из алюминия для измерительных приборов, сетевых фильтров, датчиков и другого оборудования.

Характеристики

Длина, мм: 352

Ширина, мм: 278

Высота, мм: 160

Материал корпуса: Алюминий

Степень защиты: IP65

Цвет: Серый

Температурный диапазон: -40 ℃ ~ 120 ℃

Крепление крышки: 4 винта

Порошковая покраска поверхности: Да

Ударопрочность: Да

Устойчивость к ржавчине: Да

Крышка на петлях: Да

Защита от радиочастотных (RFI) помех: Да

Изоляция металлической сеткой: Да

Устойчивость к атмосферным воздействиям: Да

Сопротивление корпуса: 75Ω

Чертежи

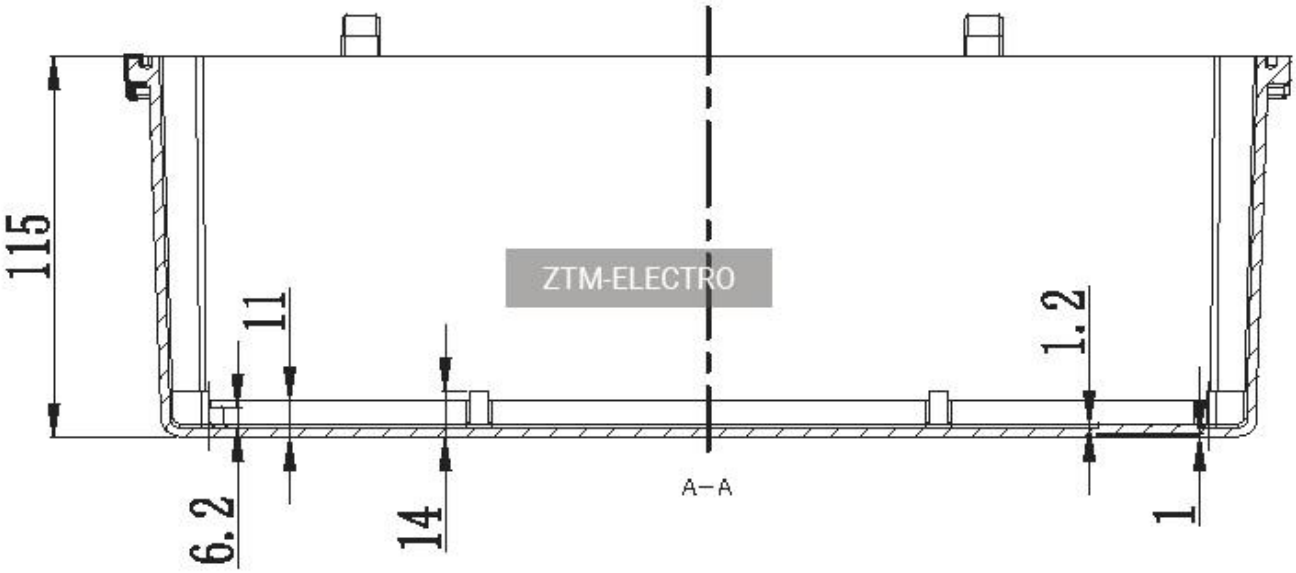

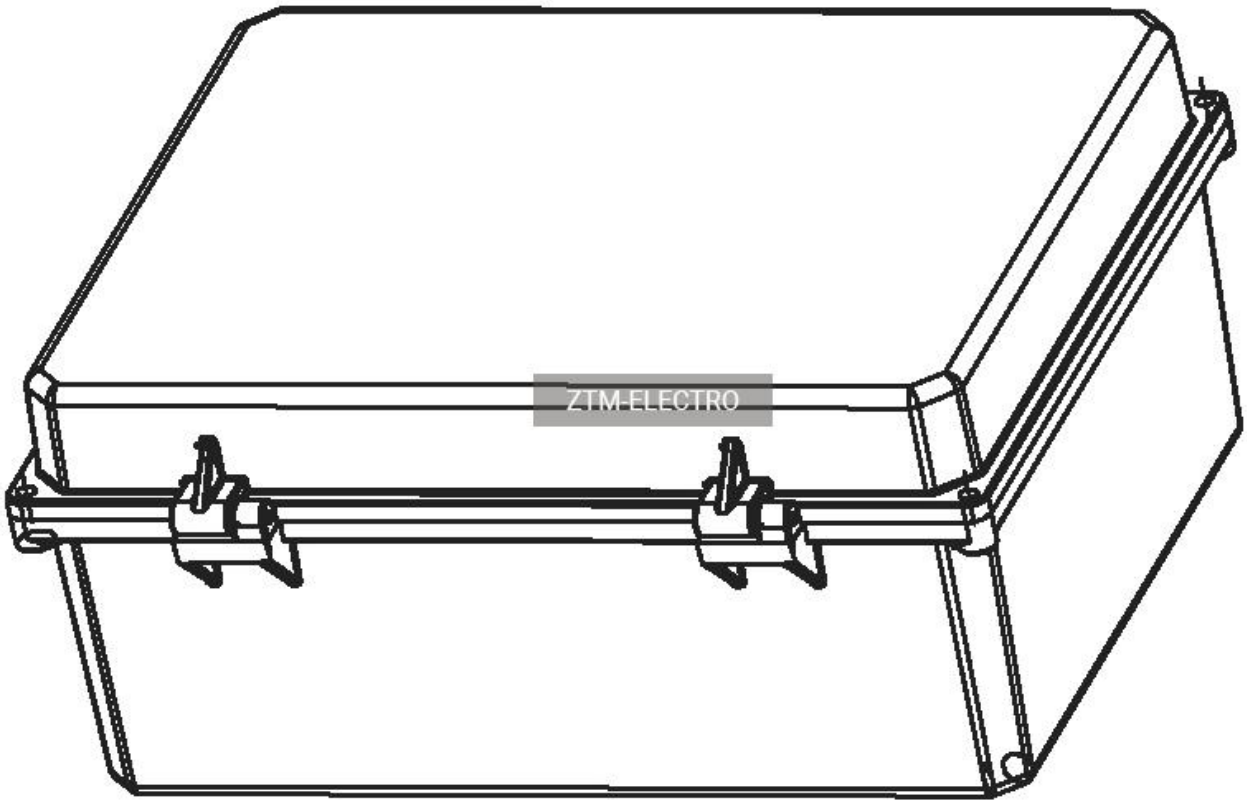

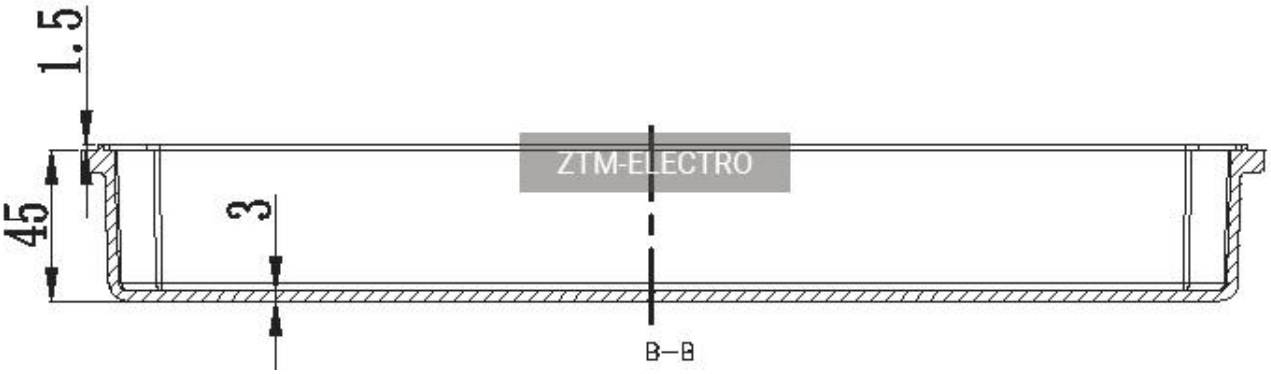

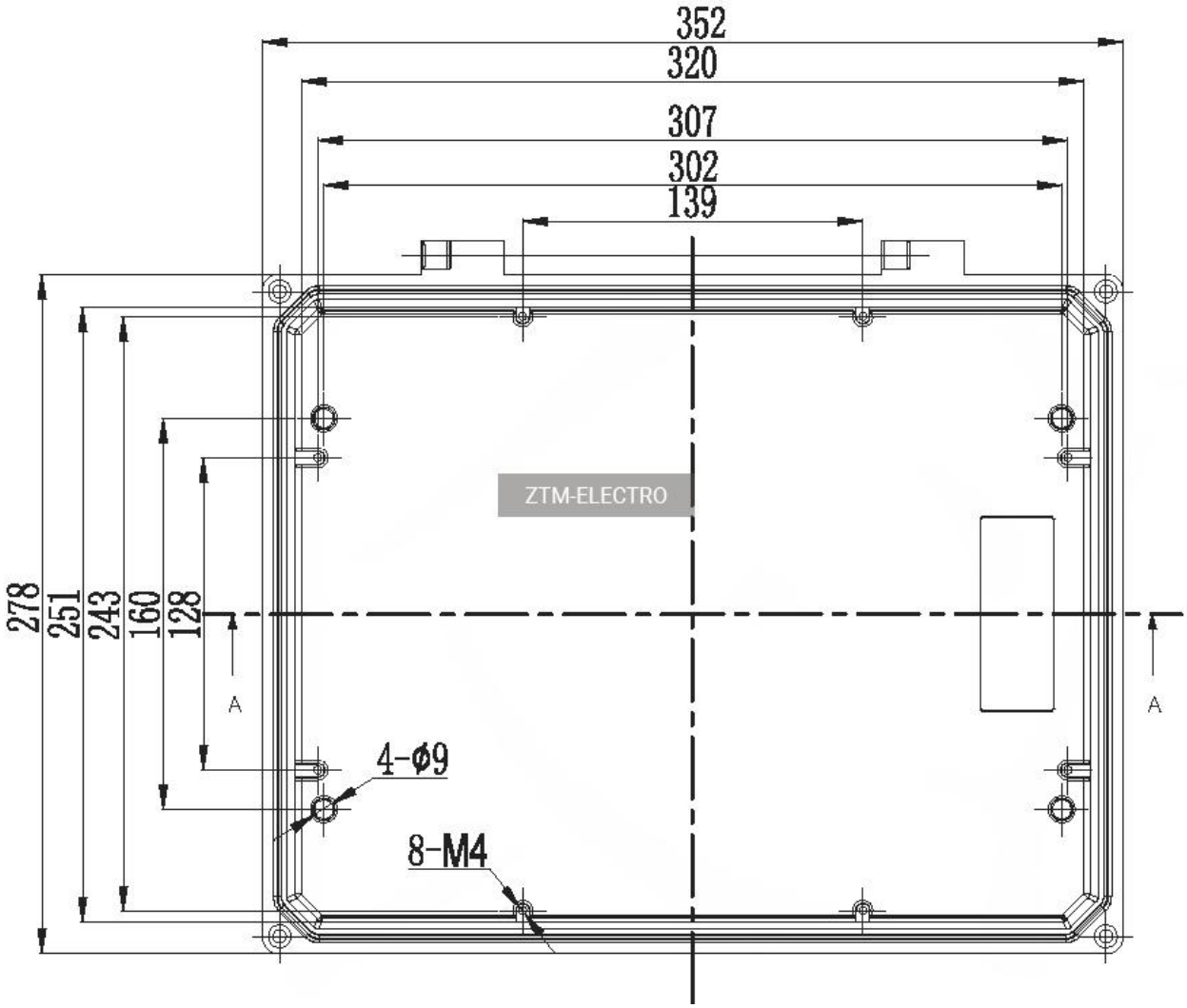

ZTM-ELECTRO

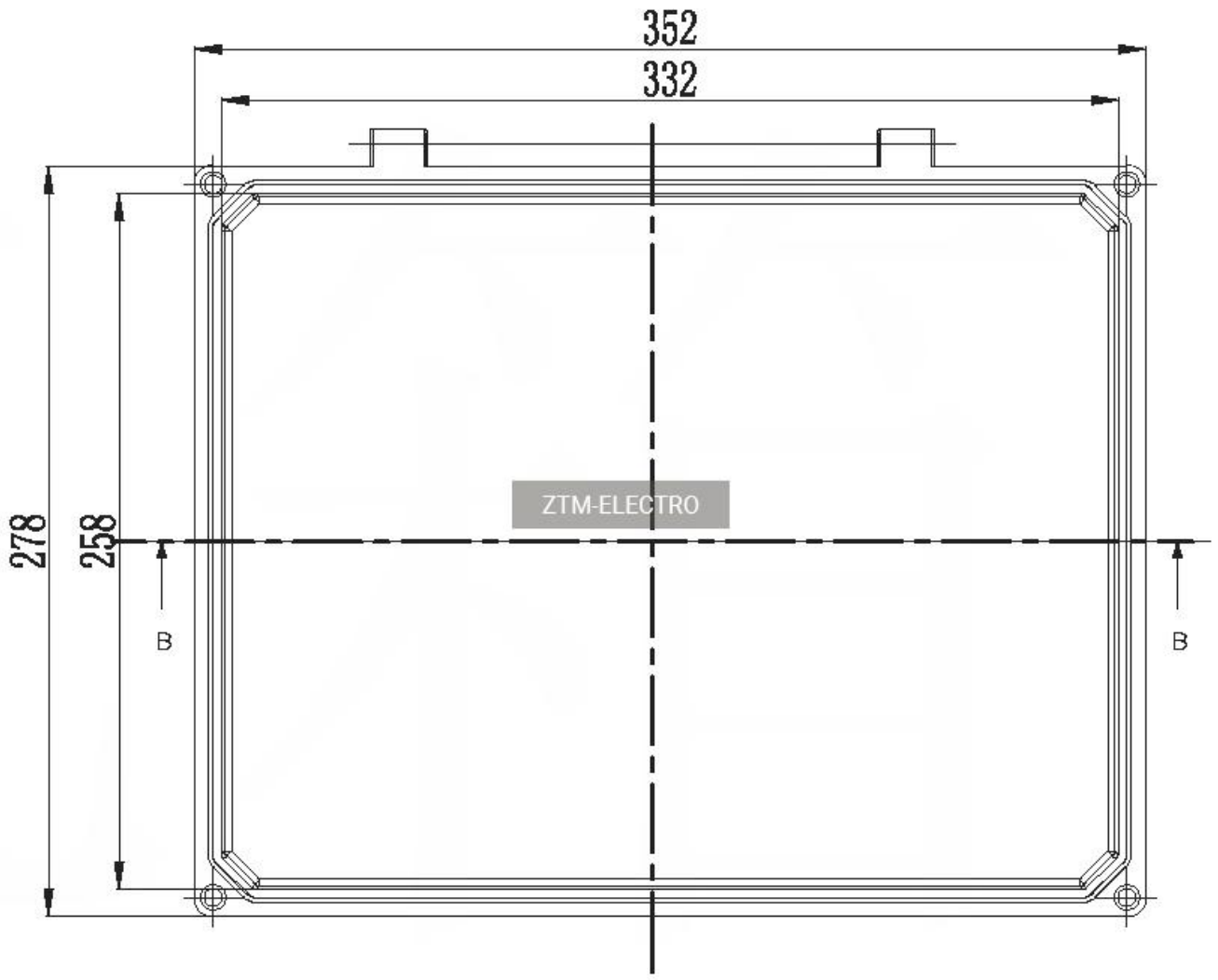
352
332
278
258
B
B
ZTM-ELECTRO

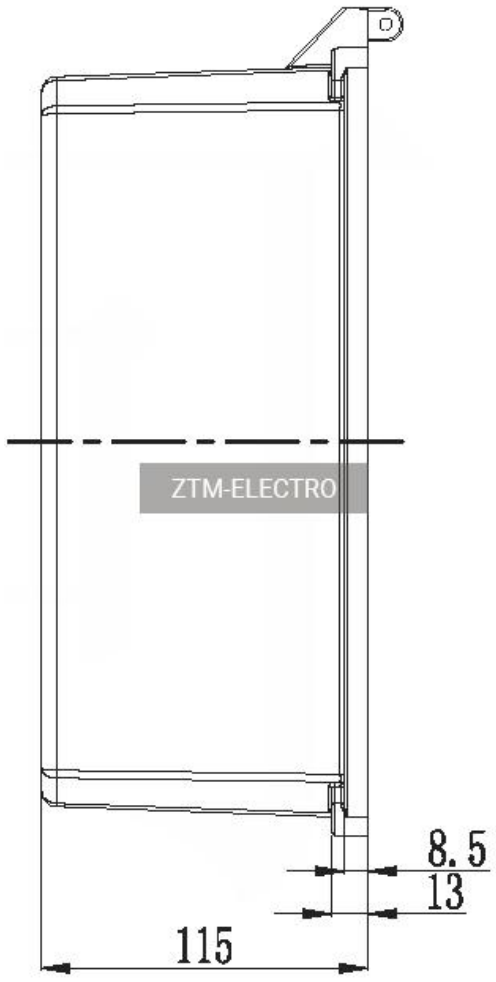
ZTM-ELECTRO
8.5
13
115

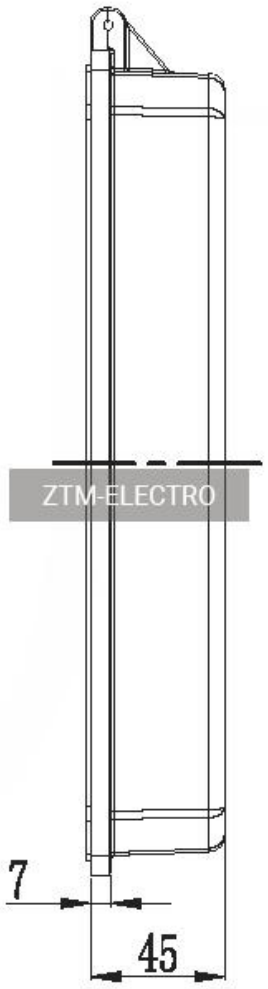
ZTM-ELECTRO
7
45

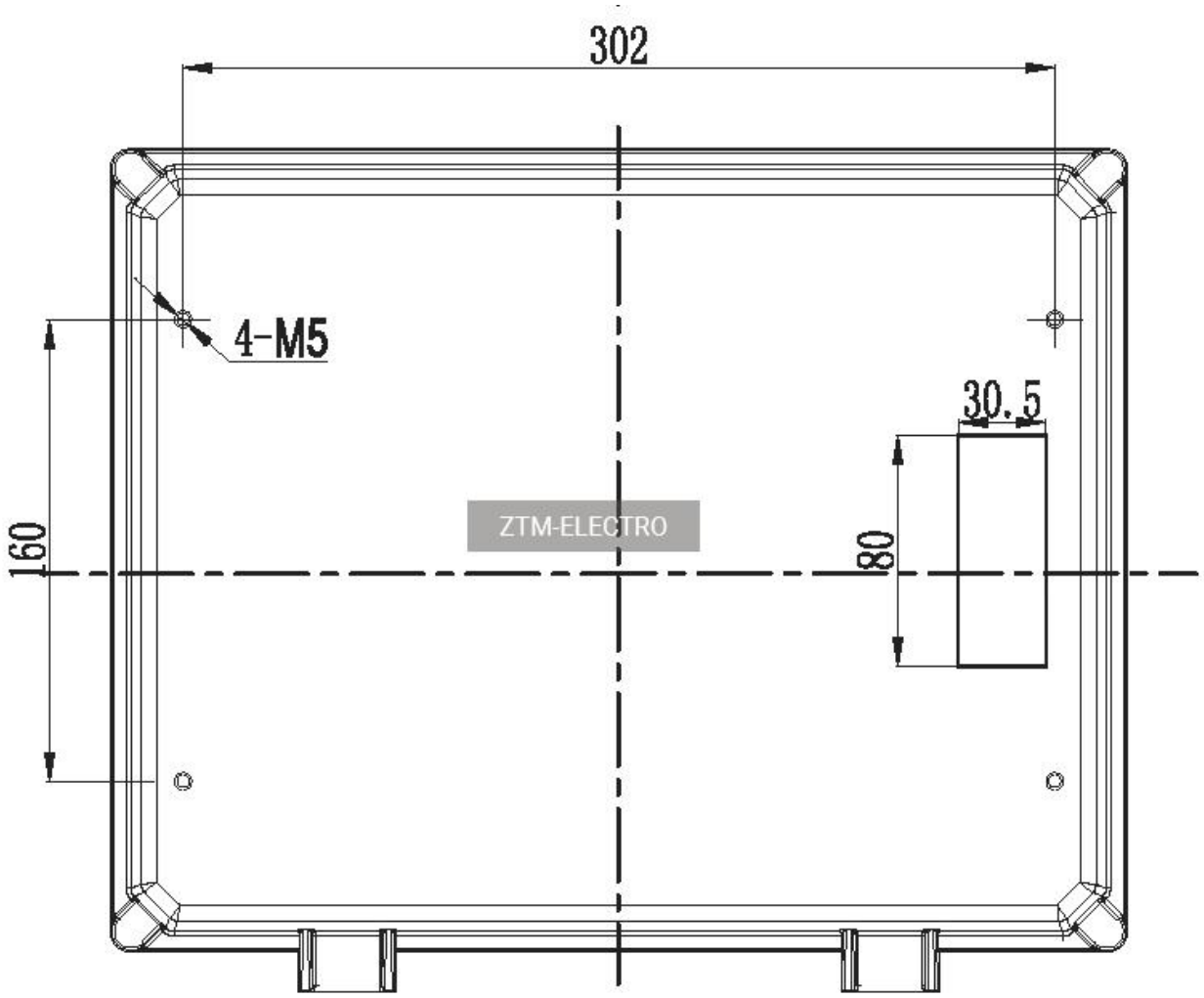
302
4-M5
30.5
160
80
ZTM-ELECTRO