Описание

Корпус из алюминия для измерительных приборов, сетевых фильтров, датчиков и другого оборудования.

Характеристики

Длина, мм: 280

Ширина, мм: 270

Высота, мм: 122

Материал корпуса: Алюминий

Степень защиты: IP65

Цвет: Синий

Температурный диапазон: -40 ℃ ~ 120 ℃

Крепление крышки: 4 винта

Порошковая покраска поверхности: Да

Ударопрочность: Да

Устойчивость к ржавчине: Да

Отверстия (Выемки) под кабель: 5-PG13,5

Крышка на петлях: Да

Защита от радиочастотных (RFI) помех: Да

Изоляция металлической сеткой: Да

Устойчивость к атмосферным воздействиям: Да

Сопротивление корпуса: 75Ω

Чертежи

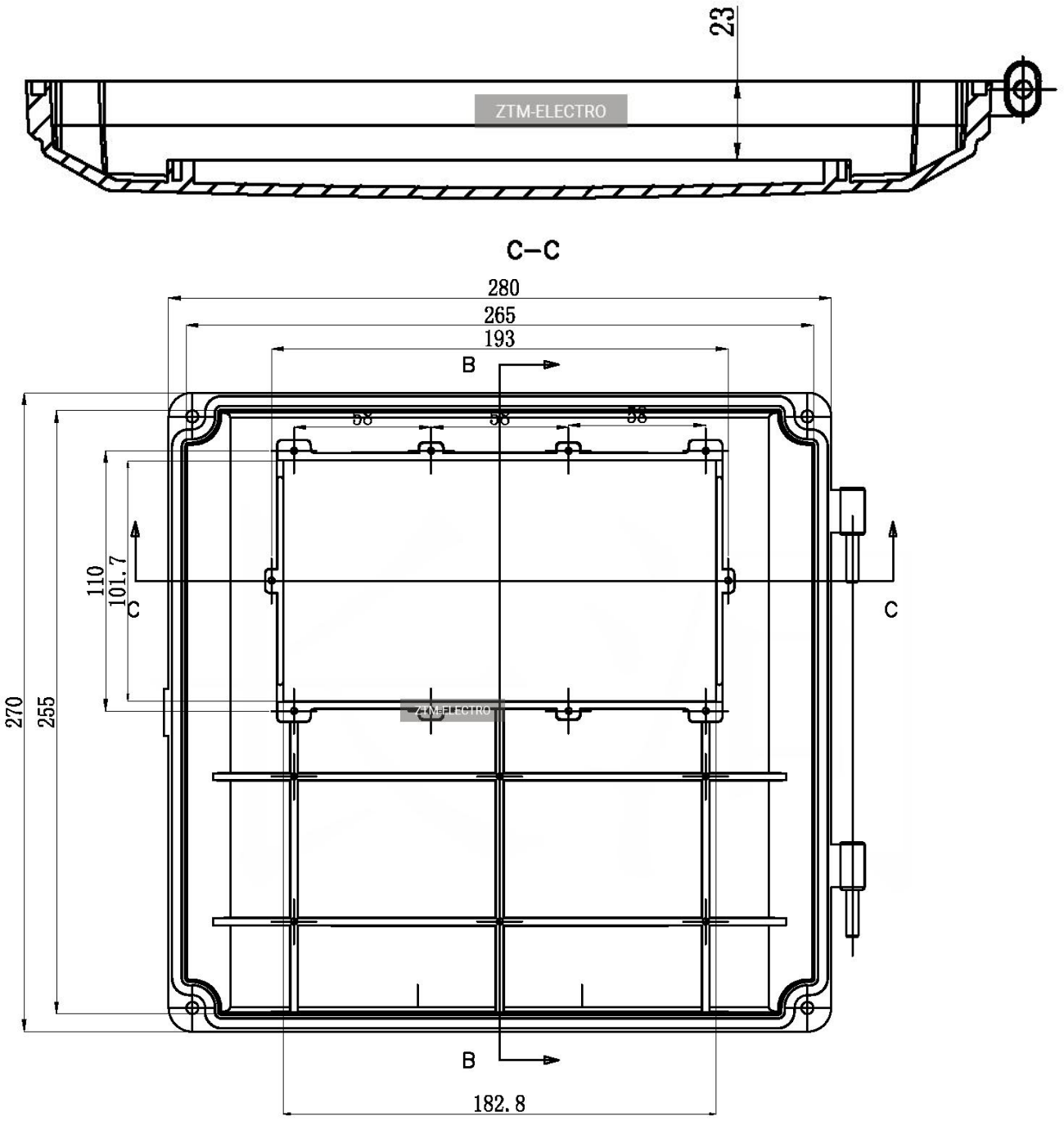
23
ZTM-ELECTRO
C–C
280
265
193
B
58
58
58
110
101.7
C
C
270
255
ZTM-ELECTRO
B
182.8

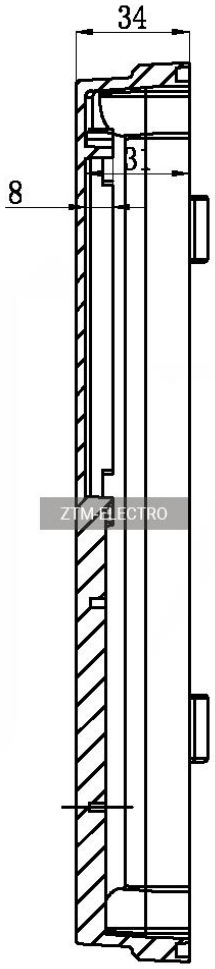

В–В

ZTM-ELECTRO

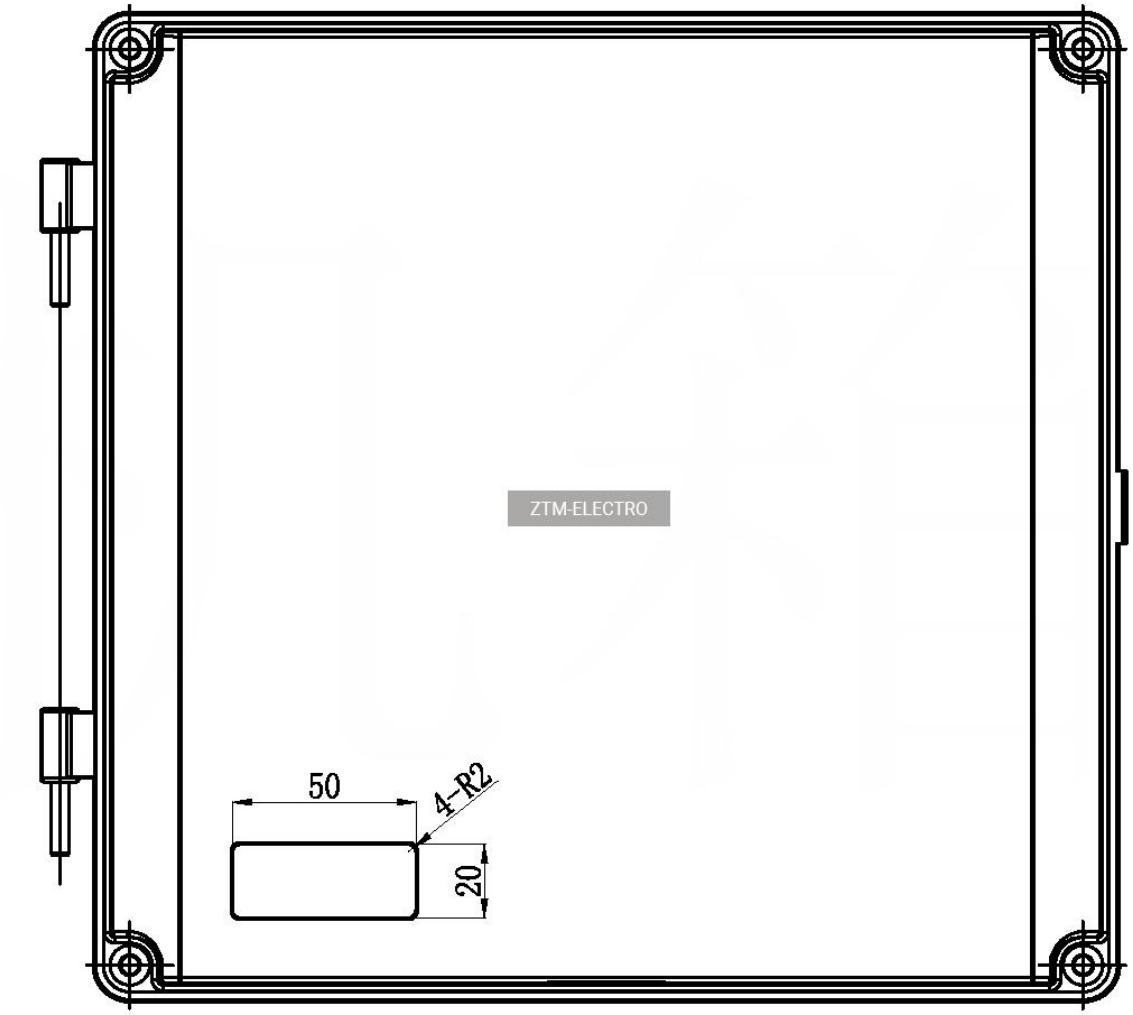
50
4-R2
20
ZTM-ELECTRO

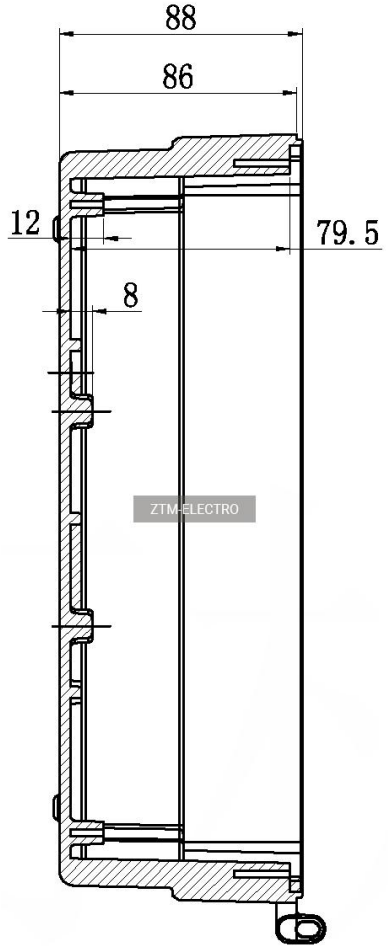

A–A

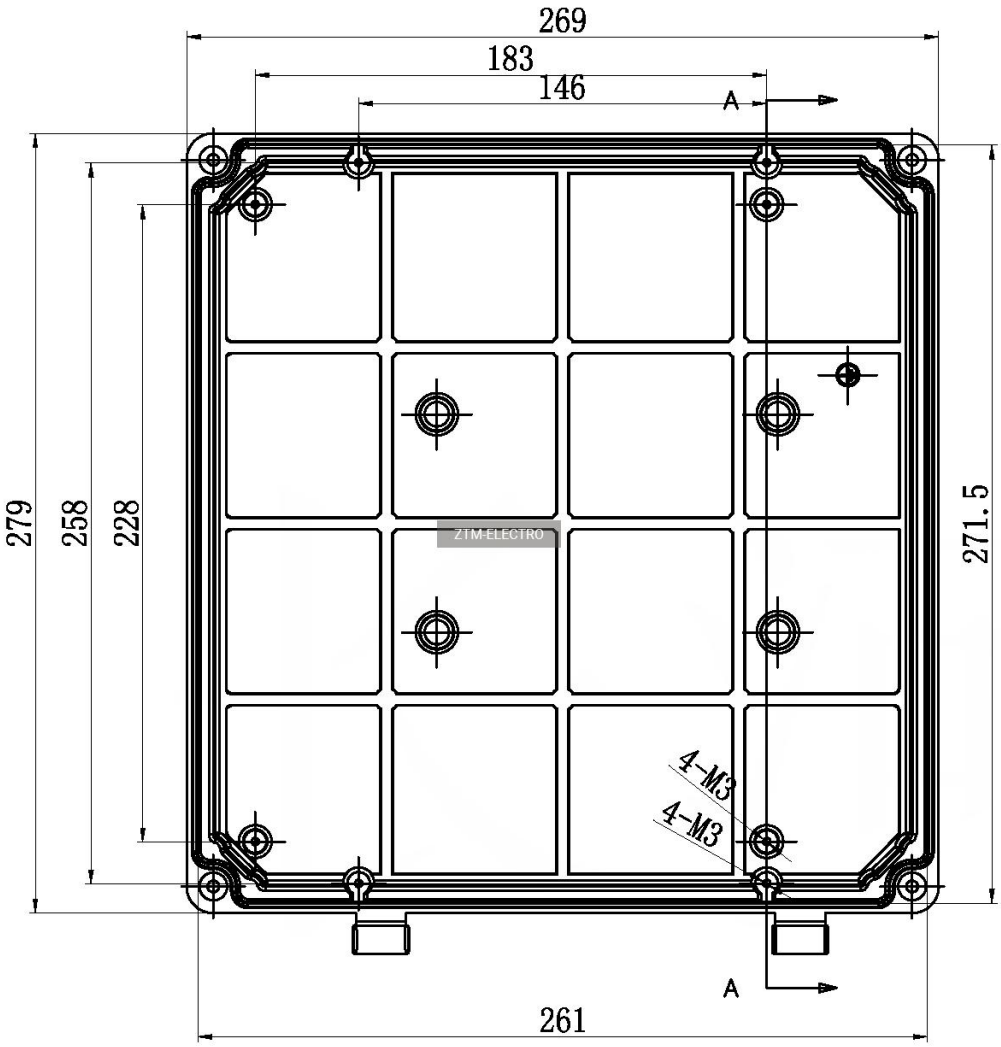
269
183
146
A
279
258
228
271.5
4-M3
4-M3
A
261

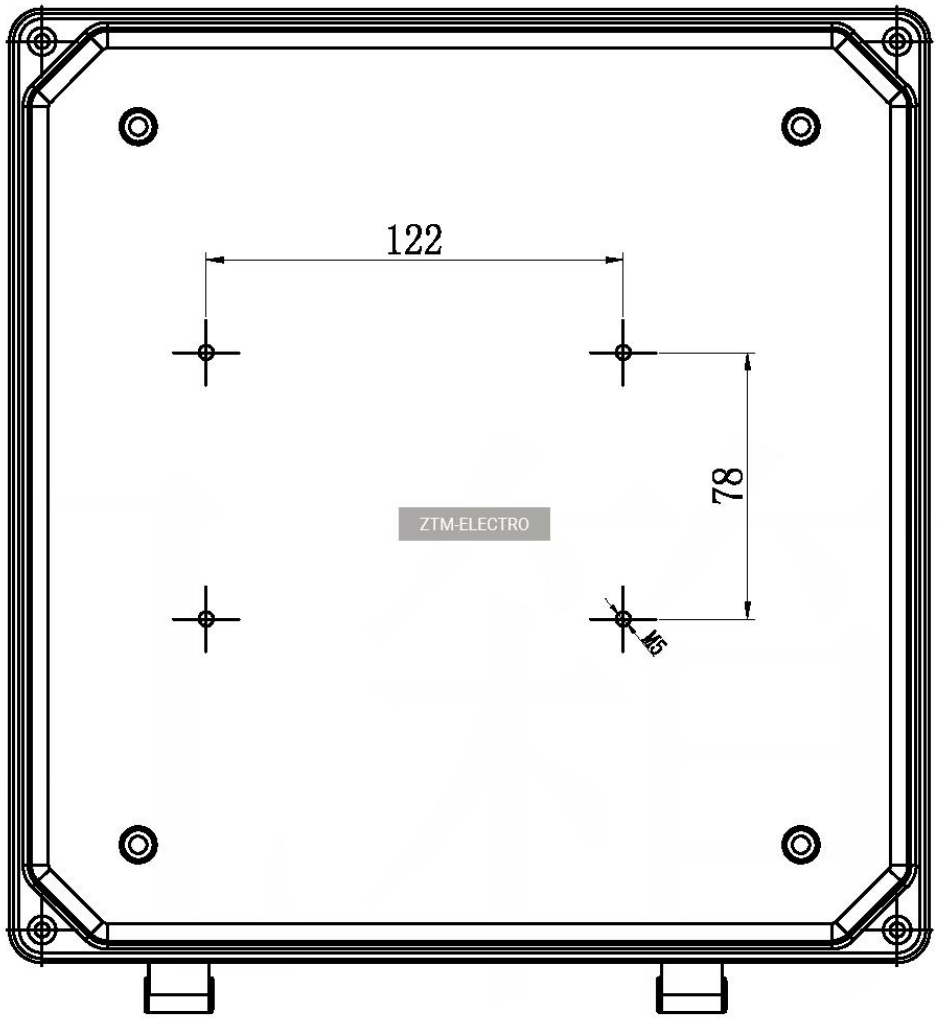
122
78
M5
ZTM-ELECTRO

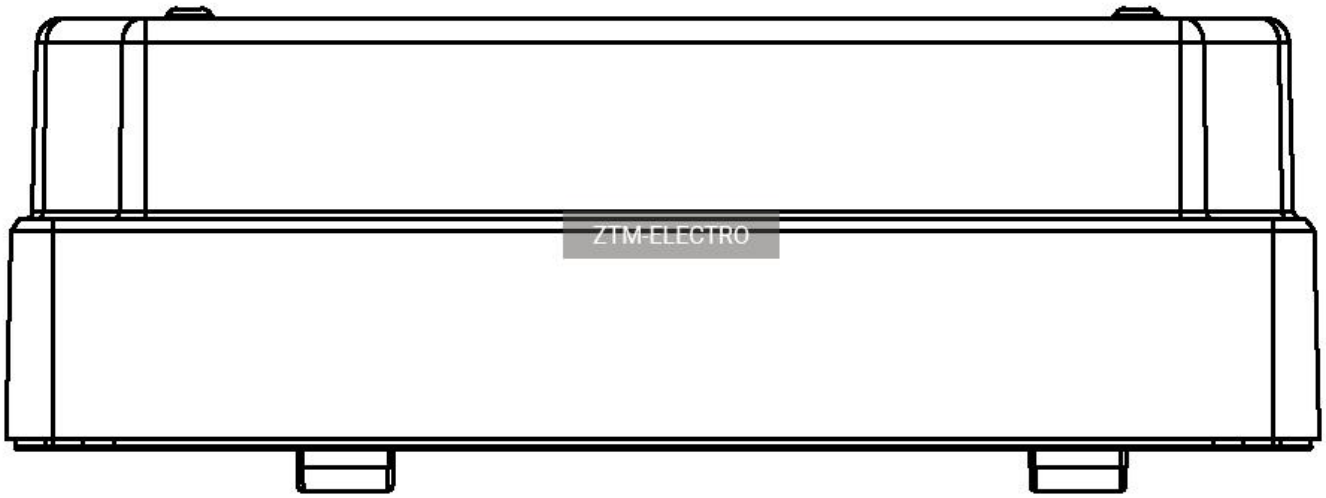
ZTM-ELECTRO