Описание

Корпус из алюминия для измерительных приборов, сетевых фильтров, датчиков и другого оборудования.

Характеристики

Длина, мм: 280

Ширина, мм: 220

Высота, мм: 90

Материал корпуса: Алюминий

Степень защиты: IP65

Цвет: Серый

Температурный диапазон: -40 ℃ ~ 120 ℃

Крепление крышки: 4 винта

Порошковая покраска поверхности: Да

Ударопрочность: Да

Устойчивость к ржавчине: Да

Отверстия (Выемки) под кабель: PG16*4

Крышка на петлях: Да

Защита от радиочастотных (RFI) помех: Да

Изоляция металлической сеткой: Да

Устойчивость к атмосферным воздействиям: Да

Сопротивление корпуса: 75Ω

Чертежи

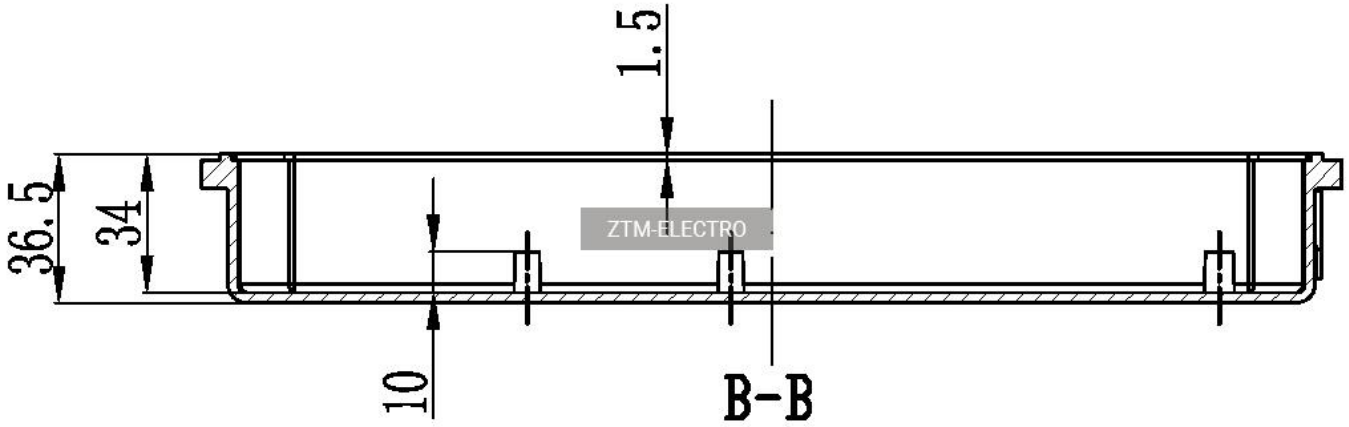

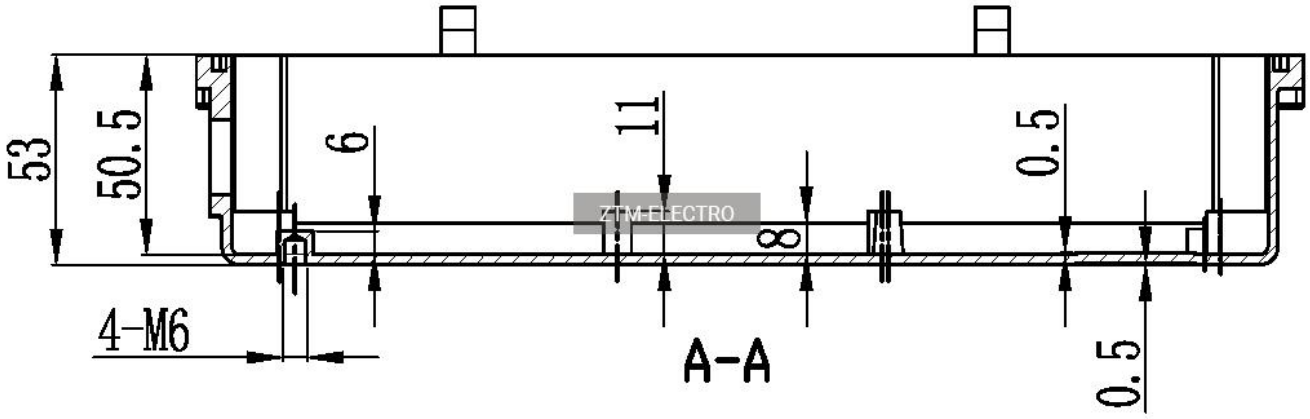

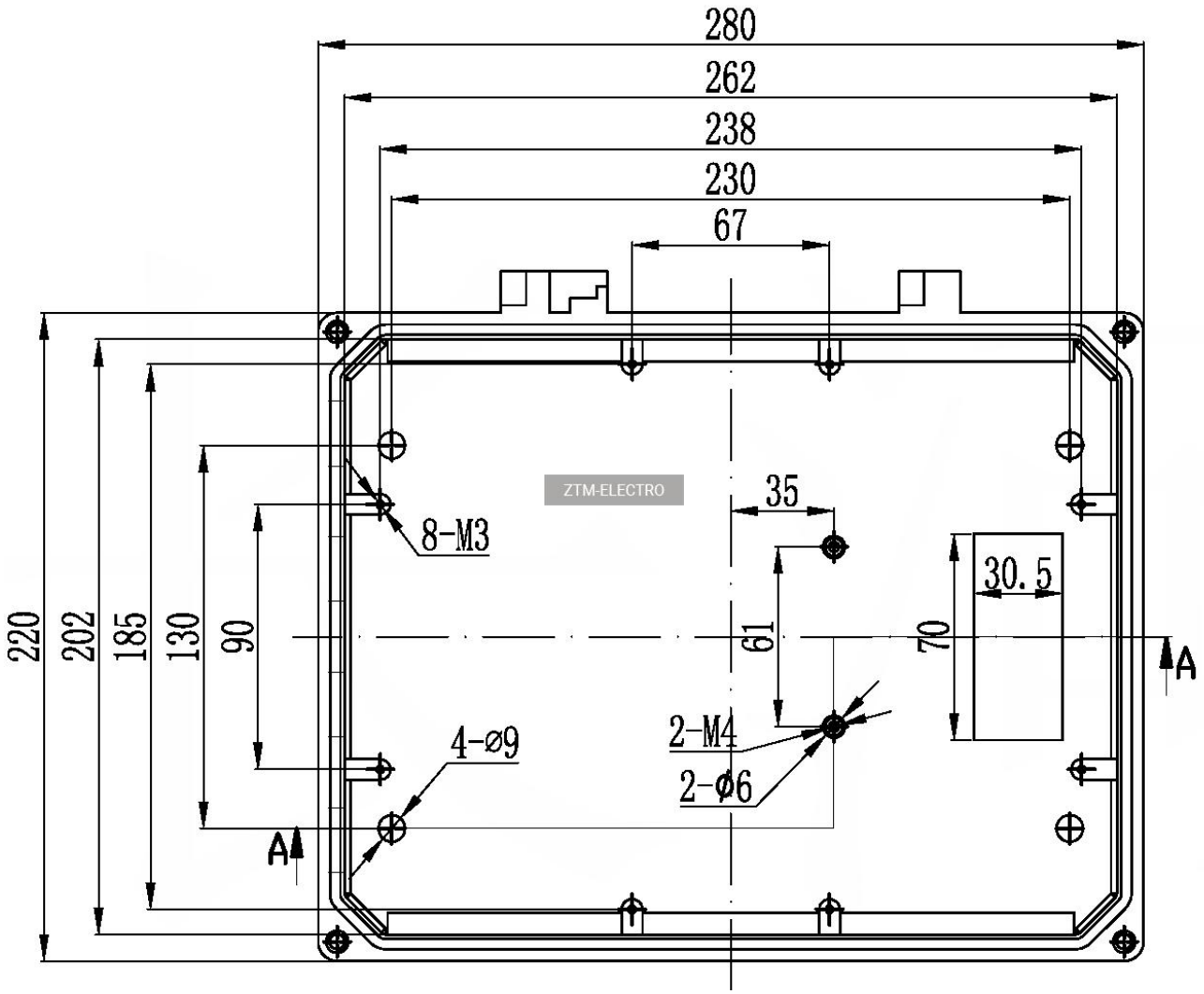
280
262
238
230
67
35
30.5
61
70
220
202
185
130
90
8-M3
4-ø9
2-M4
2-ø6
A
A
ZTM-ELECTRO

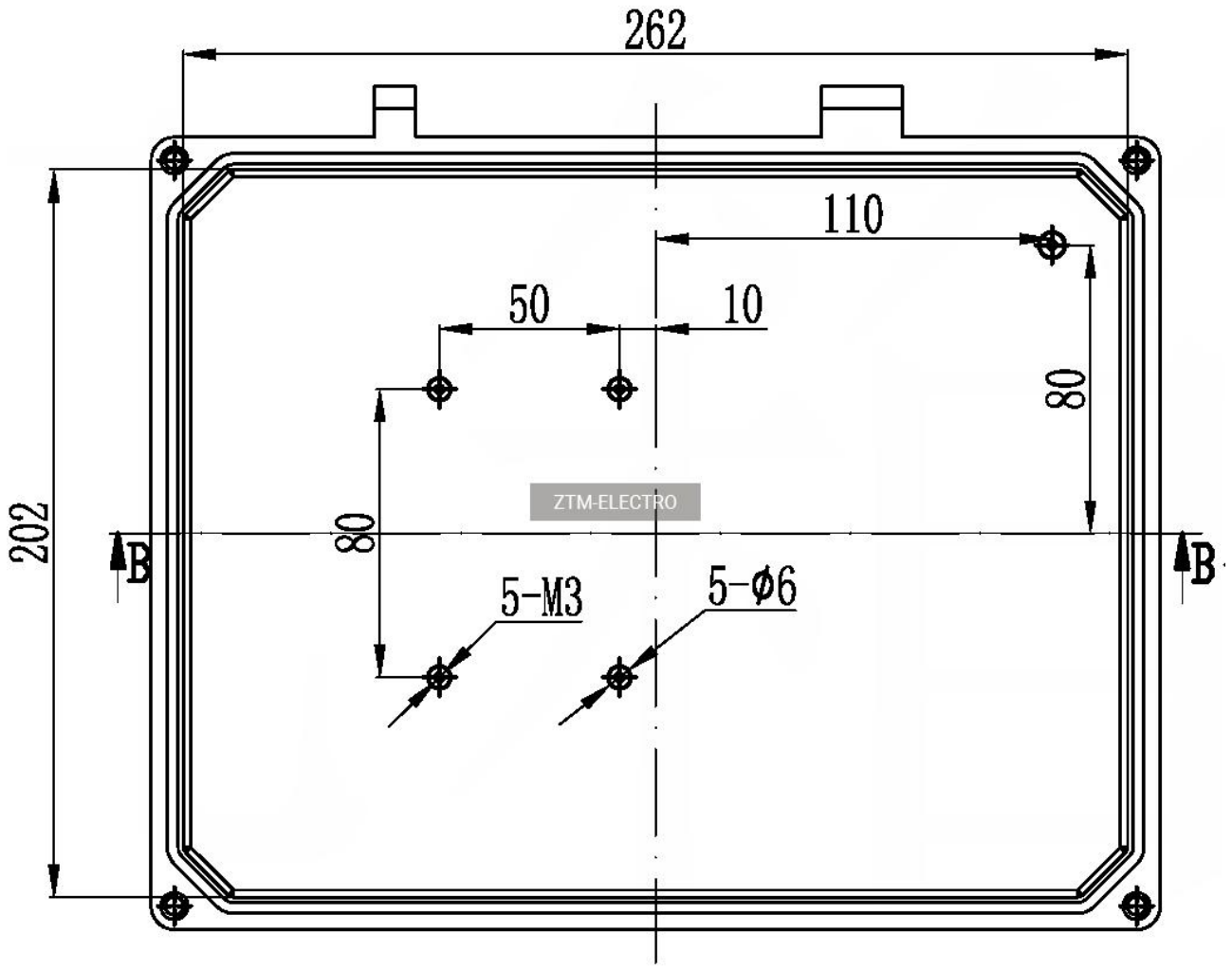
262
110
50
10
80
202
80
B
B
5-M3
5-Ø6
ZTM-ELECTRO

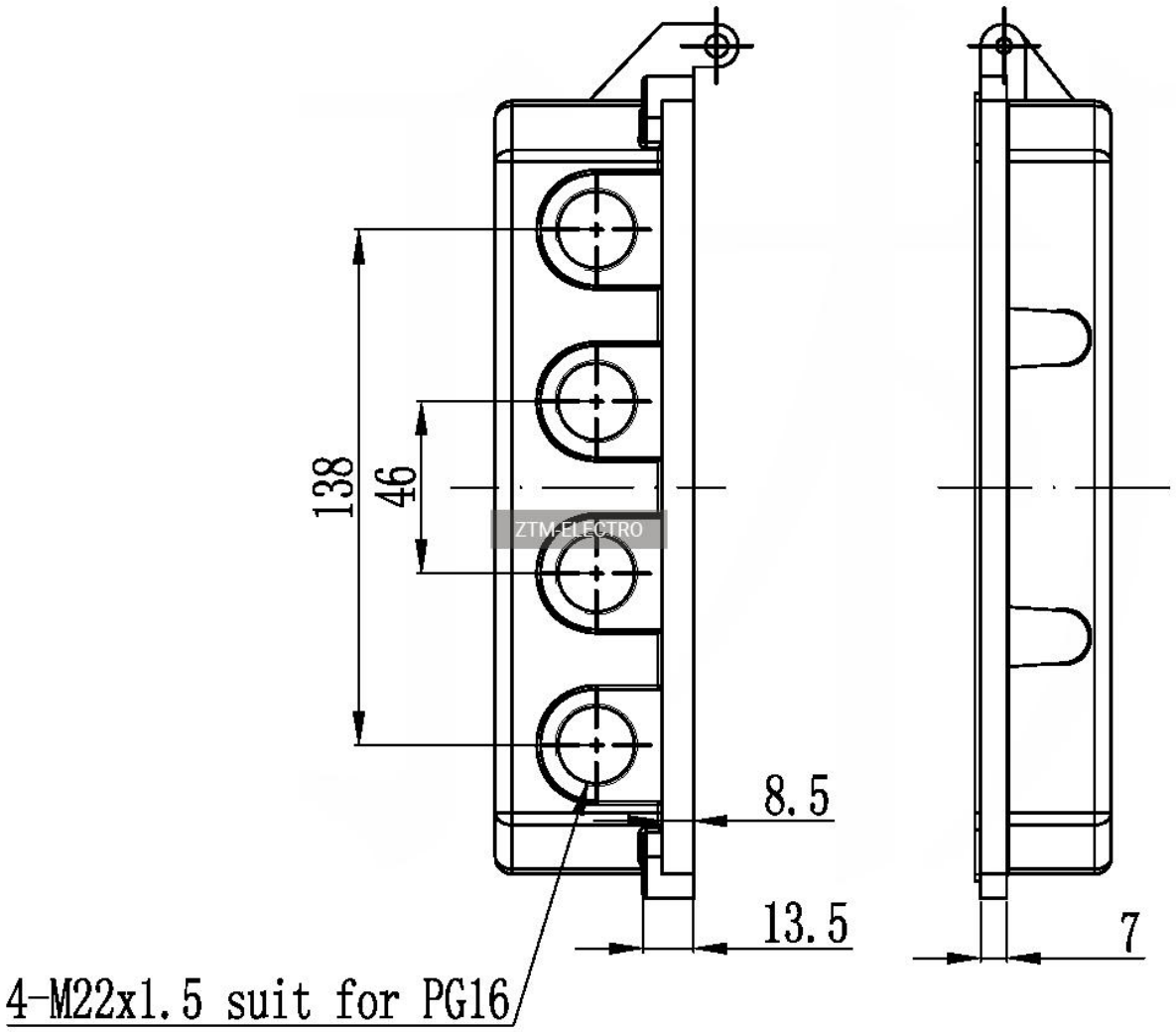
138
46
8.5
13.5
7
4-M22x1.5 suit for PG16

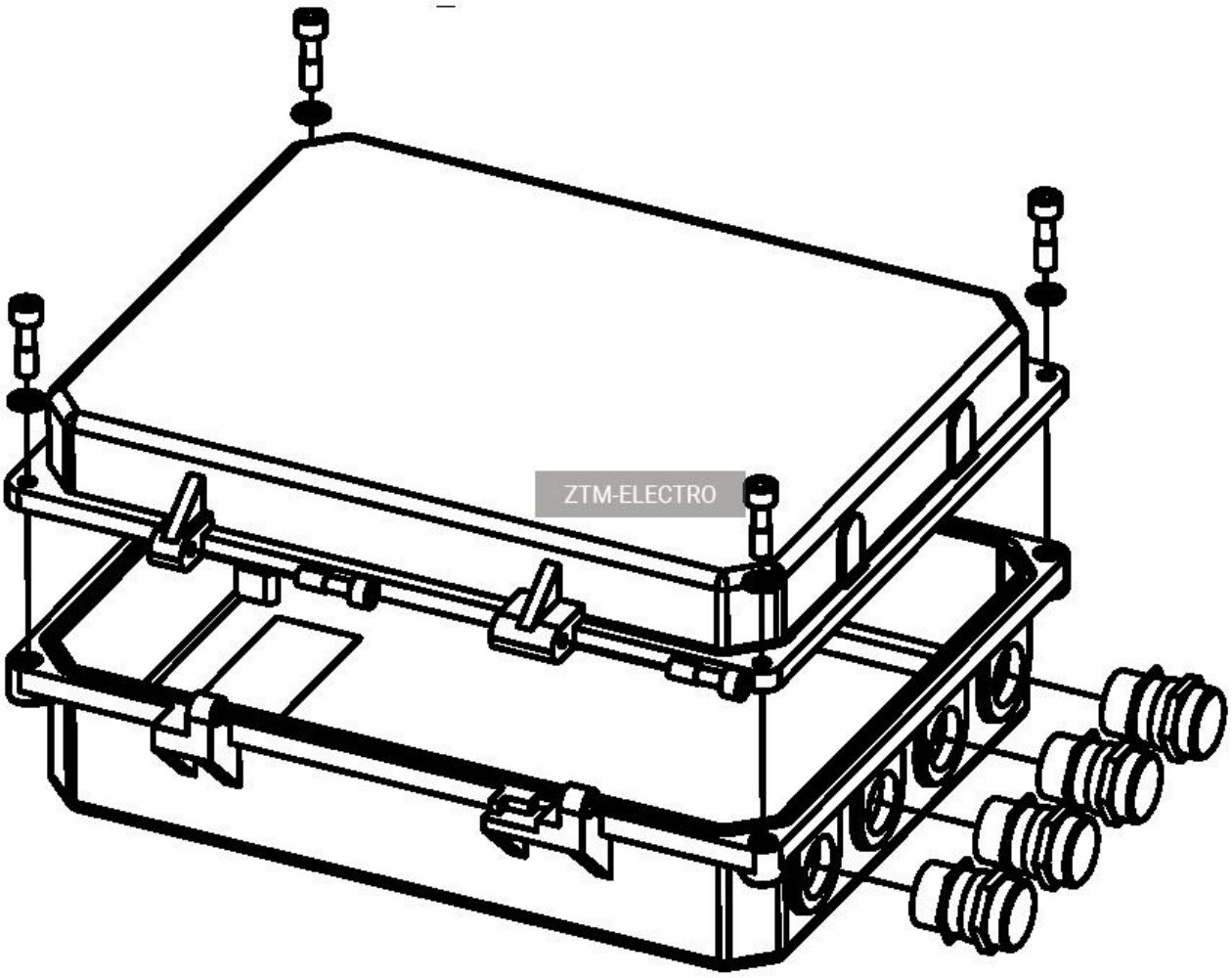
ZTM-ELECTRO