Описание

Корпус из алюминия для измерительных приборов, сетевых фильтров, датчиков и другого оборудования.

Характеристики

Длина, мм: 390

Ширина, мм: 280

Высота, мм: 200

Материал корпуса: Алюминий

Степень защиты: IP65

Цвет: Серый

Температурный диапазон: -40 ℃ ~ 120 ℃

Крепление крышки: 4 винта

Порошковая покраска поверхности: Да

Ударопрочность: Да

Устойчивость к ржавчине: Да

Крышка на петлях: Да

Чертежи

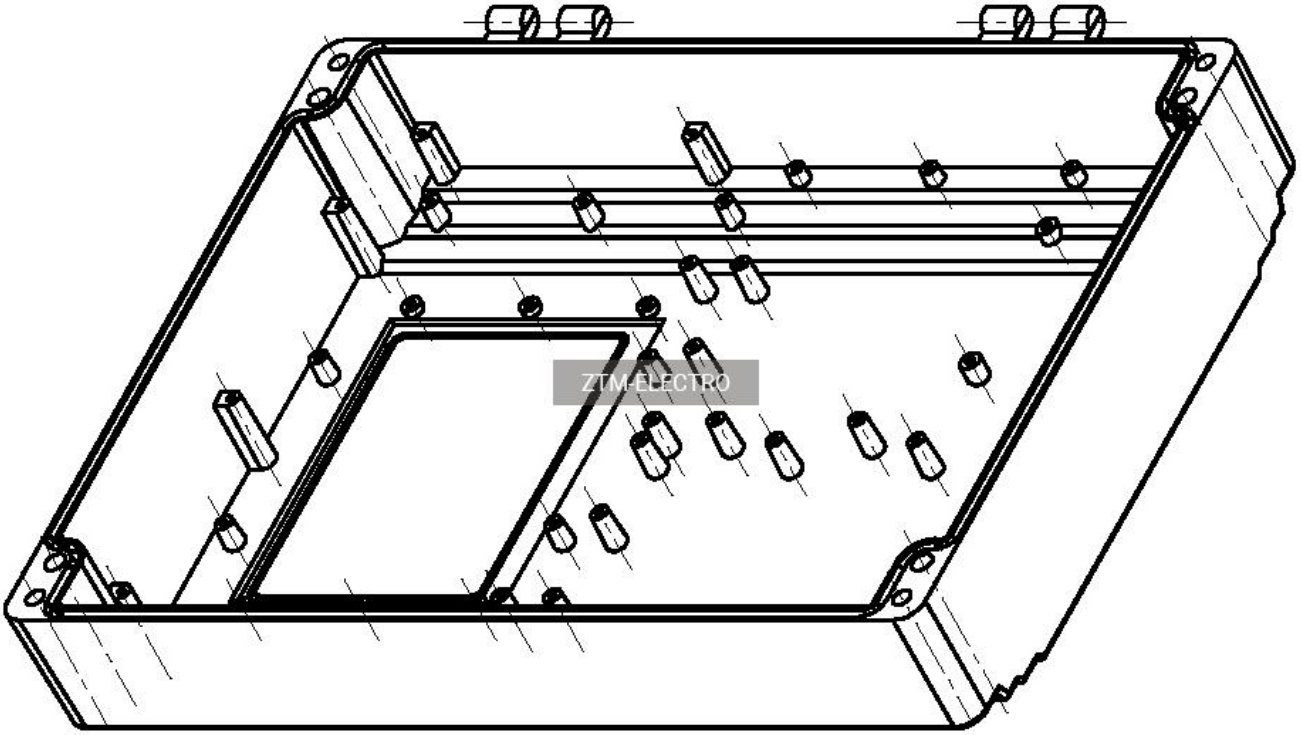

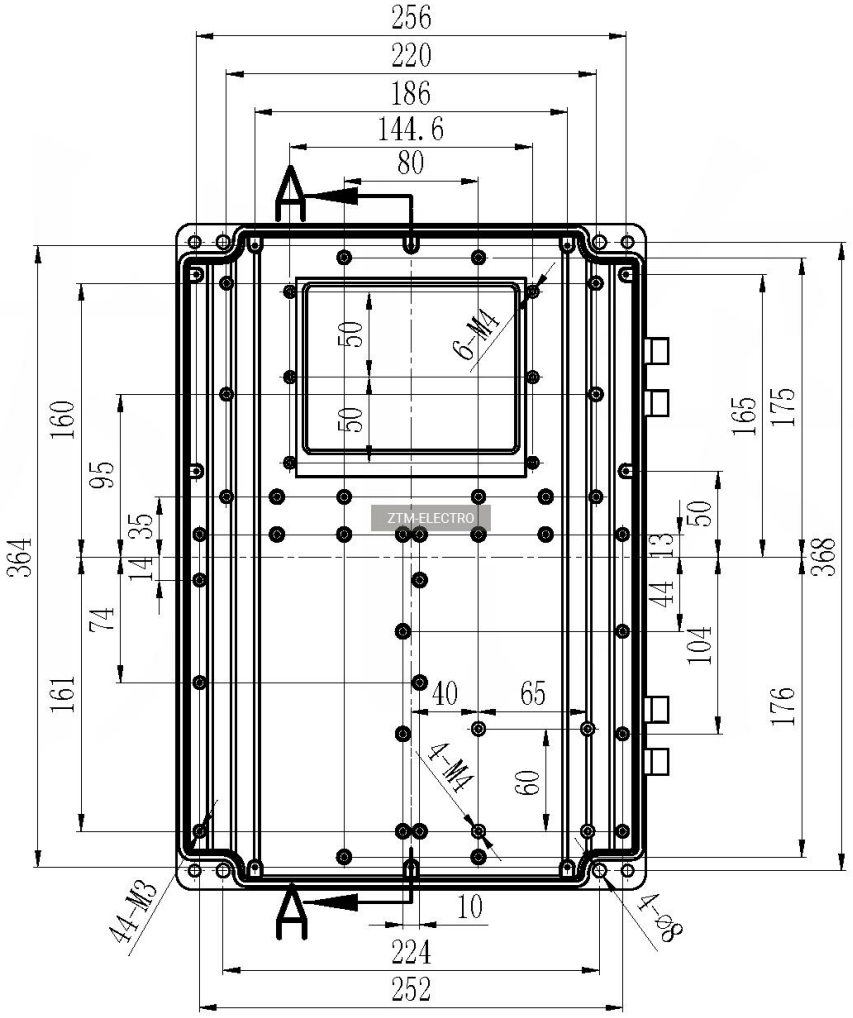
256
220
186
144.6
80
A
6-M4
50
50
160
95
35
14
364
74
161
165
175
50
13
368
44
104
176
40
65
4-M4
60
44-M3
10
4-Ø8
224
252
ZTM-ELECTRO

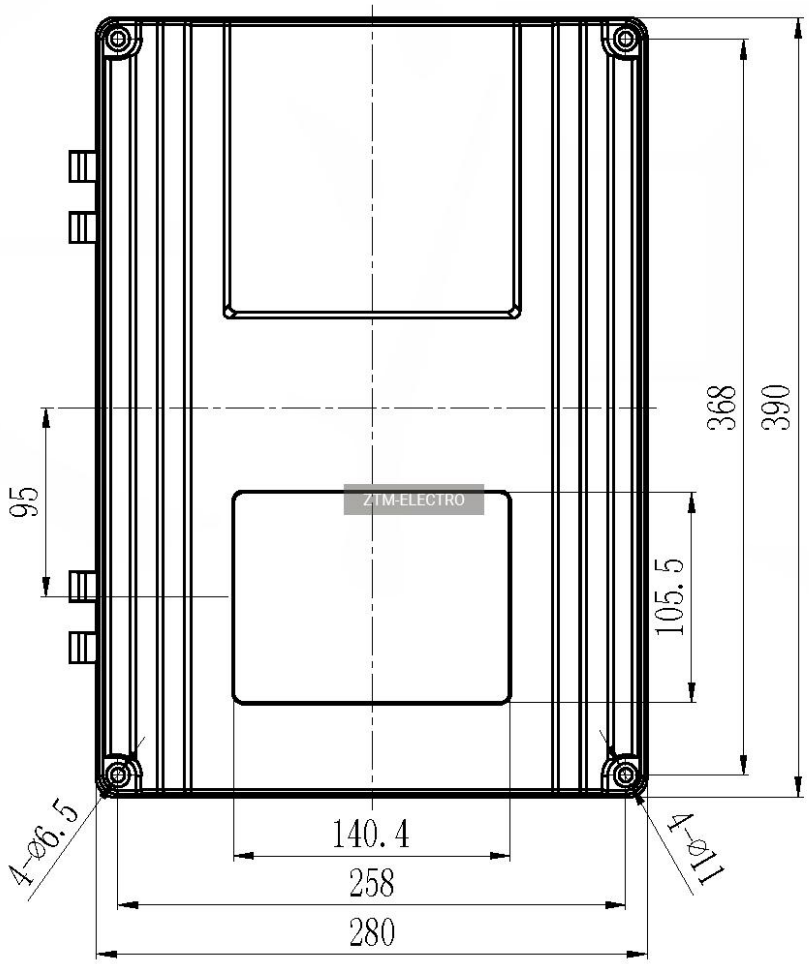
368
390
95
105.5
140.4
258
280
4-ø6.5
4-ø11
ZTM-ELECTRO

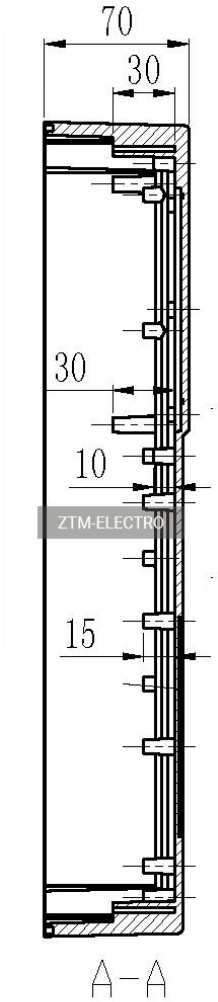

ZTM-ELECTRO

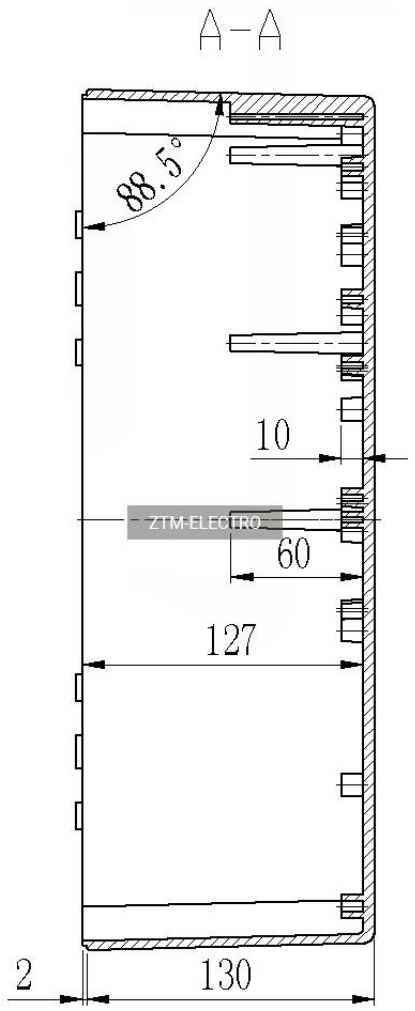
A-A
88.5°
10
ZTM-ELECTRO
60
127
2
130

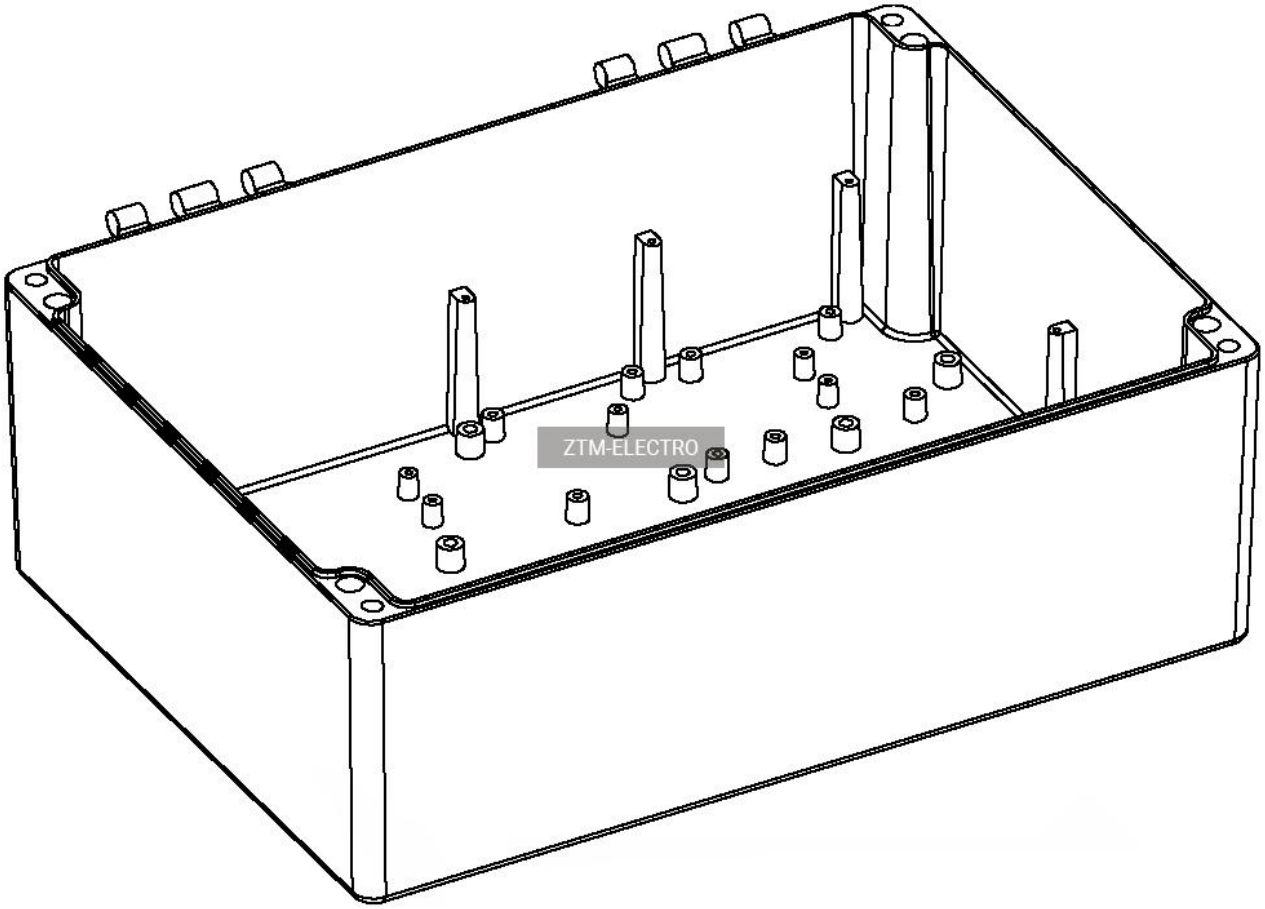
ZTM-ELECTRO

ZTM-ELECTRO

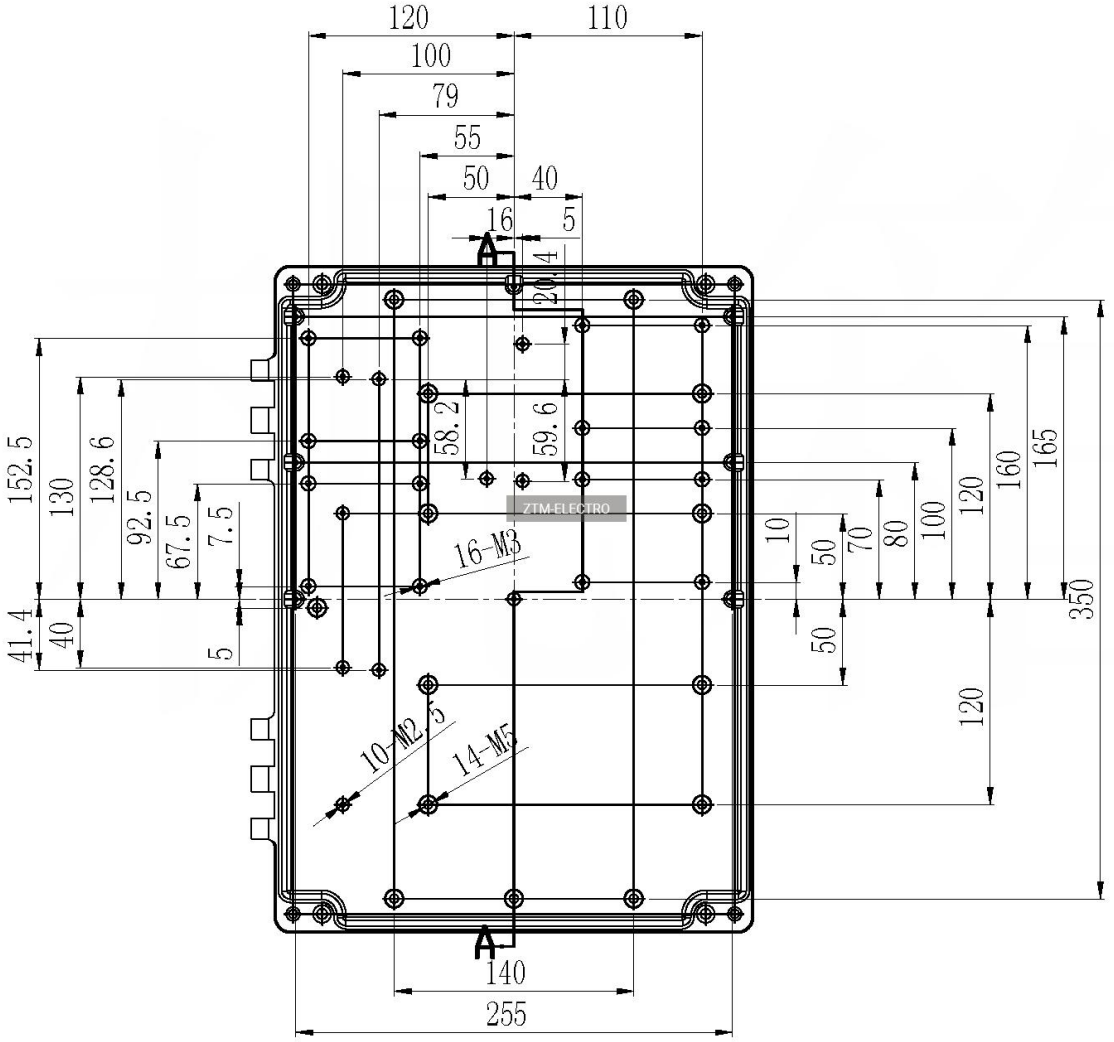
120
110
100
79
55
50
40
16
5
A
20.4
58.2
59.6
152.5
130
128.6
92.5
67.5
7.5
16-M3
41.4
40
5
10-M2.5
14-M5
10
50
70
80
100
120
160
165
350
50
120
A
140
255
ZTM-ELECTRO

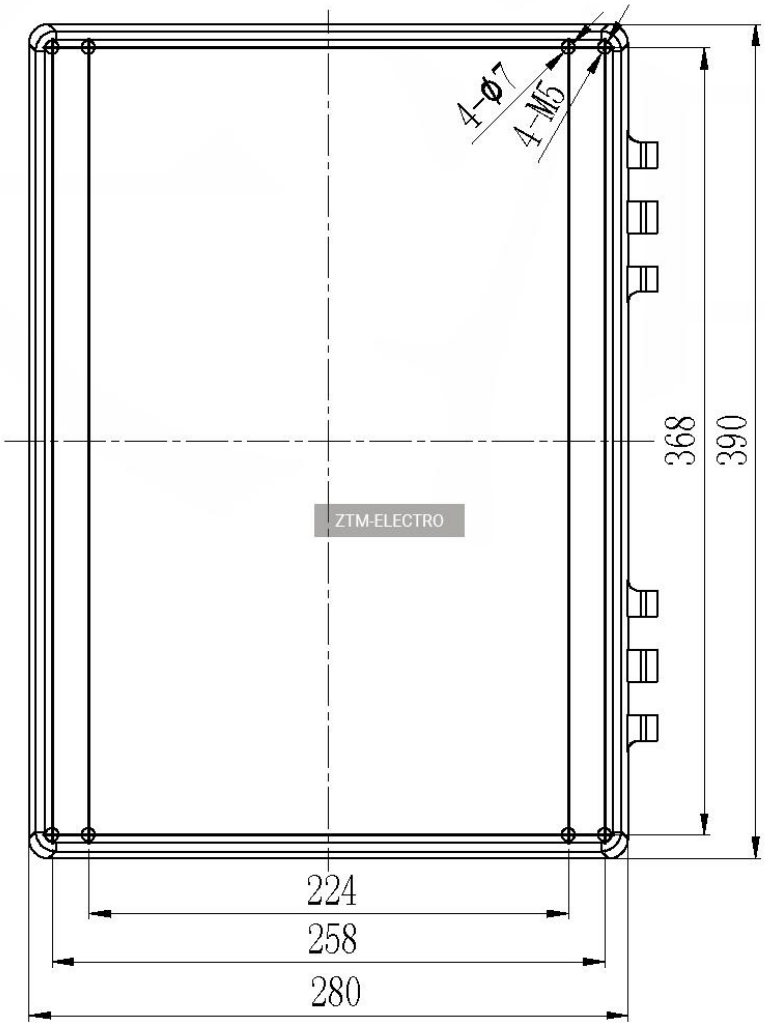
4-Ø7
4-M5
368
390
224
258
280
ZTM-ELECTRO