Описание

Корпуса из алюминия для измерительных приборов, сетевых фильтров, датчиков и другого оборудования.

Характеристики

Длина, мм: 175

Ширина, мм: 80

Высота, мм: 80

Материал корпуса: Алюминий

Степень защиты: IP67

Цвет: Серый

Температурный диапазон: -40 ℃ ~ 120 ℃

Крепление крышки: 4 винта

Порошковая покраска поверхности: Да

Ударопрочность: Да

Устойчивость к ржавчине: Да

Индивидуальное изготовление отверстий по чертежам: Да

Чертежи

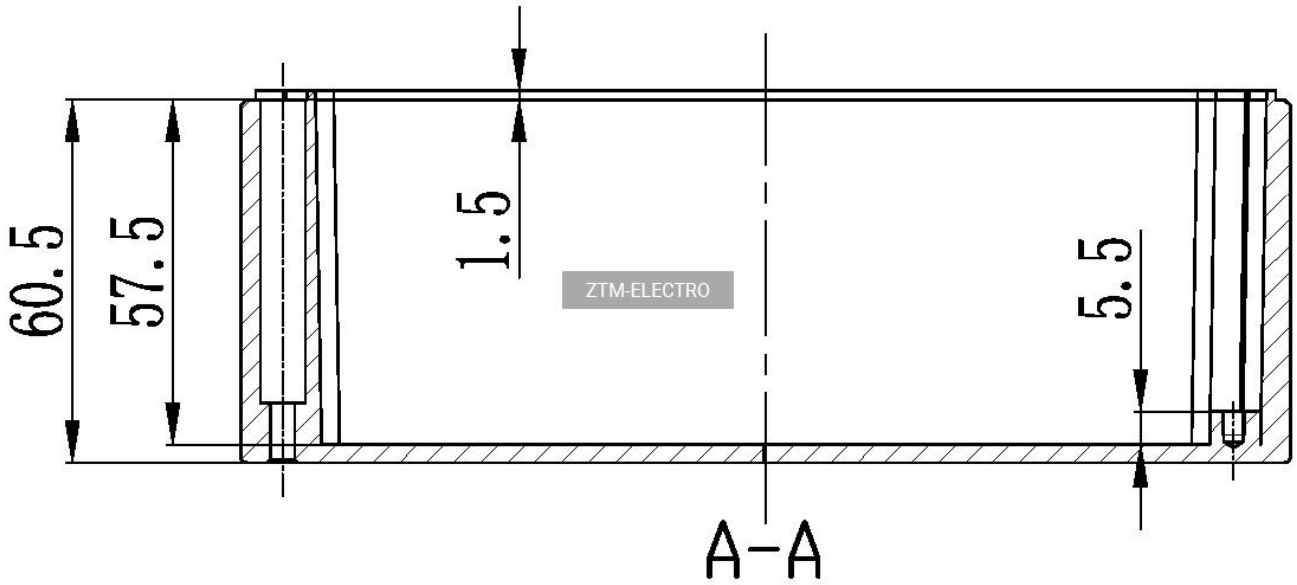

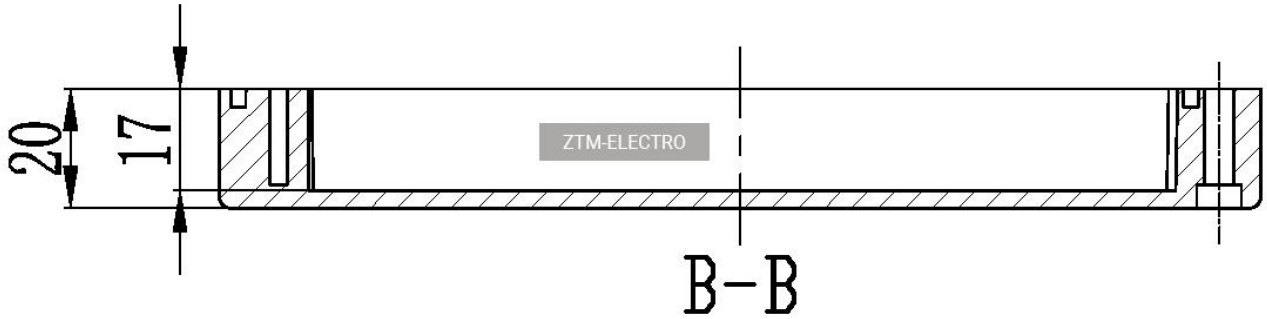

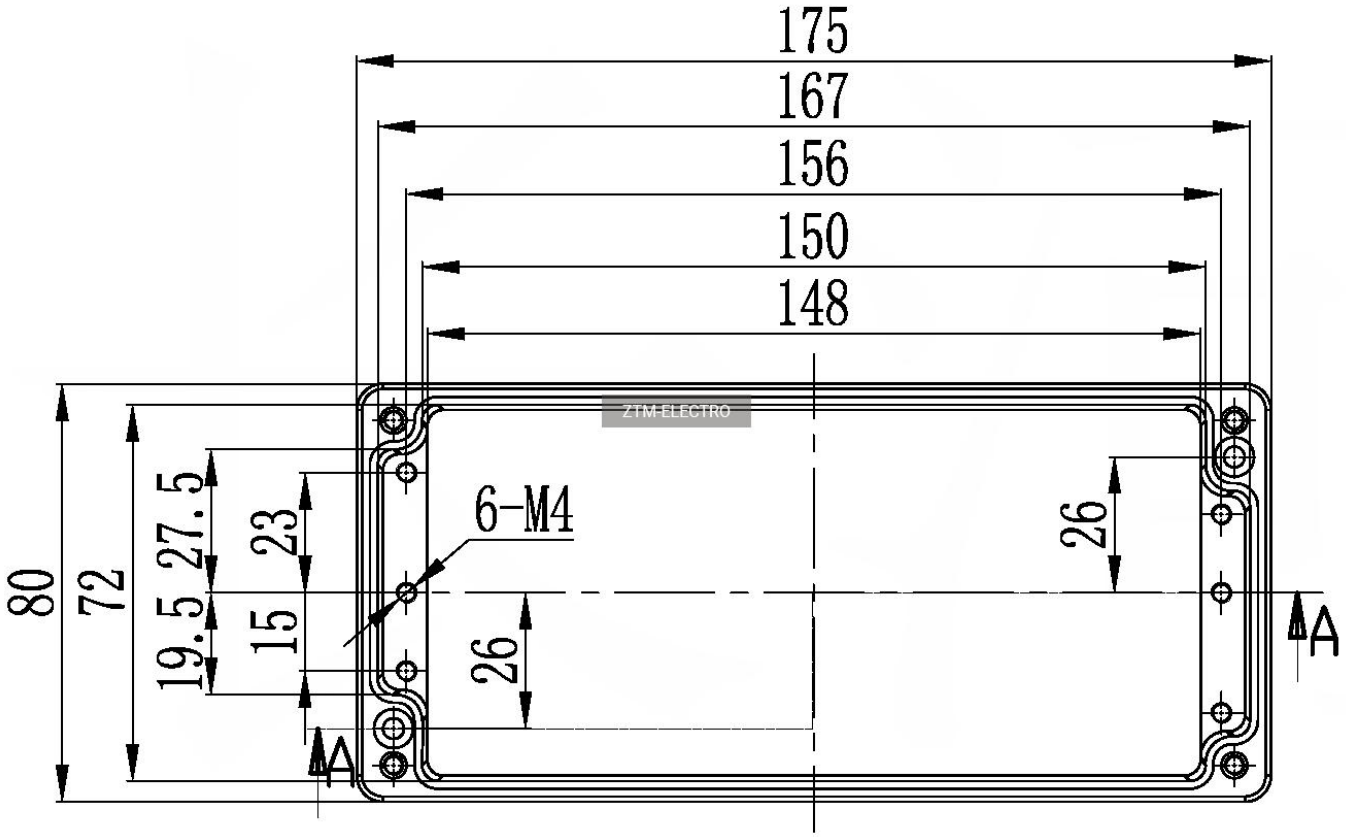
175
167
156
150
148
80
72
27.5
23
19.5
15
6-M4
26
26
A
A
ZTM-ELECTRO

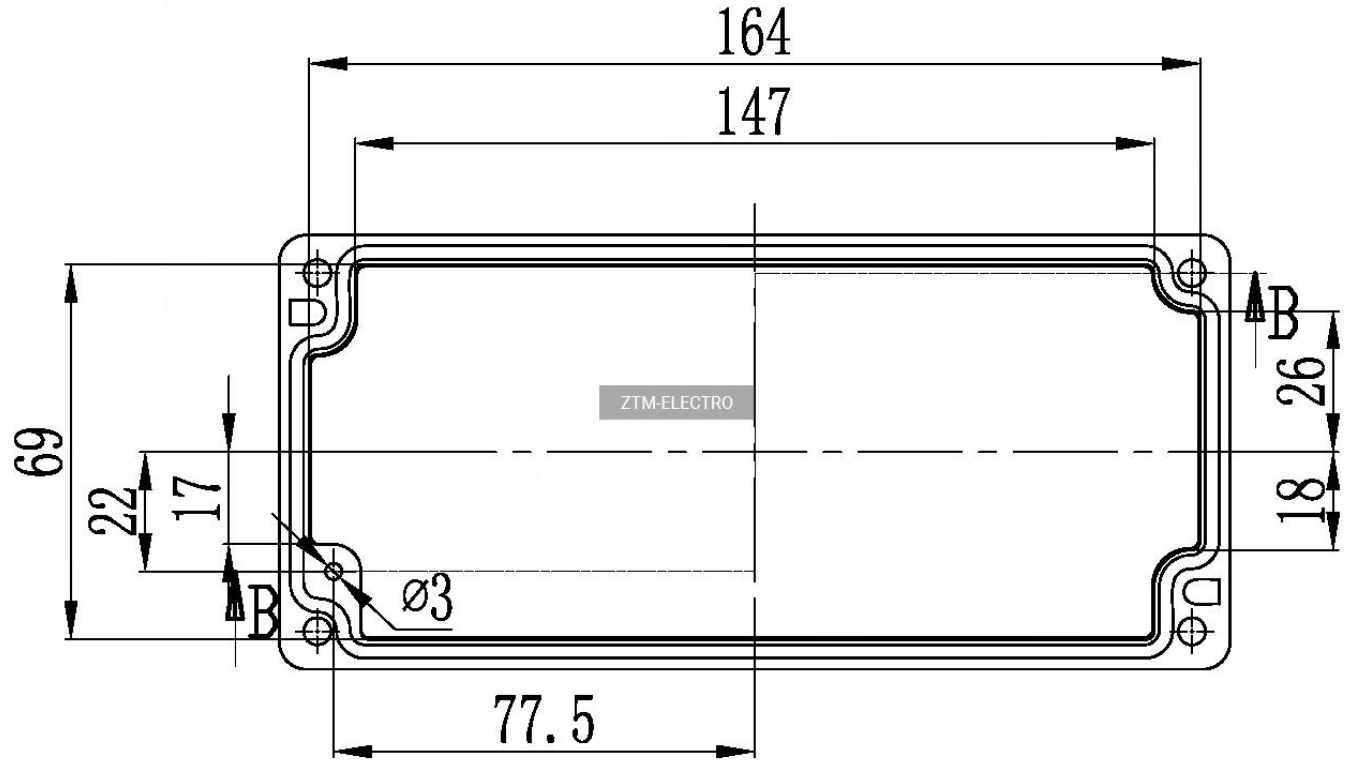
164
147
69
22
17
B
B
26
18
Ø3
77.5
ZTM-ELECTRO

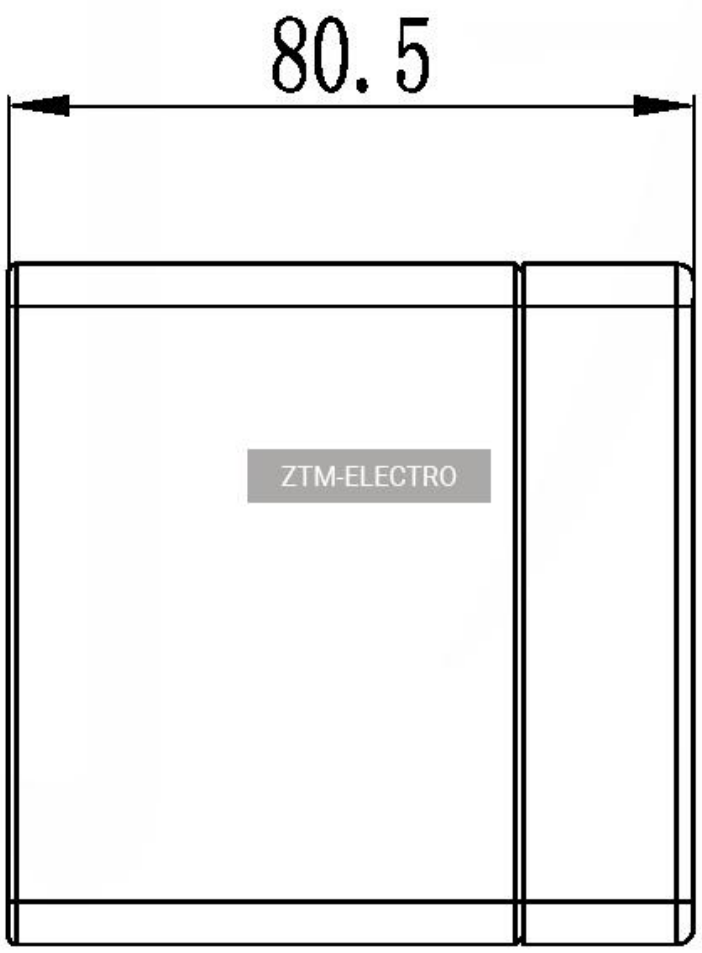
80.5
ZTM-ELECTRO

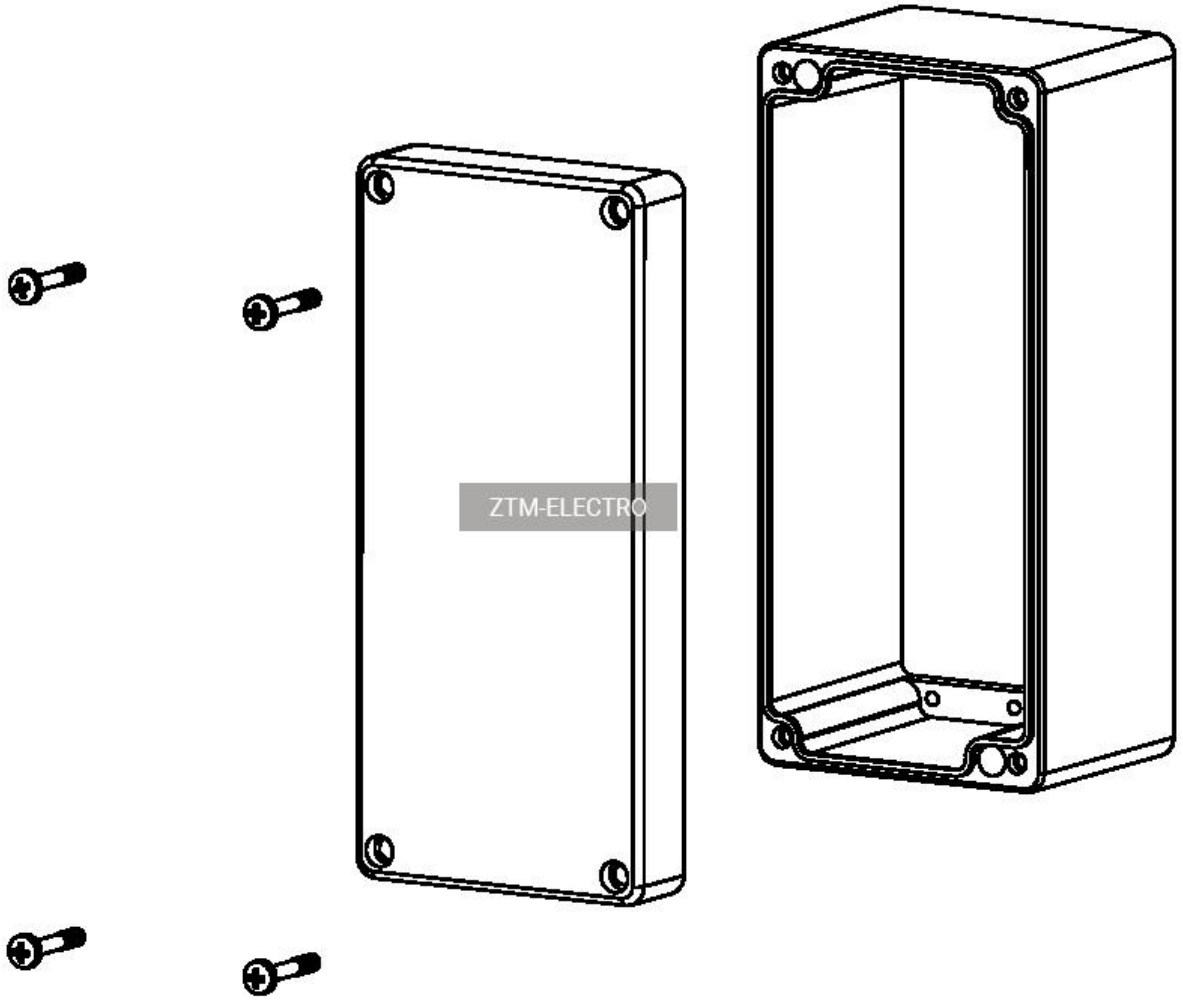
ZTM-ELECTRO