Описание

Корпуса из сверхпрочного ABS пластика с возможностью установки печатных плат.

Характеристики

Длина, мм: 340

Ширина, мм: 280

Высота, мм: 130

Материал корпуса: ABS

Материал крышки: ABS

Степень защиты: IP66

Цвет: Серый

Температурный диапазон: -20 ℃ ~ 70 ℃

Крепление крышки: 4 быстроразъемных винта

Внутренние стойки для монтажа печатной платы: Да

Отверстия (Выемки) под кабель: Нет

Чертежи

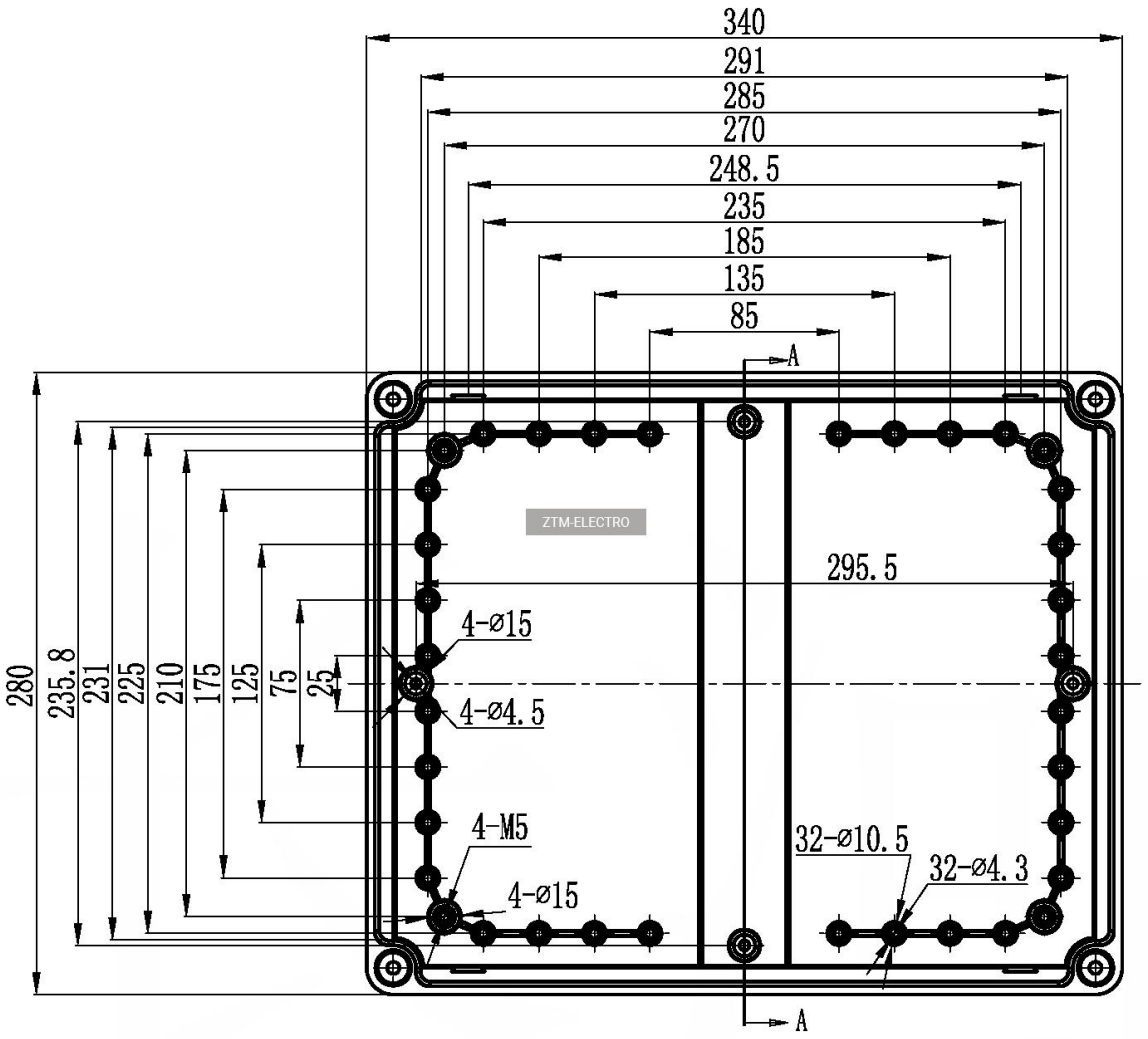
340
291
285
270
248.5
235
185
135
85
A
280
235.8
231
225
210
175
125
75
25
295.5
4-ø15
4-ø4.5
4-M5
4-ø15
32-ø10.5
32-ø4.3
A
ZTM-ELECTRO

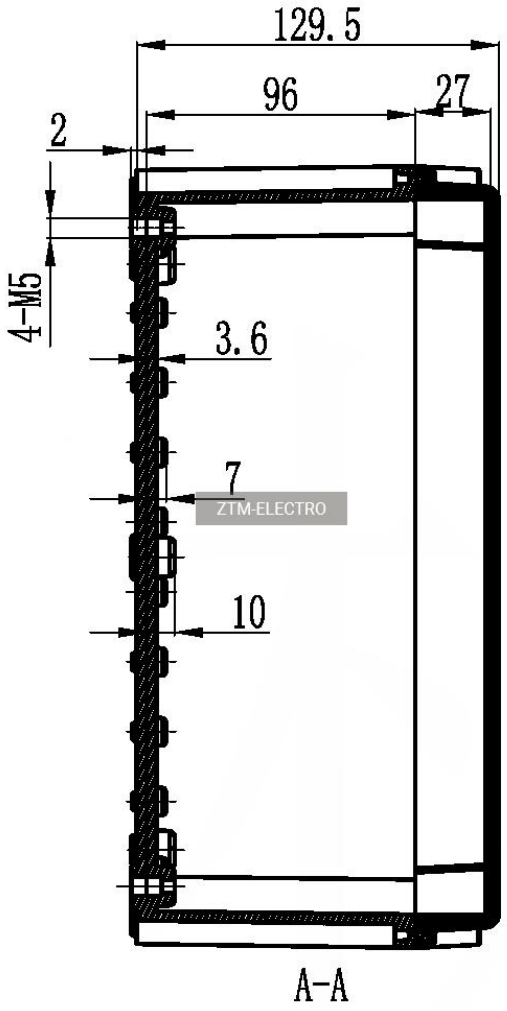

ZTM-ELECTRO

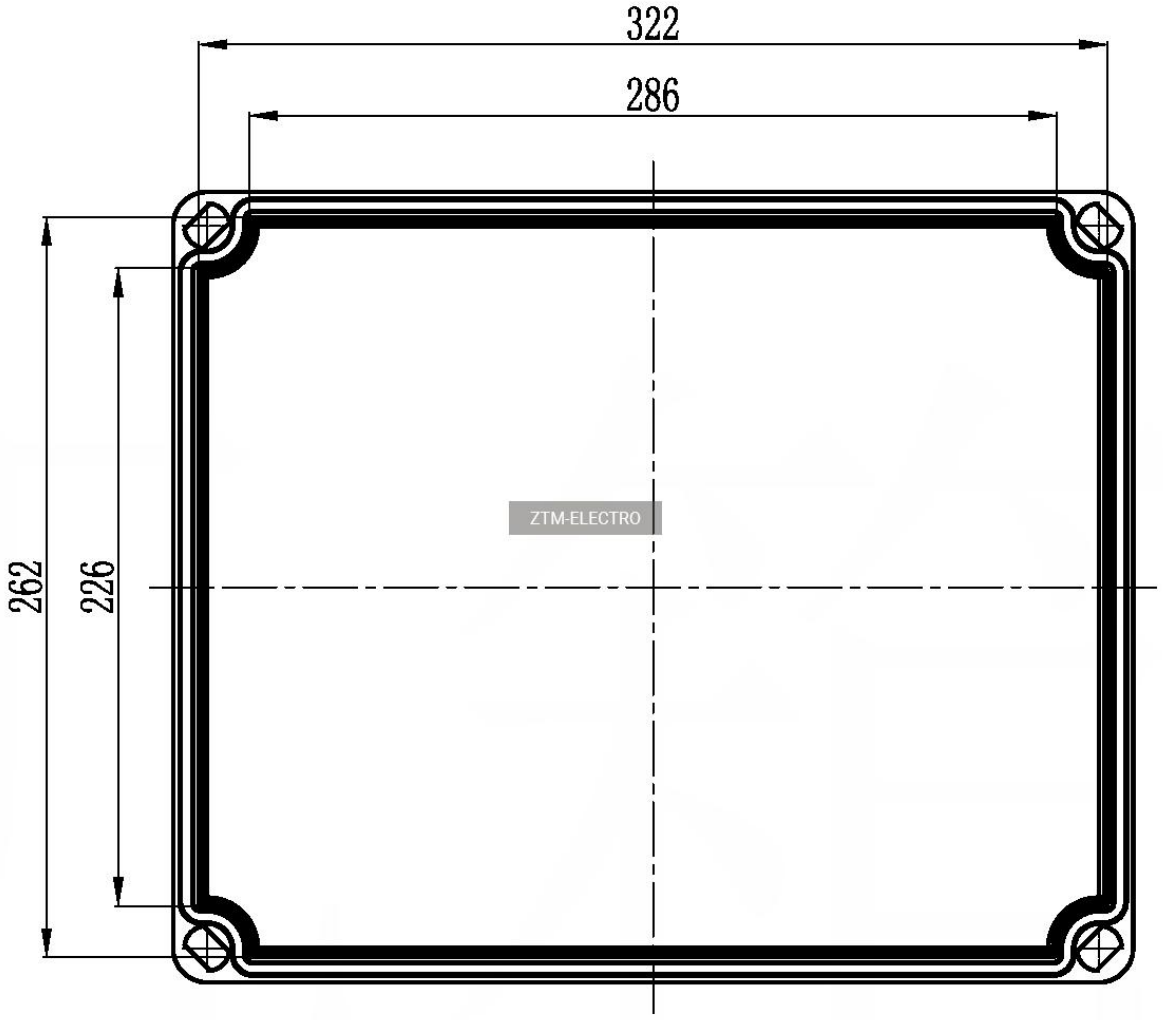
322
286
262
226
ZTM-ELECTRO

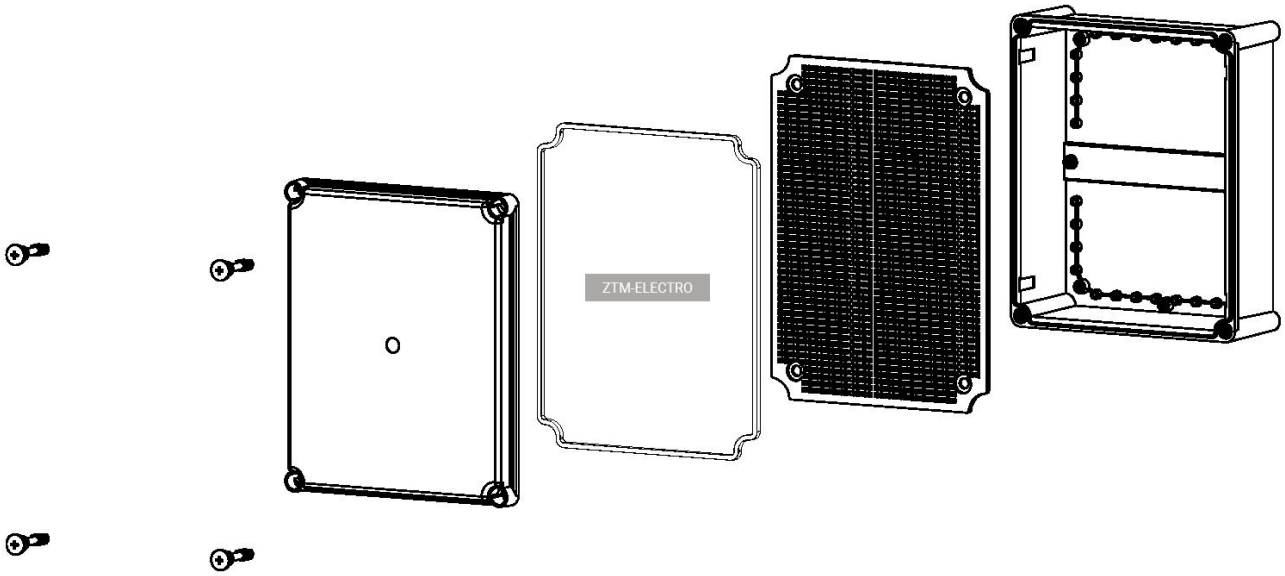
ZTM-ELECTRO