Описание

Корпус из алюминия для измерительных приборов, сетевых фильтров, датчиков и другого оборудования.

Характеристики

Длина, мм: 251

Ширина, мм: 192

Высота, мм: 90

Материал корпуса: Алюминий

Степень защиты: IP65

Температурный диапазон: -40 ℃ ~ 120 ℃

Крепление крышки: 4 винта

Порошковая покраска поверхности: Да

Ударопрочность: Да

Устойчивость к ржавчине: Да

Окно под ЖК-дисплей(индикатор): 103,5*73,5

Индивидуальное изготовление отверстий по чертежам: Да

Чертежи

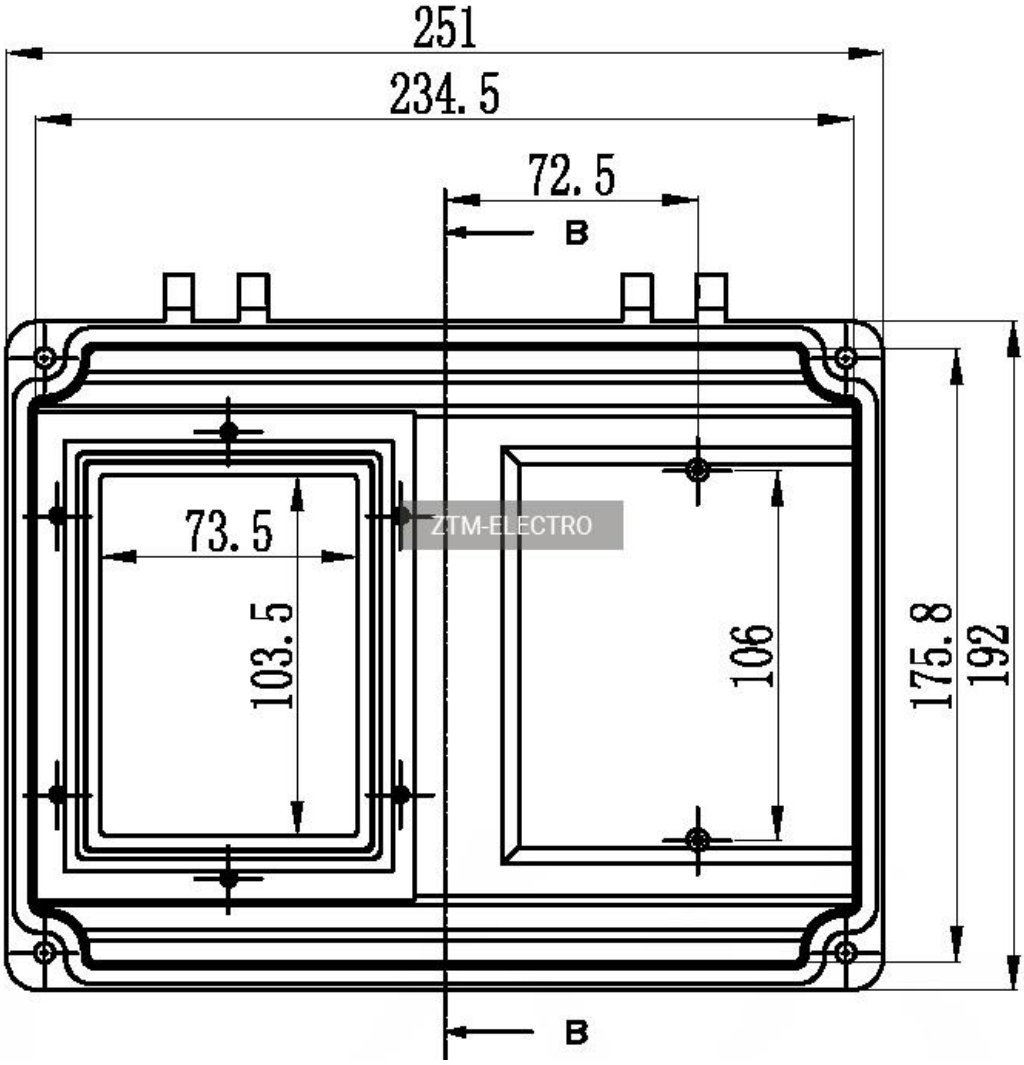

ZTM-ELECTRO

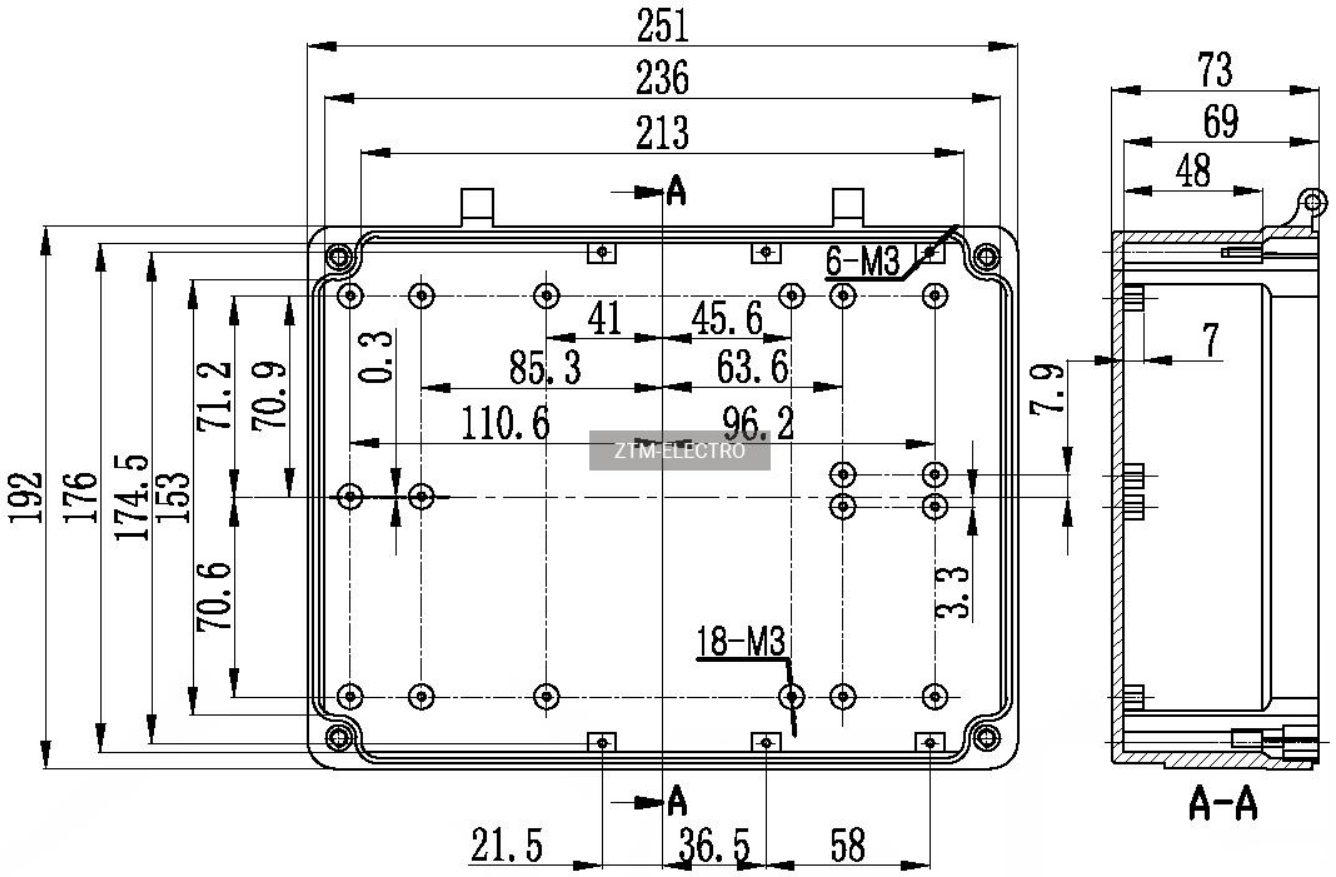
251
236
213
73
69
48
A
6-M3
41
45.6
0.3
85.3
63.6
110.6
96.2
7
7.9
192
176
174.5
153
71.2
70.9
70.6
3.3
18-M3
A
21.5
36.5
58
A-A

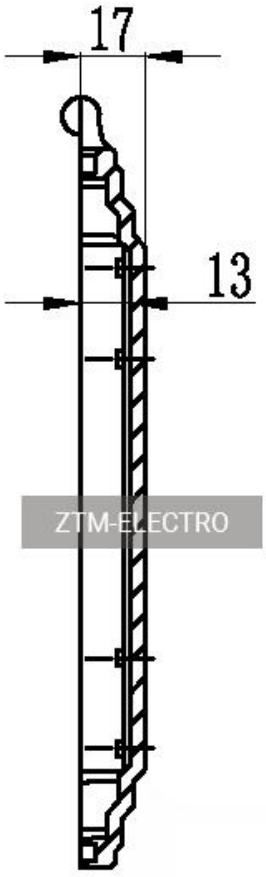

В–В

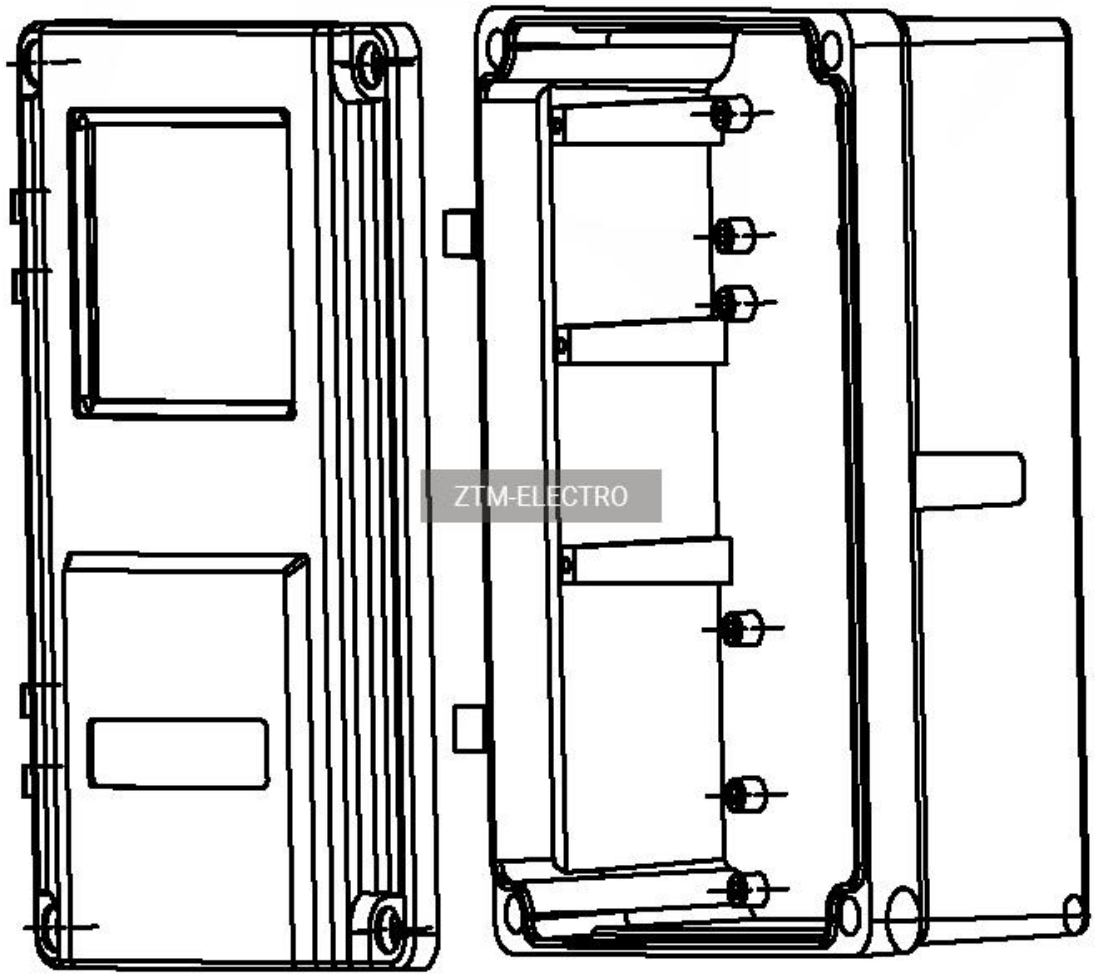
ZTM-ELECTRO

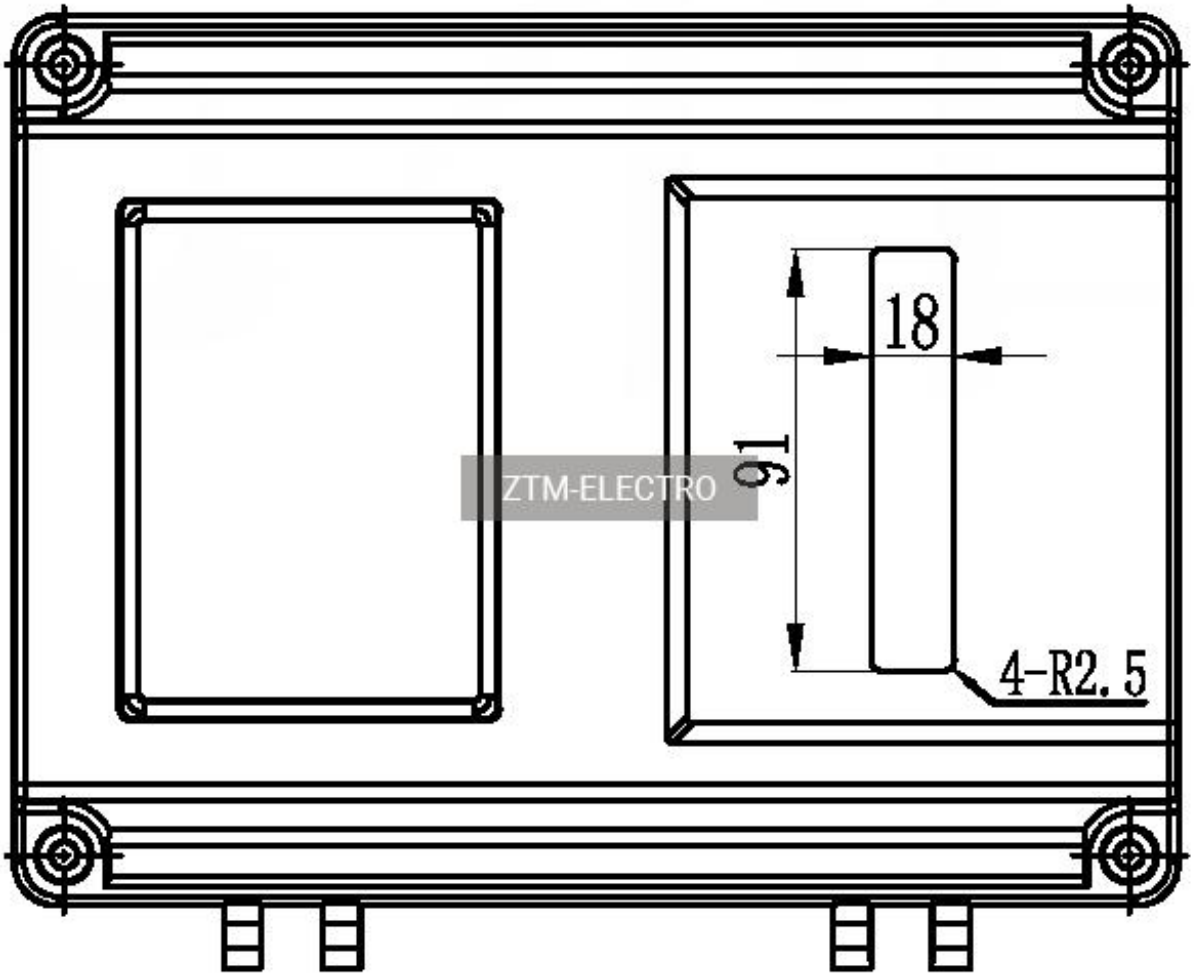

ZTM-ELECTRO