Описание

Корпуса из сверхпрочного ABS пластика на DIN-рейку.

Характеристики

Длина, мм: 80

Ширина, мм: 75

Высота, мм: 25

Материал: ABS

Цвет: Зеленый

Температурный диапазон: -20 ℃ ~ 70 ℃

Клеммы: 3*2 Pin

Класс огнестойкости: UL94

Расположение печатной платы: Вертикально

Расположение корпуса: 35 мм монтажная рейка

Чертежи

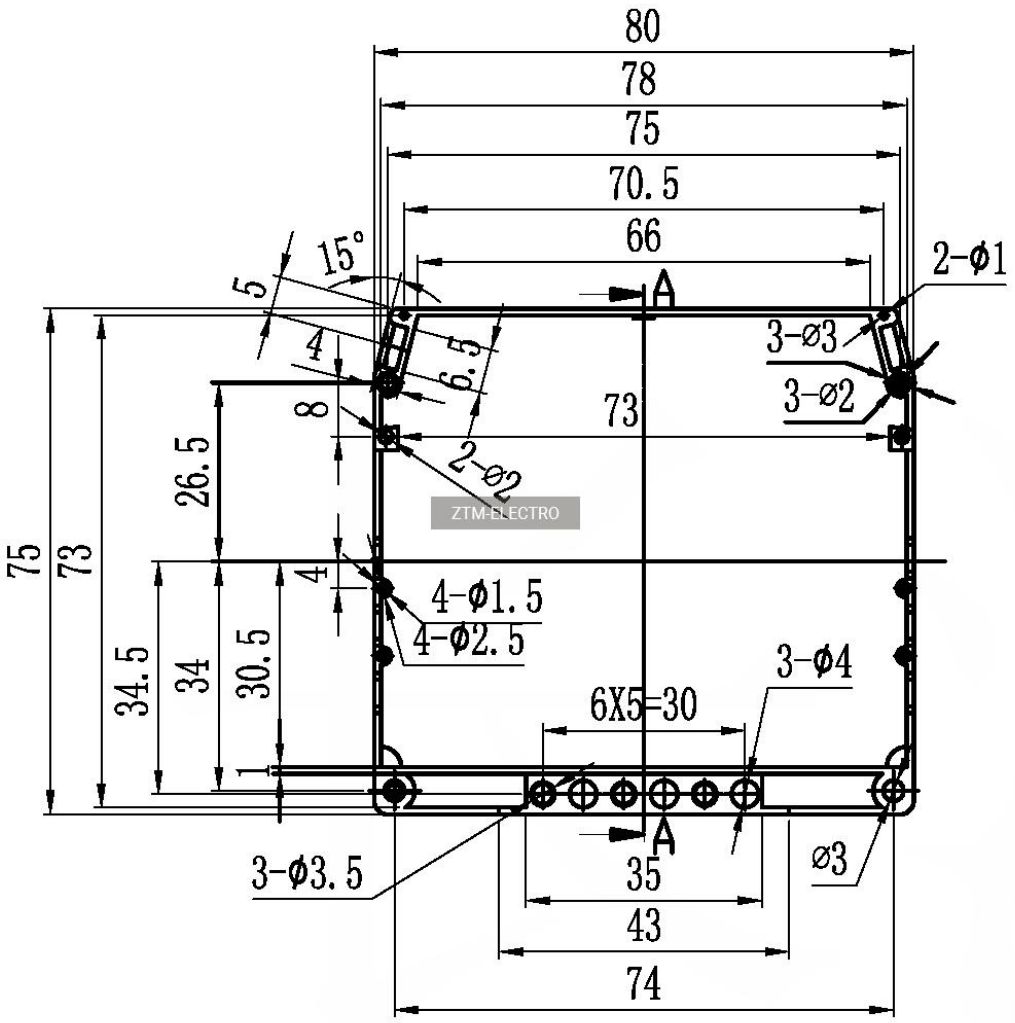
80
78
75
70.5
66
15°
5
4
6.5
8
2-Φ1
3-Ø3
3-Ø2
73
2-Ø2
26.5
75
73
4
4-Φ1.5
4-Φ2.5
34.5
34
30.5
3-Φ4
6X5=30
1
A
A
3-Φ3.5
35
43
74
Ø3

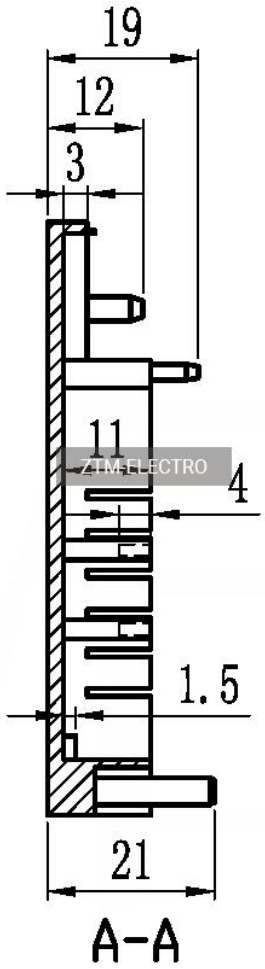

ZTM-ELECTRO

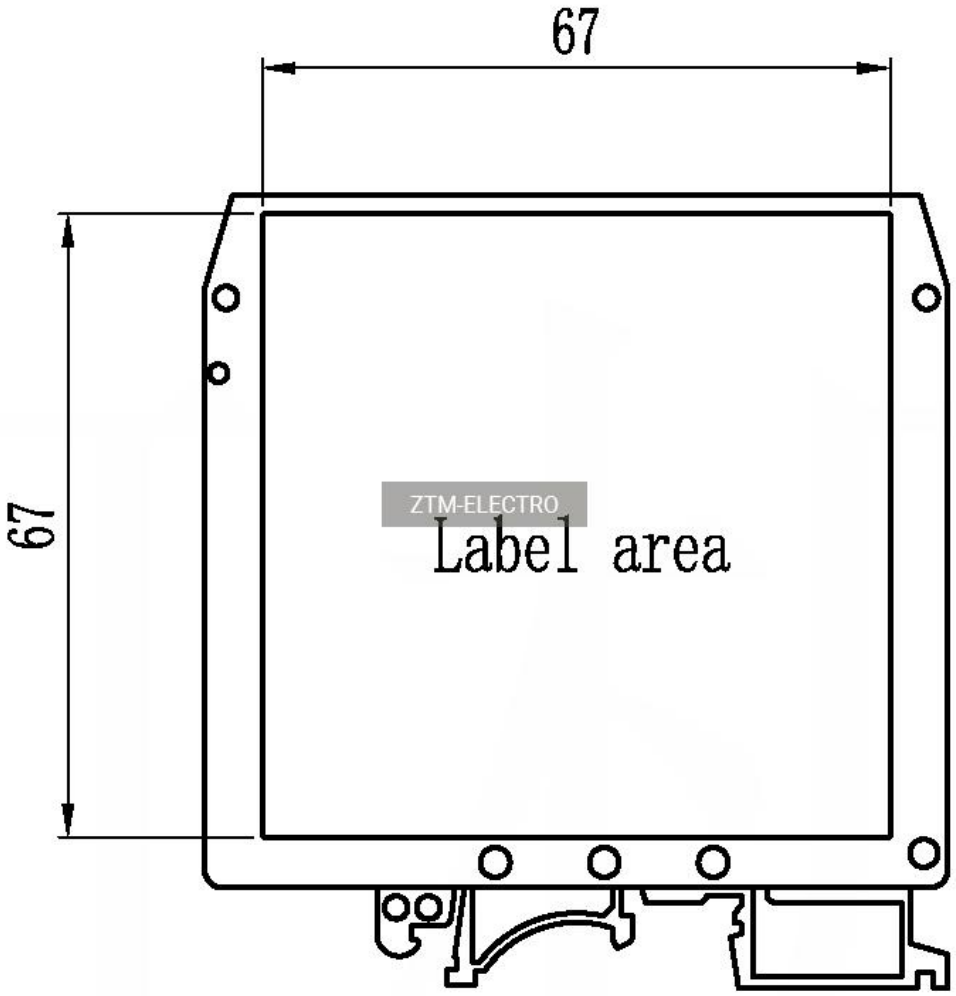

ZTM-ELECTRO

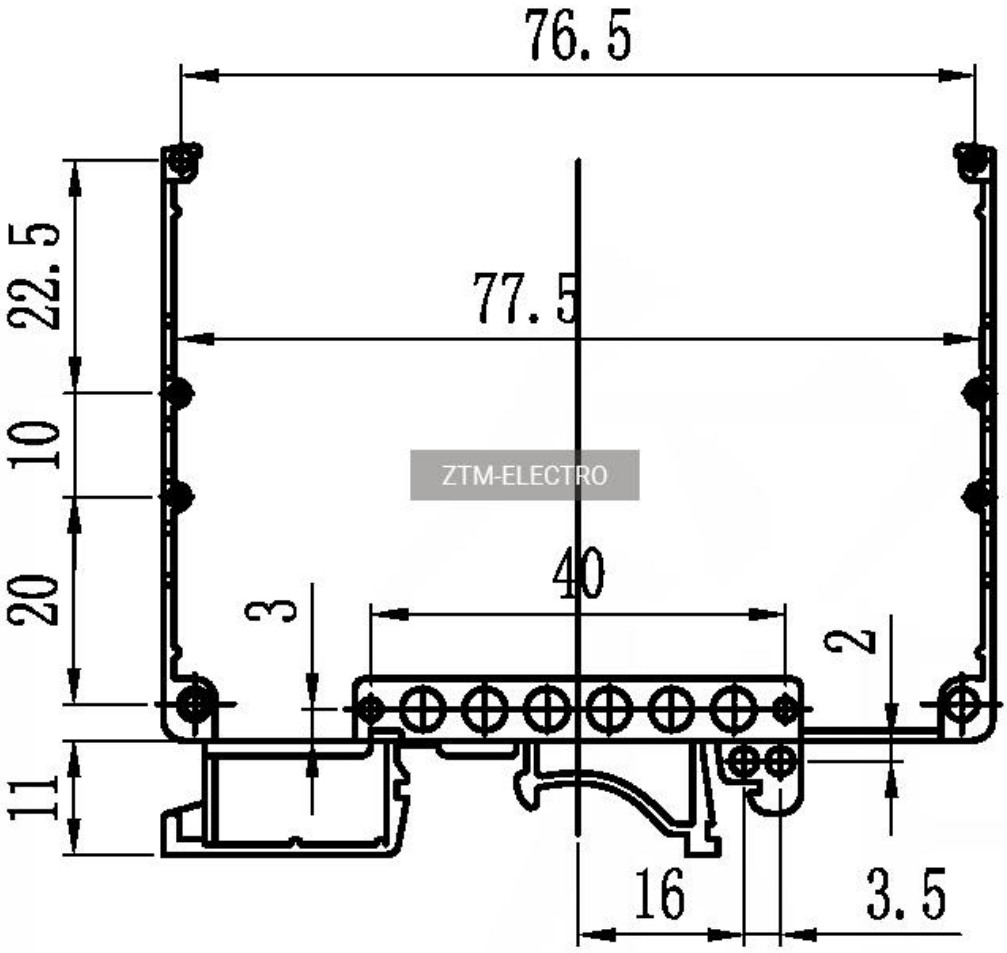
76.5
77.5
22.5
10
20
11
3
40
2
16
3.5

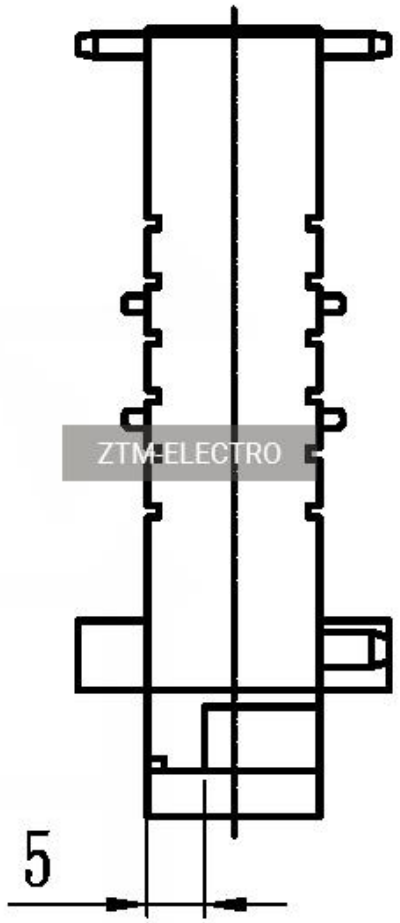
ZTM-ELECTRO
5

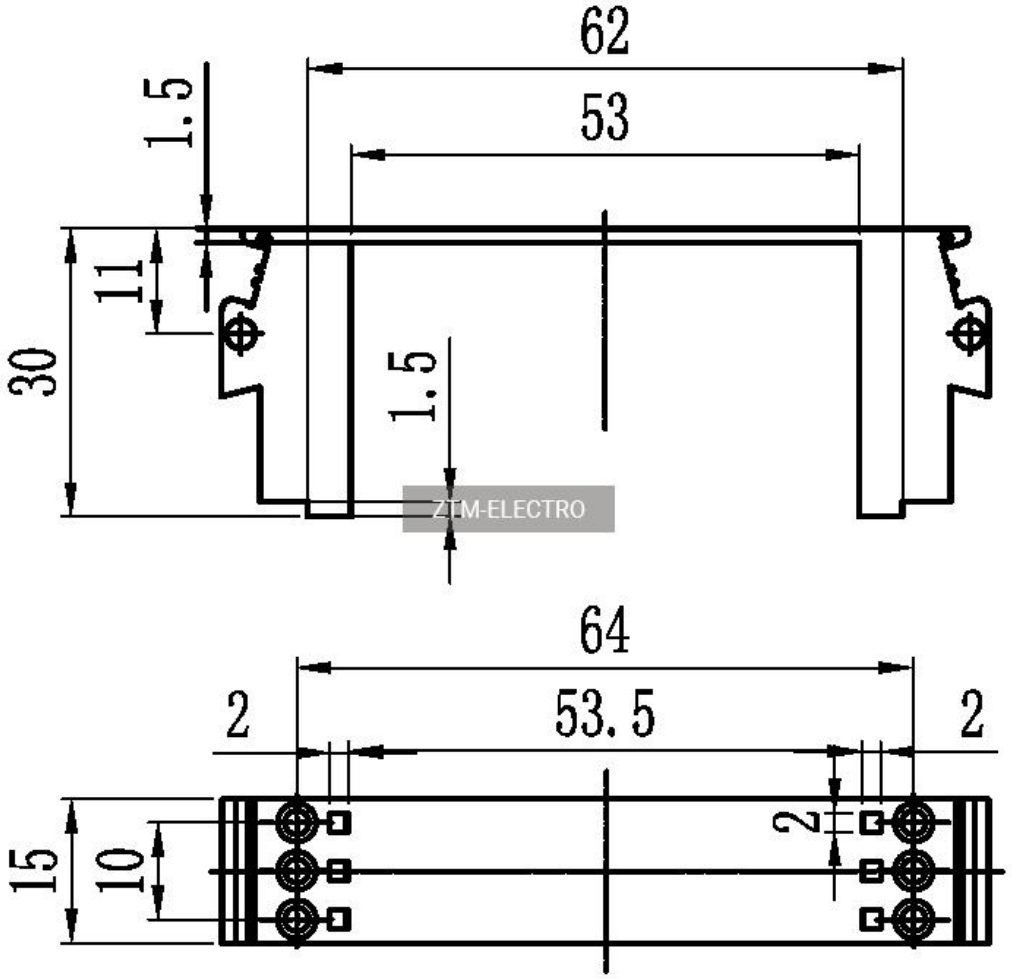
62
53
1.5
11
30
1.5
ZTM-ELECTRO
64
2
53.5
2
2
15
10

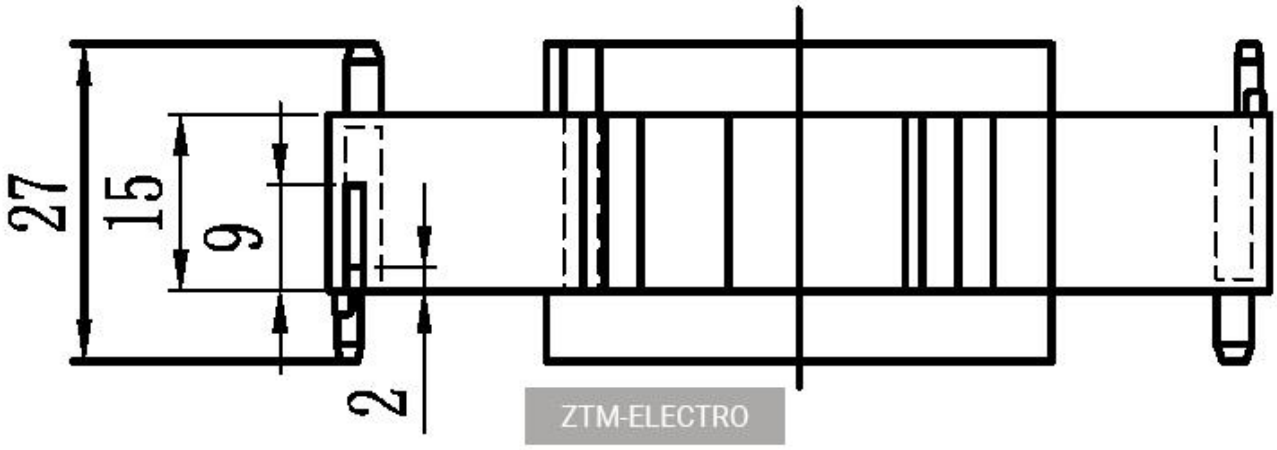
27
15
9
2
ZTM-ELECTRO

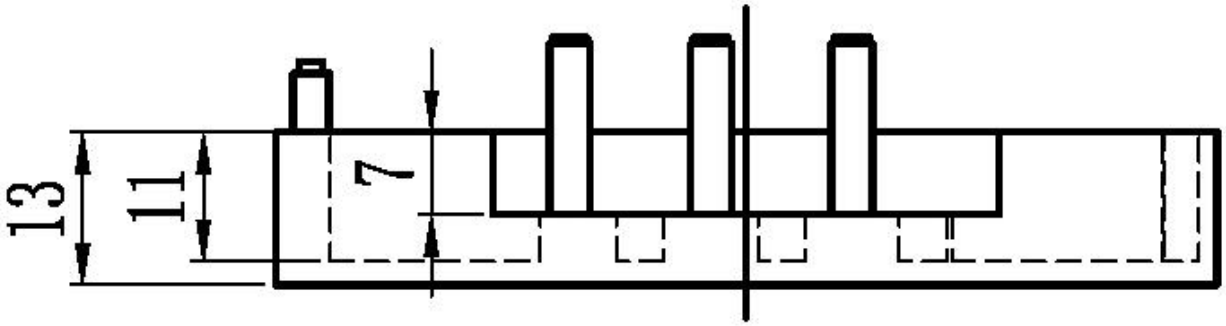
13
11
7

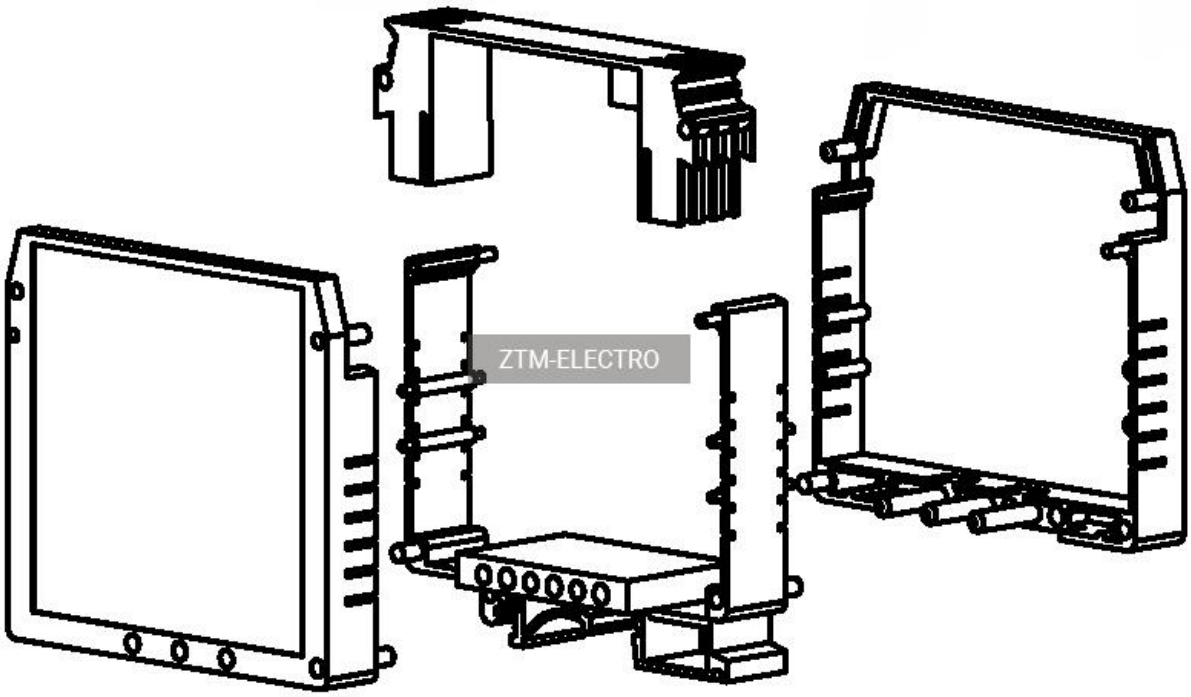
ZTM-ELECTRO