**Описание**

Корпуса из сверхпрочного ABS пластика на DIN-рейку.

**Характеристики**

Длина, мм: 144

Ширина, мм: 140

Высота, мм: 33

Материал: ABS

Цвет: Зеленый/Серый

Температурный диапазон: -20 ℃ ~ 70 ℃

Клеммы: 12*2 Pin

Класс огнестойкости: UL94

Расположение печатной платы: Вертикально

Расположение корпуса: 35 мм монтажная рейка

**Чертежи**

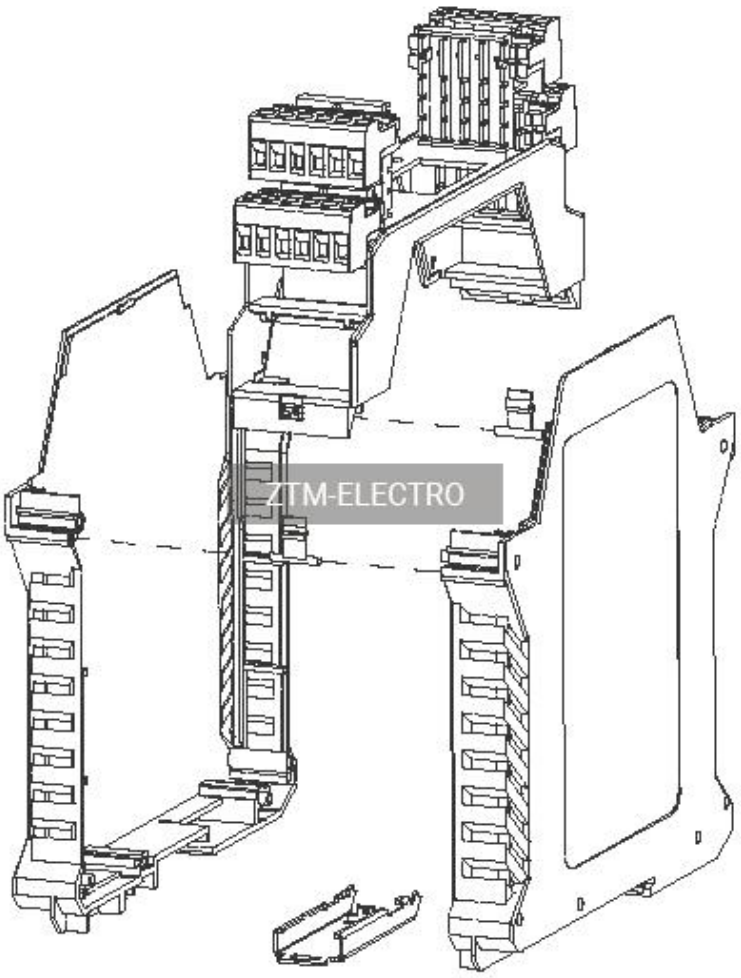

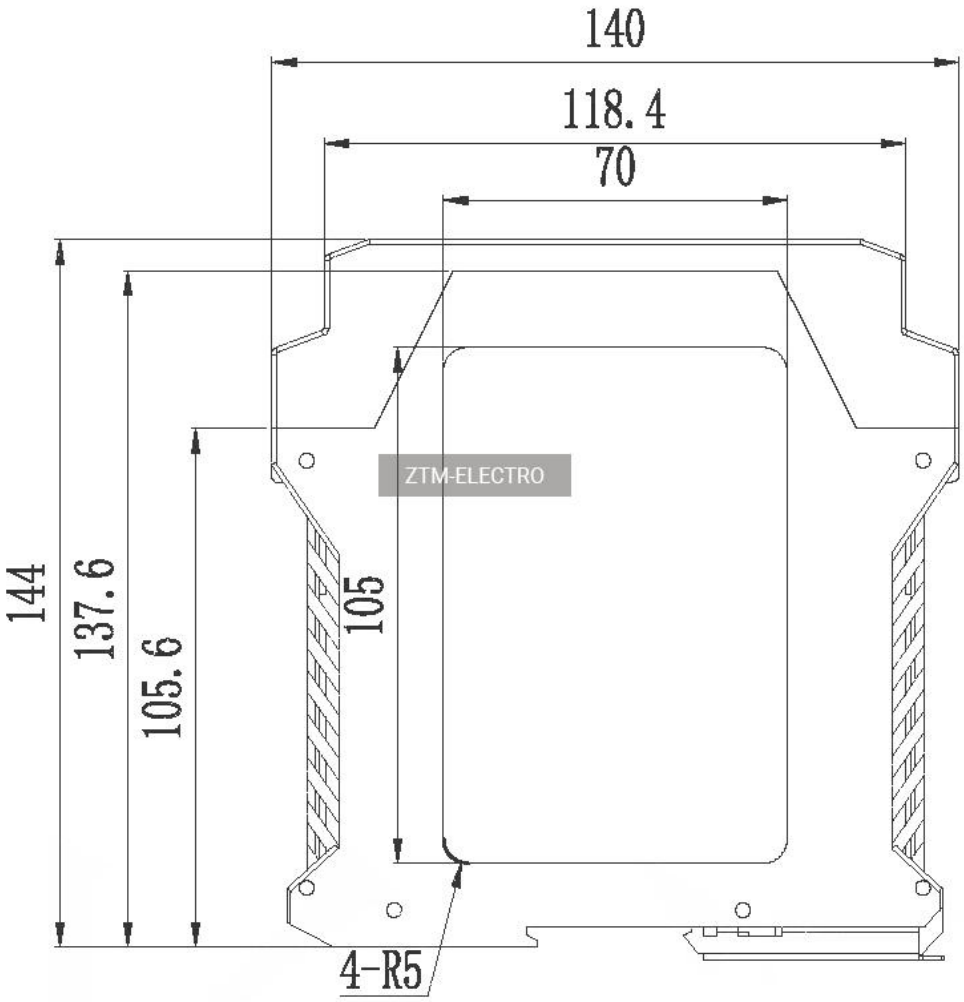
140
118.4
70
144
137.6
105.6
105
4-R5
ZTM-ELECTRO

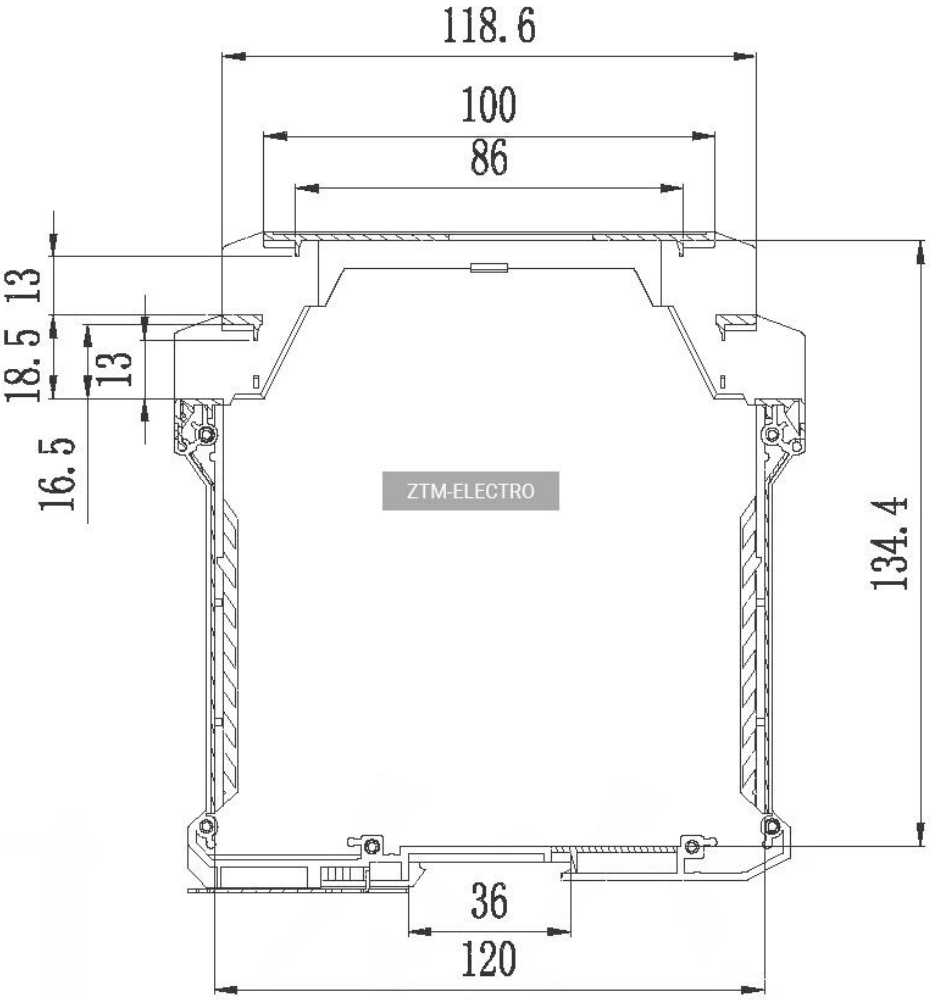
118.6
100
86
13
18.5
13
16.5
134.4
36
120
ZTM-ELECTRO

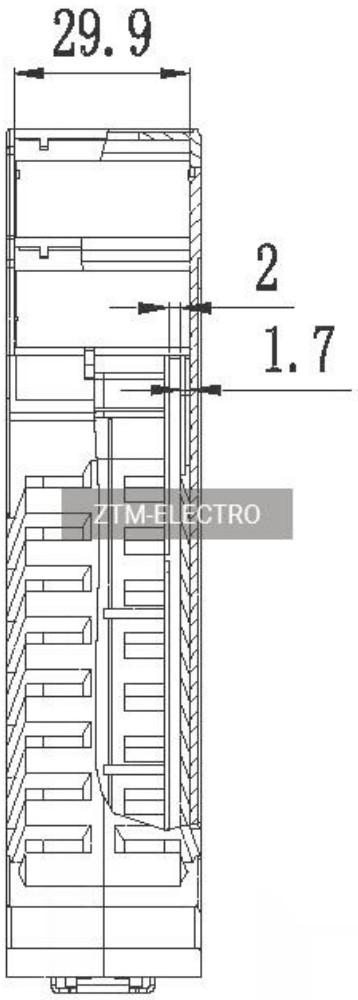
29.9
2
1.7
ZTM-ELECTRO

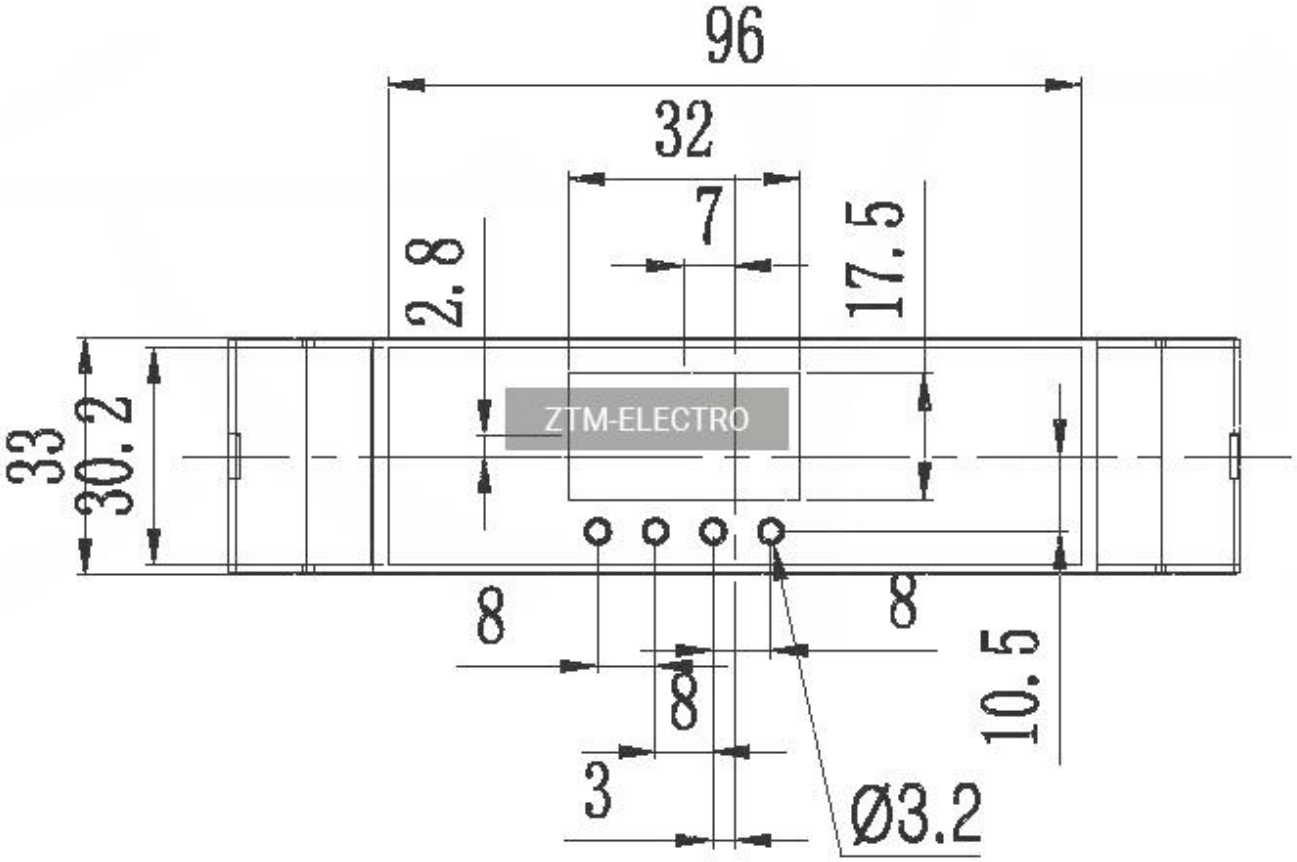
96
32
7
2.8
17.5
33
30.2
8
8
8
10.5
3
Ø3.2