ZTM-ELECTRO

ZTM-ELECTRO

ZTM-ELECTRO

**Описание**

Корпус из алюминиевого профиля с анодированной поверхностью обладает высокой эффективностью экранирования ЭМС и хорошими тепловыми характеристиками.

**Характеристики**

Ширина, мм: 105
Высота, мм: 56
Материал корпуса: Алюминий
Степень защиты: IP52-53
Крепление крышки: 4 винта
Фланец для монтажа: Нет
Ударопрочность: Да
Устойчивость к ржавчине: Да
Обработка поверхности анодным окислением: Да

Высокая эффективность экранирования ЭМС: Да

Хорошие тепловые характеристики: Да

Индивидуальное изготовление отверстий по чертежам: Да

**Чертежи**

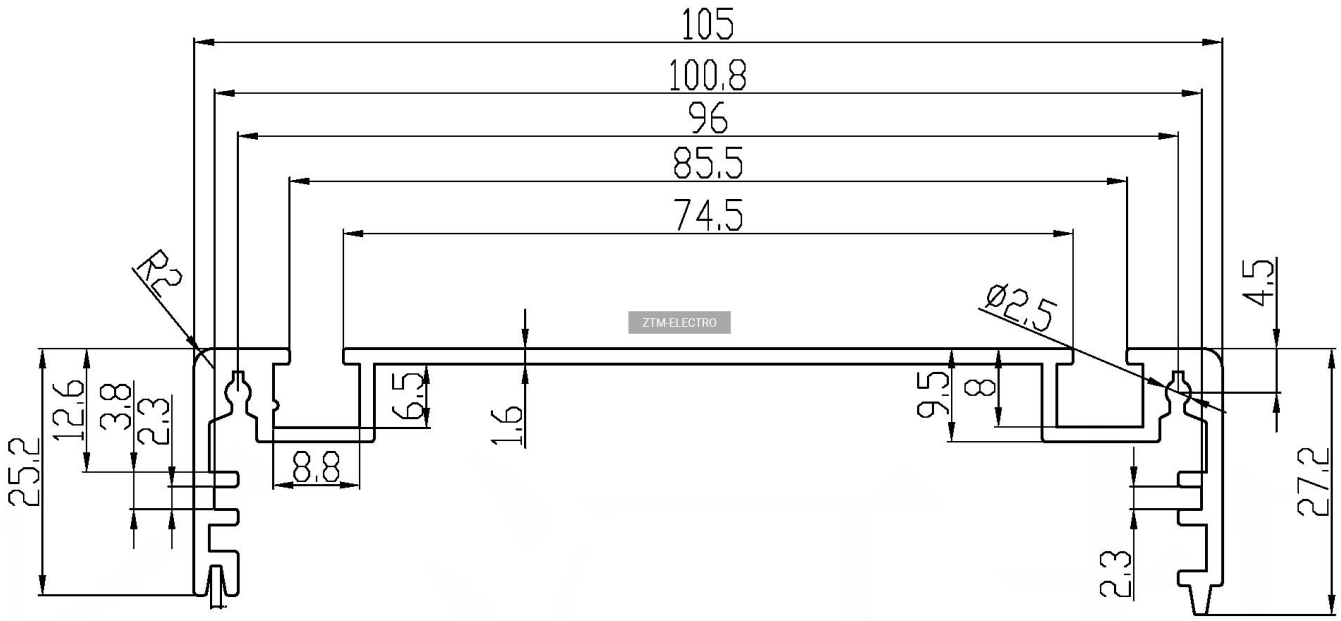
105
100,8
96
85,5
74,5
R2
Ø2,5
4,5
12,6
3,8
2,3
25,2
6,5
1,6
8,8
9,5
8
2,3
27,2
ZTM-ELECTRO

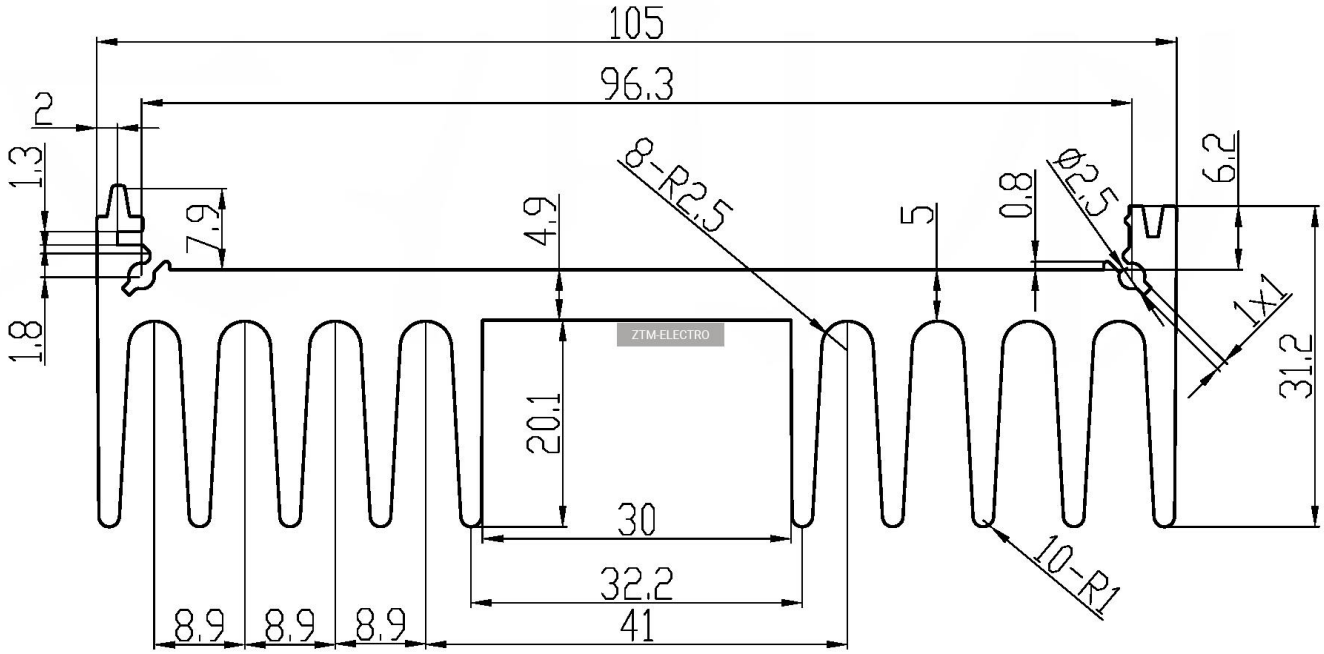
105
96,3
2
1,3
7,9
1,8
4,9
8-R2,5
5
0,8
Ø2,5
6,2
1x1
31,2
20,1
30
32,2
41
10-R1
8,9
8,9
8,9
ZTM-ELECTRO