ZTM-ELECTRO

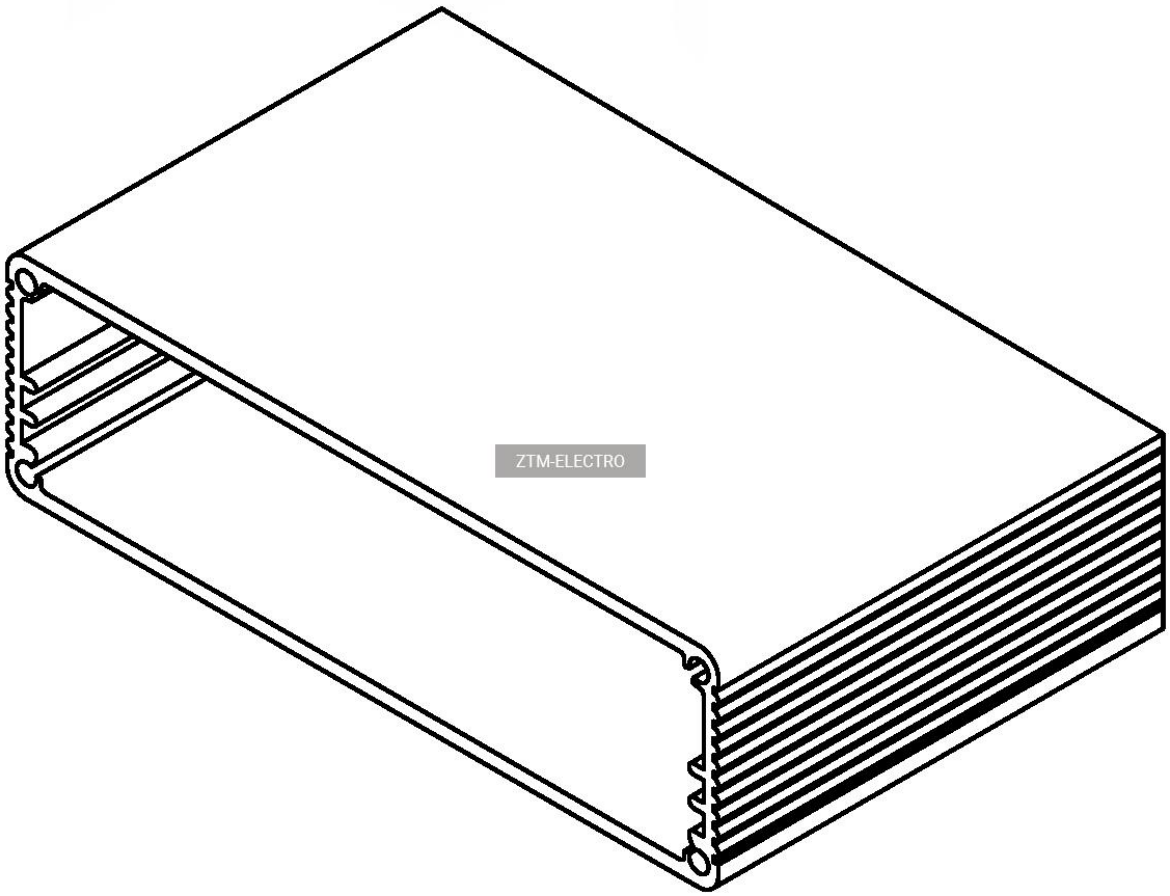

Описание

Корпус из алюминиевого профиля с анодированной поверхностью обладает высокой эффективностью экранирования ЭМС и хорошими тепловыми характеристиками.

Характеристики

Ширина, мм: 73
Высота, мм: 22
Материал корпуса: Алюминий
Степень защиты: IP52-53
Крепление крышки: 4 винта
Фланец для монтажа: Нет
Ударопрочность: Да
Устойчивость к ржавчине: Да
Обработка поверхности анодным окислением: Да

Высокая эффективность экранирования ЭМС: Да

Хорошие тепловые характеристики: Да

Индивидуальное изготовление отверстий по чертежам: Да
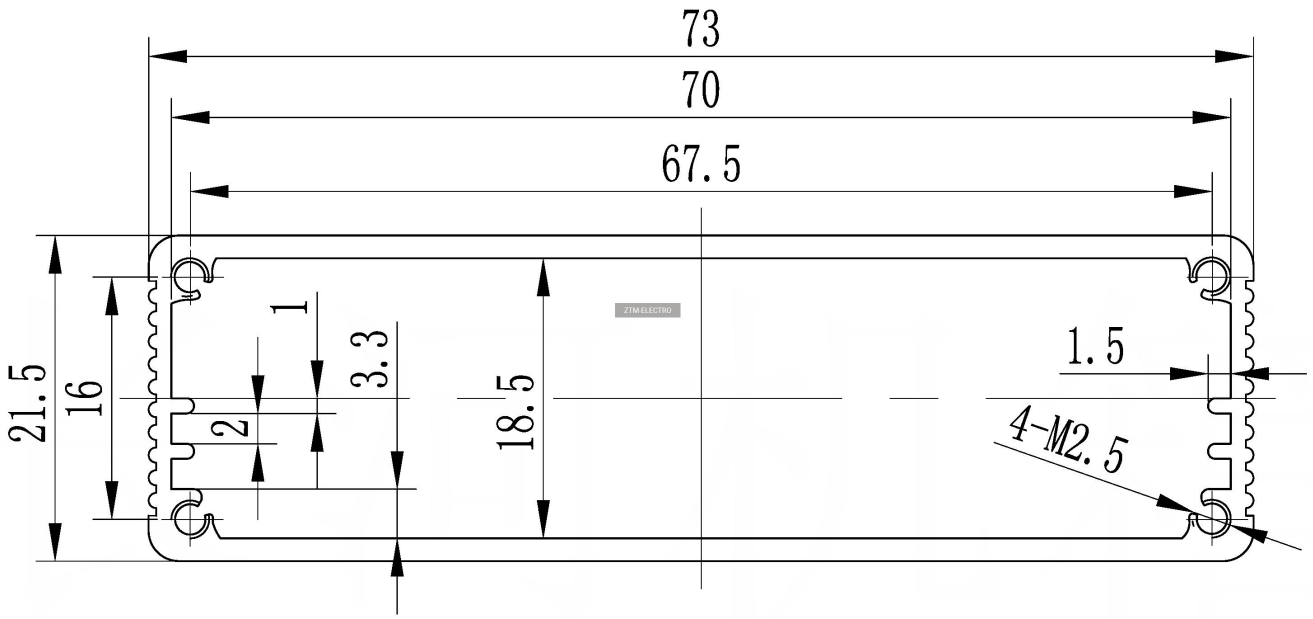
Чертежи