Описание

Корпуса из сверхпрочного ABS пластика для кассовых аппаратов и переносных устройств.

Характеристики

Длина, мм: 185

Ширина, мм: 68

Высота, мм: 31

Материал: ABS

Окно под ЖК-дисплей(индикатор): 43*29

Дополнительные отверстия (выемка): Да

Дистанционное управление и измерение: Да

Чертежи

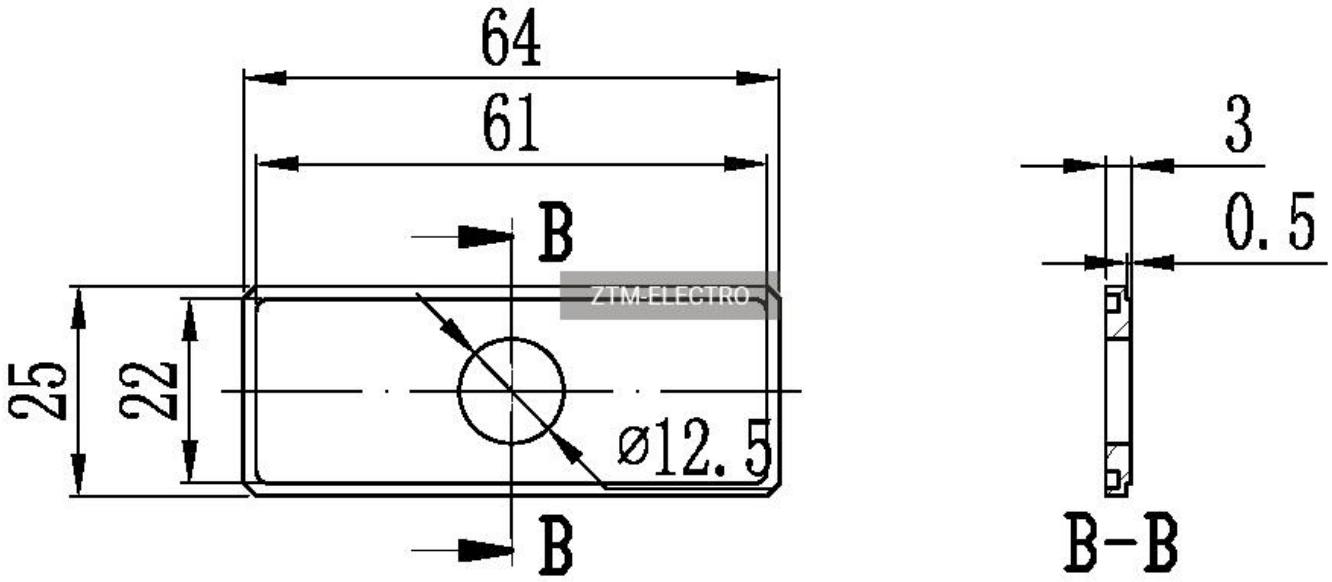

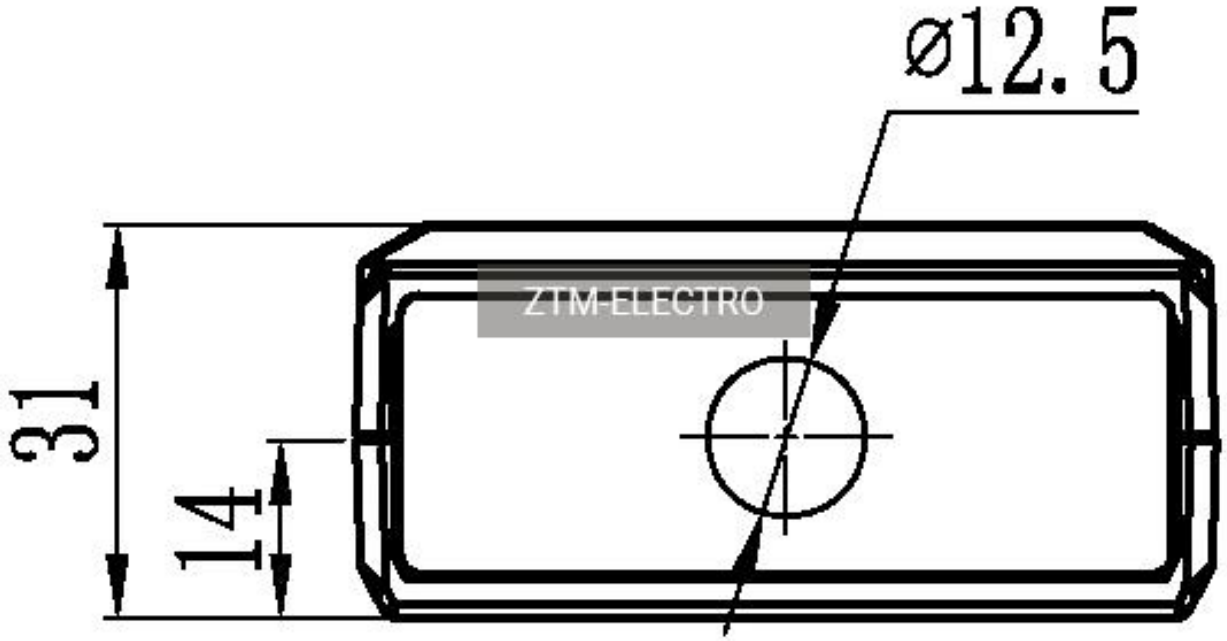

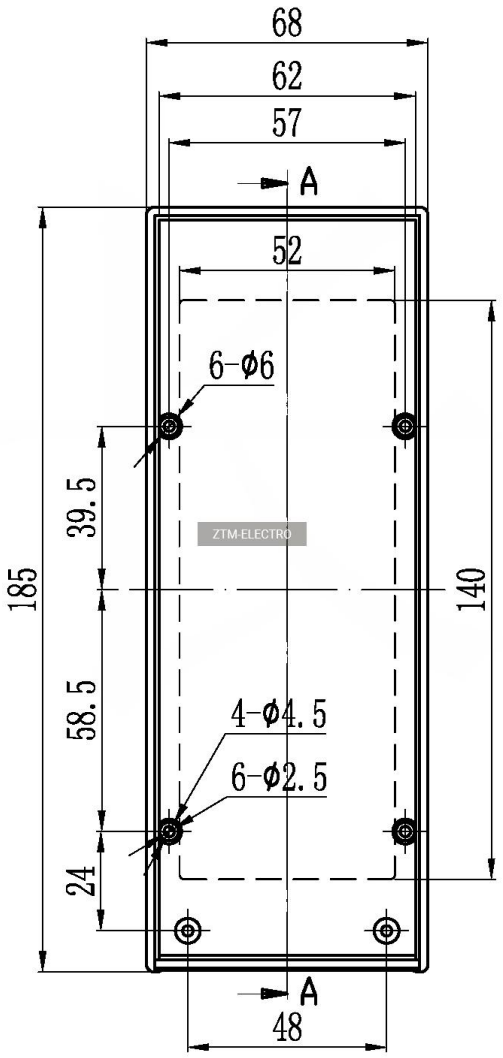
68
62
57
A
52
6-Φ6
39.5
185
140
58.5
4-Φ4.5
6-Φ2.5
24
A
48

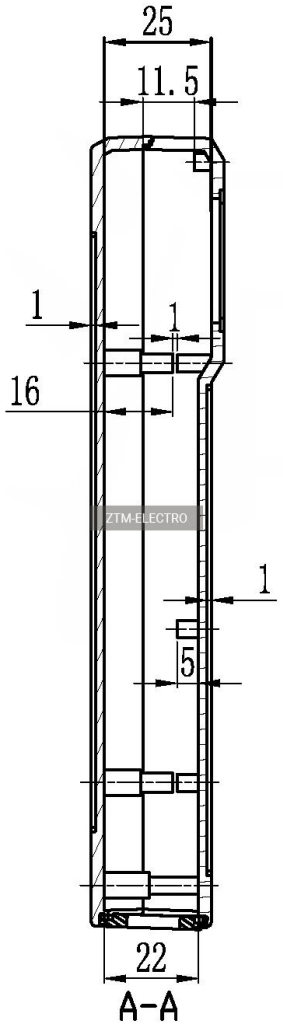
25
11.5
1
1
16
1
5
22
A-A

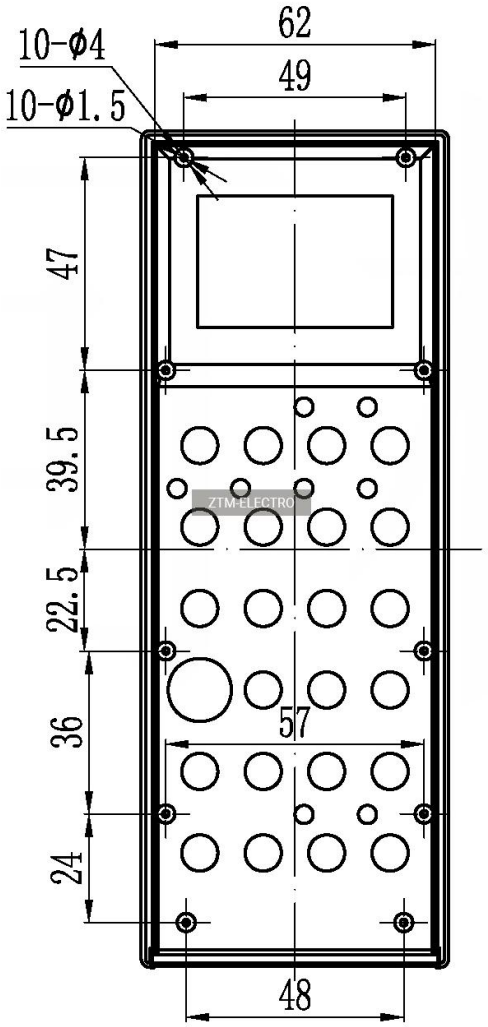
10-Φ4
10-Φ1.5
62
49
47
39.5
22.5
36
24
57
48

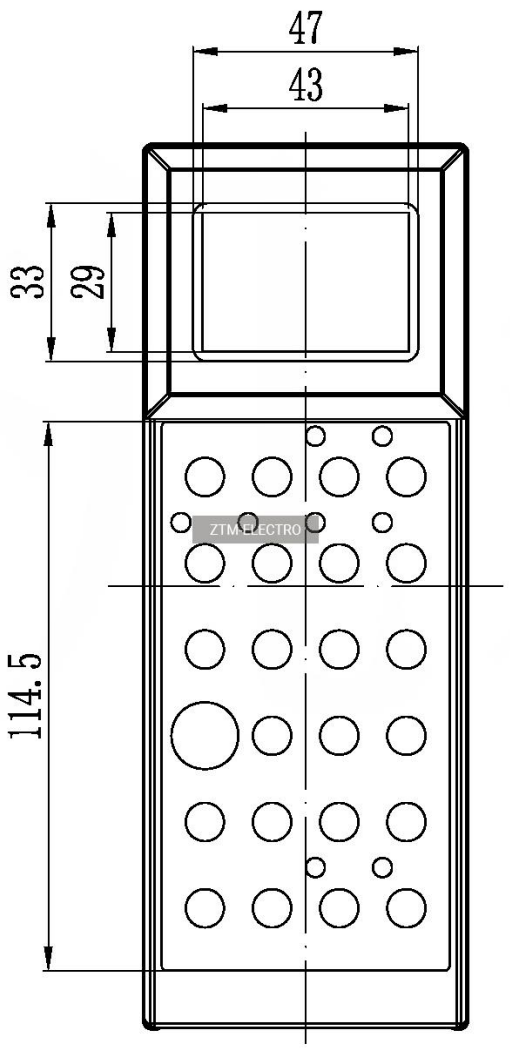
47
43
33
29
114.5
ZTM-ELECTRO

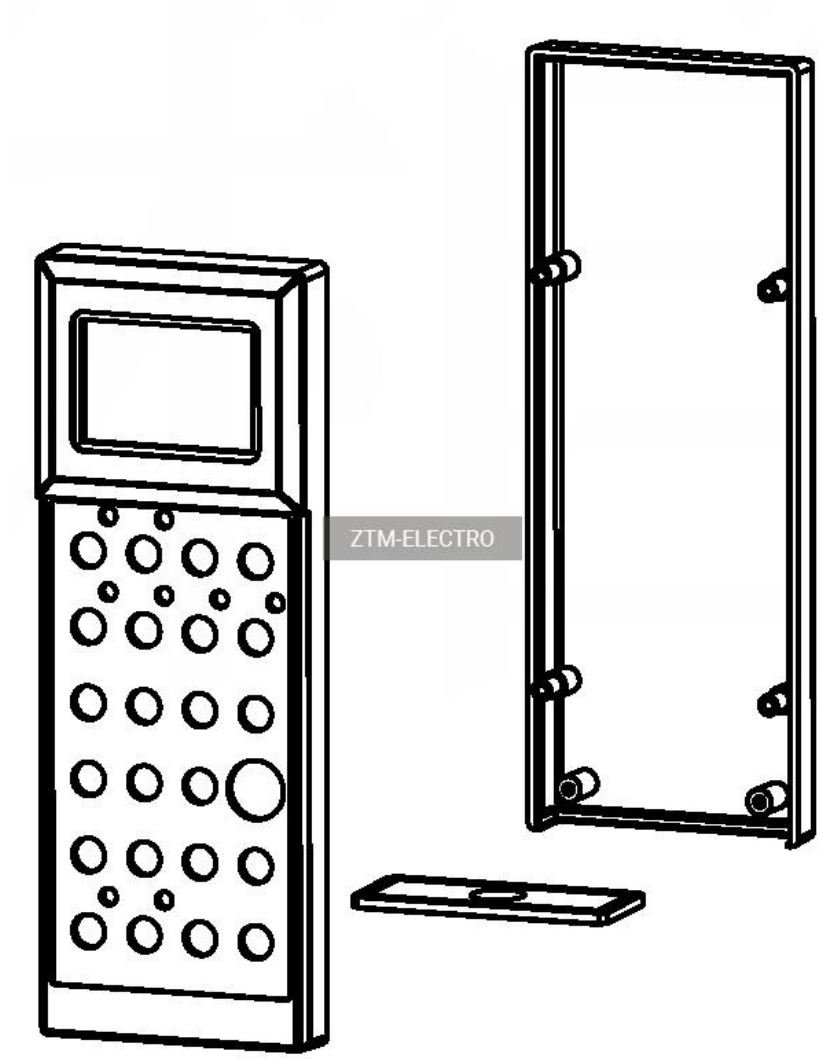
ZTM-ELECTRO