Описание

Корпуса из сверхпрочного ABS пластика для кассовых аппаратов и переносных устройств.

Характеристики

Длина, мм: 156

Ширина, мм: 80

Высота, мм: 28

Материал: ABS

Окно под ЖК-дисплей(индикатор): 66*33

Дополнительные отверстия (выемка): Да

Батарейный отсек: Да

Дистанционное управление и измерение: Да

Тип батареи: 4*AA

Примечание

Корпуса из сверхпрочного ABS пластика для кассовых аппаратов и переносных устройств.

Чертежи

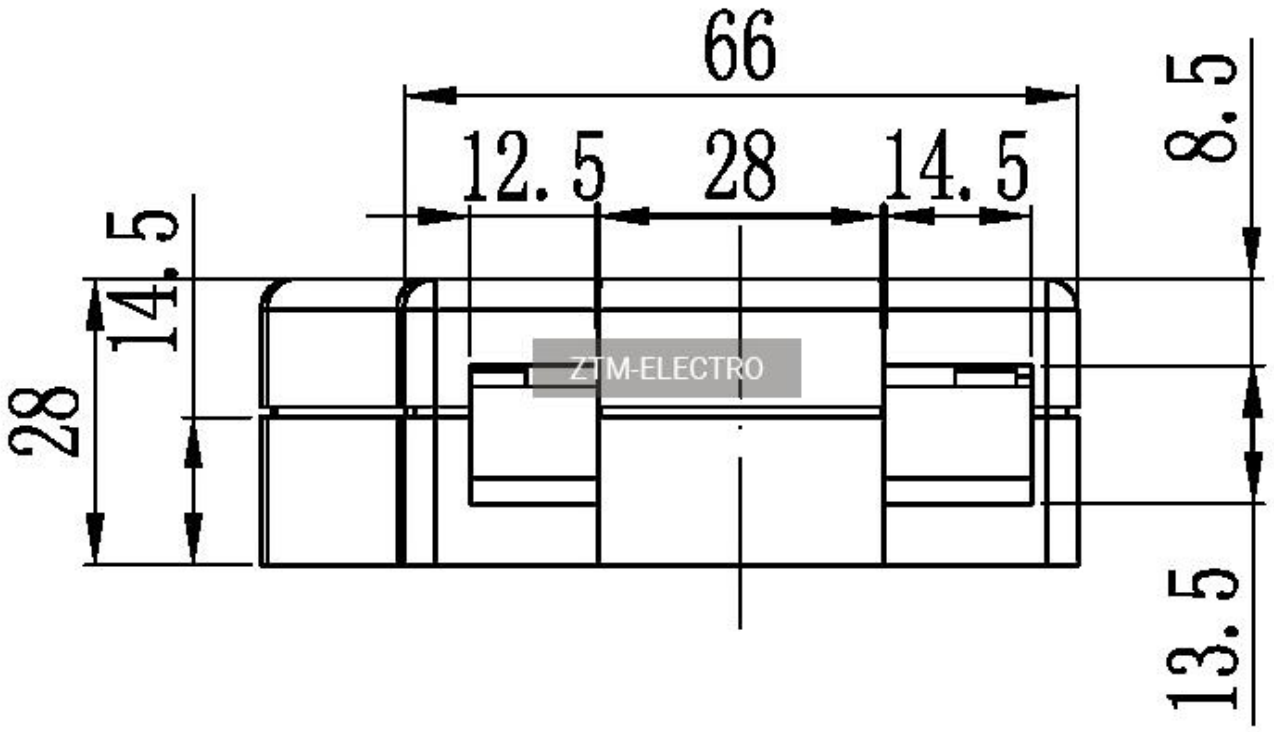

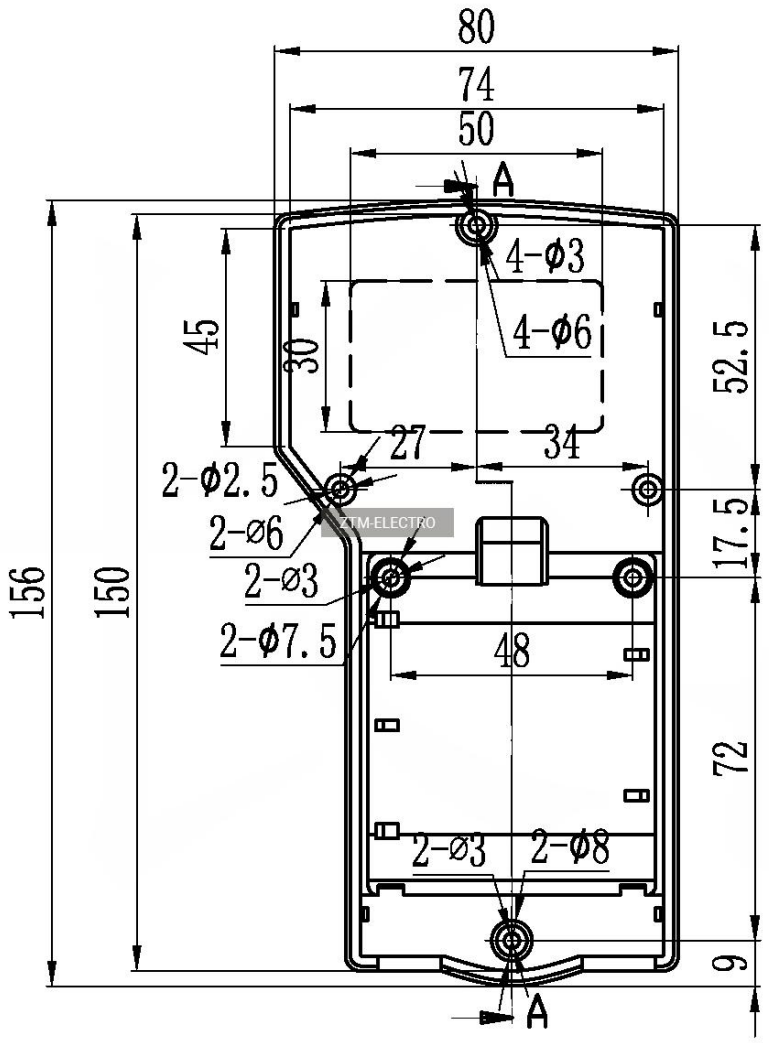
80
74
50
A
4-Φ3
4-Φ6
45
30
52.5
27
34
2-Φ2.5
2-Ø6
2-Ø3
2-Φ7.5
17.5
156
150
48
72
2-Ø3
2-Φ8
9
A

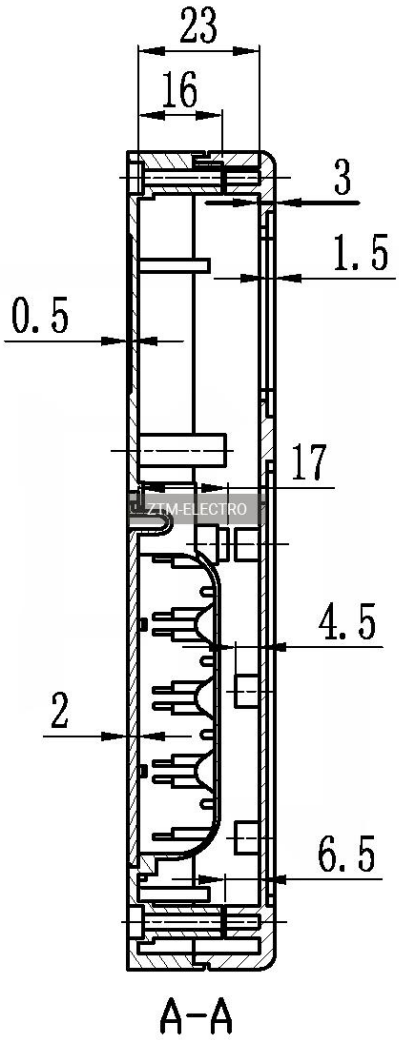
23
16
3
1.5
0.5
17
4.5
2
6.5
A-A

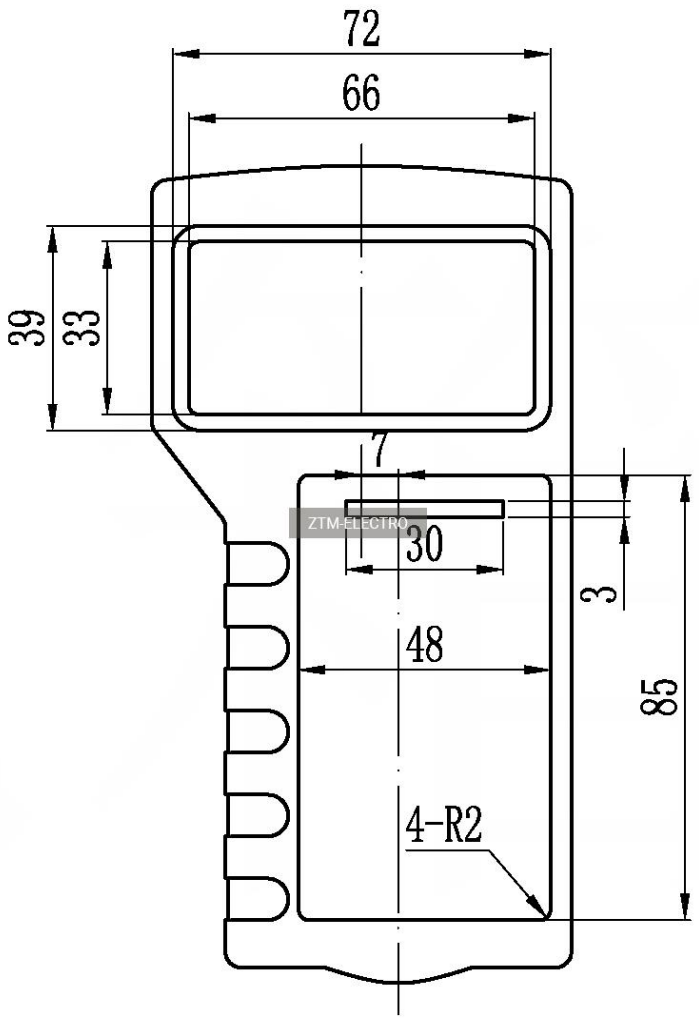
72
66
39
33
7
30
3
48
85
4-R2

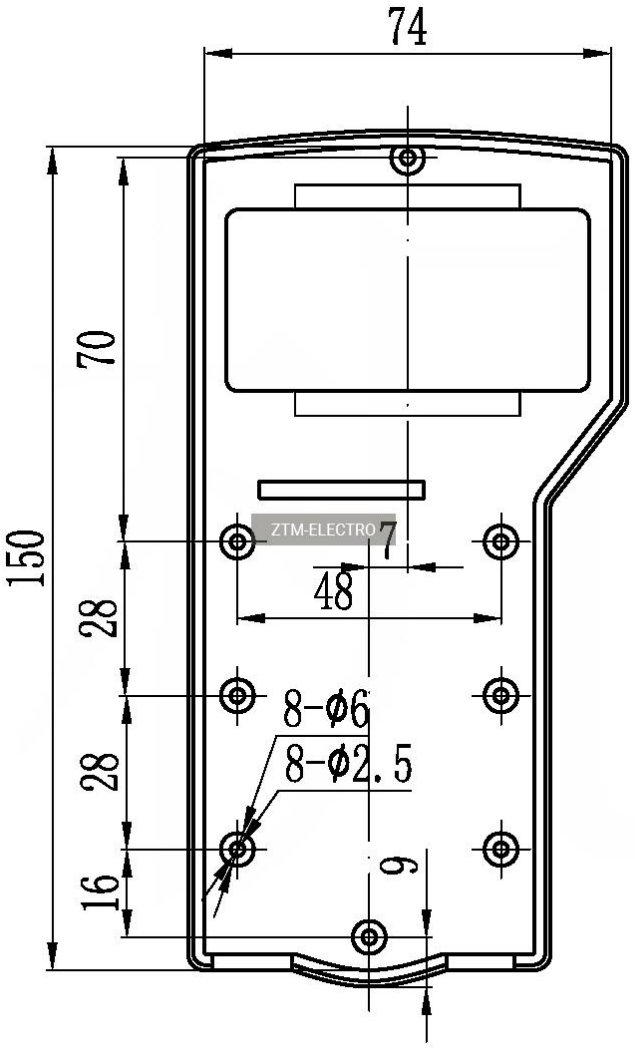
74
70
150
28
28
16
7
48
8-Φ6
8-Φ2.5
9
ZTM-ELECTRO

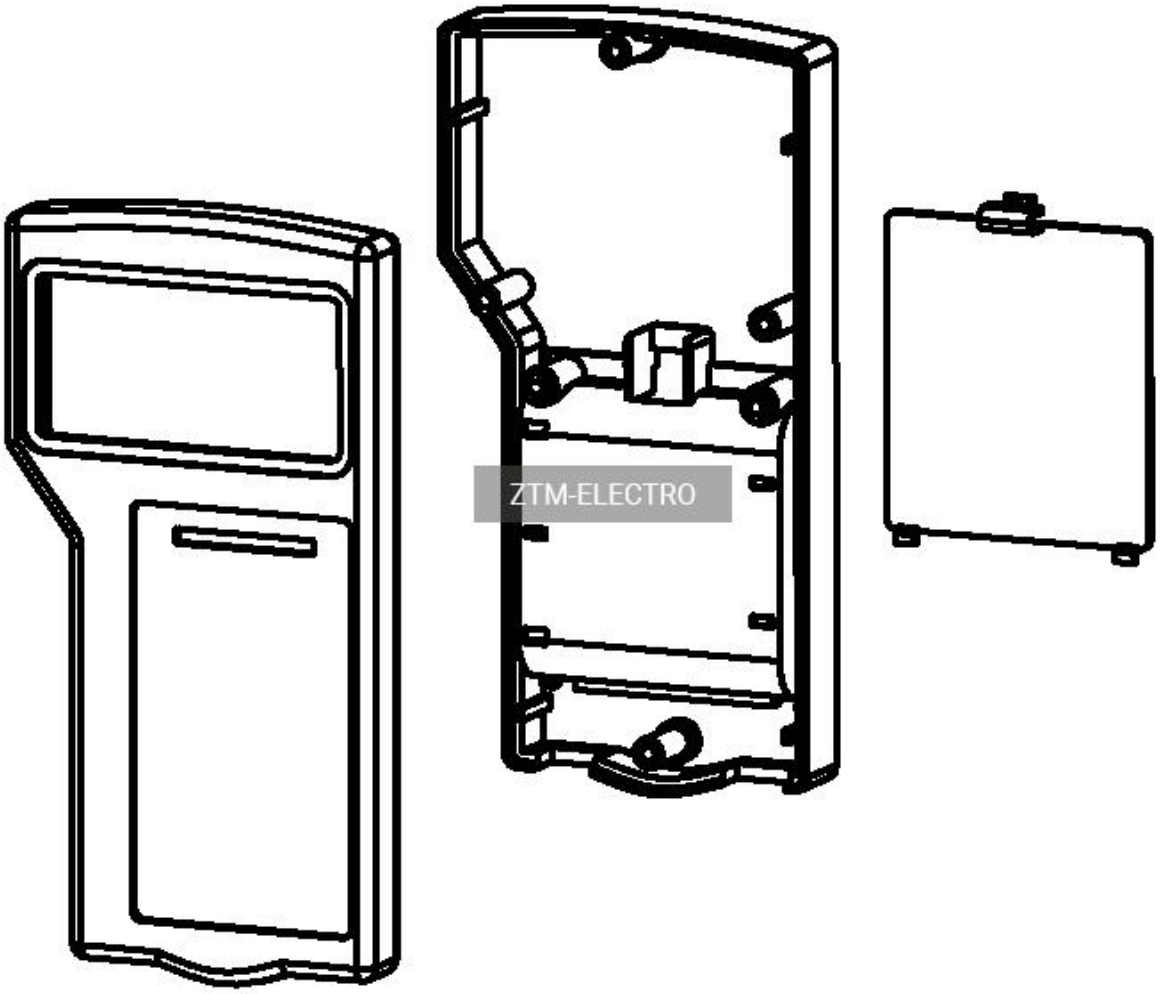
ZTM-ELECTRO