Описание

Корпуса из сверхпрочного ABS пластика для кассовых аппаратов и переносных устройств.

Характеристики

Длина, мм: 203

Ширина, мм: 85

Высота, мм: 32

Материал: ABS

Окно под ЖК-дисплей(индикатор): 70*44

Дополнительные отверстия (выемка): Да

Батарейный отсек: Да

Дистанционное управление и измерение: Да

Чертежи

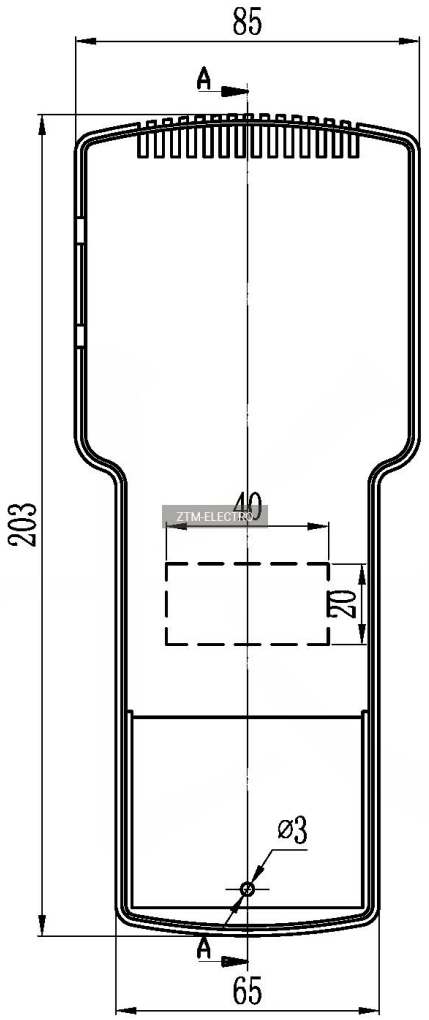

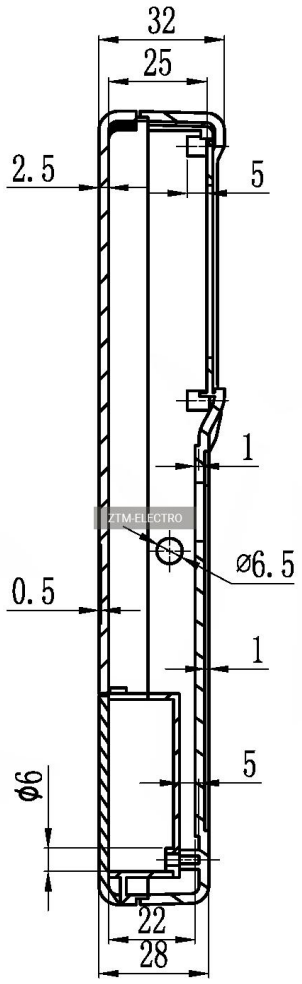

Section A-A

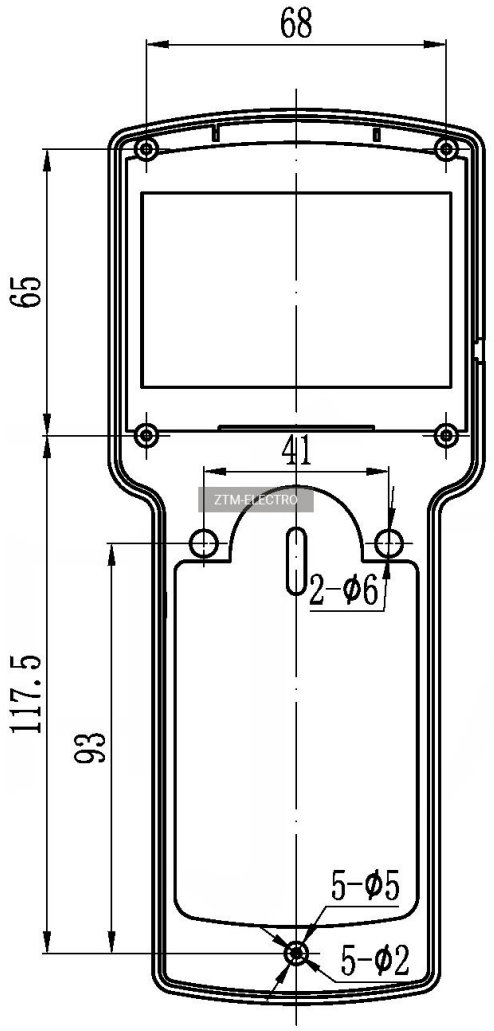
68
65
41
2-Φ6
117.5
93
5-Φ5
5-Φ2

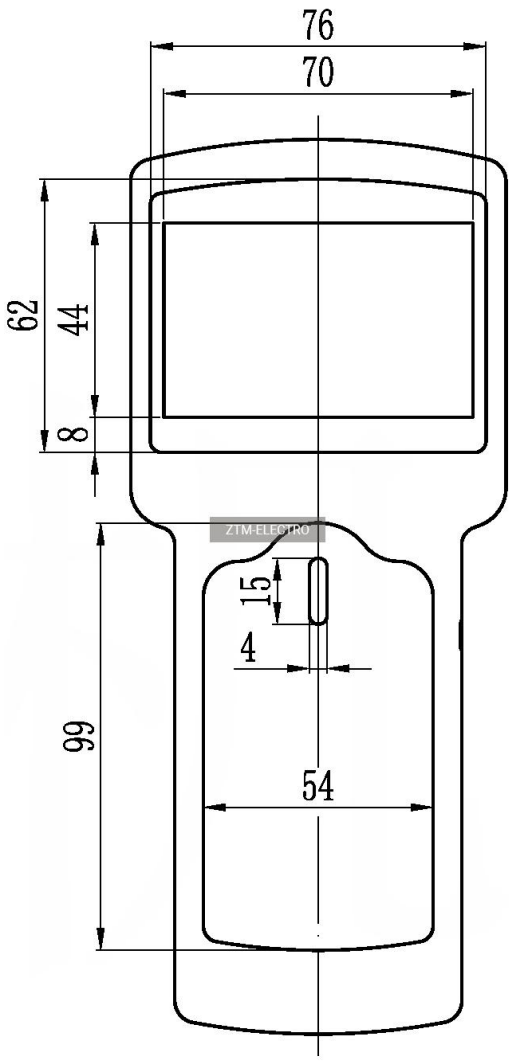
76
70
62
44
8
15
4
99
54

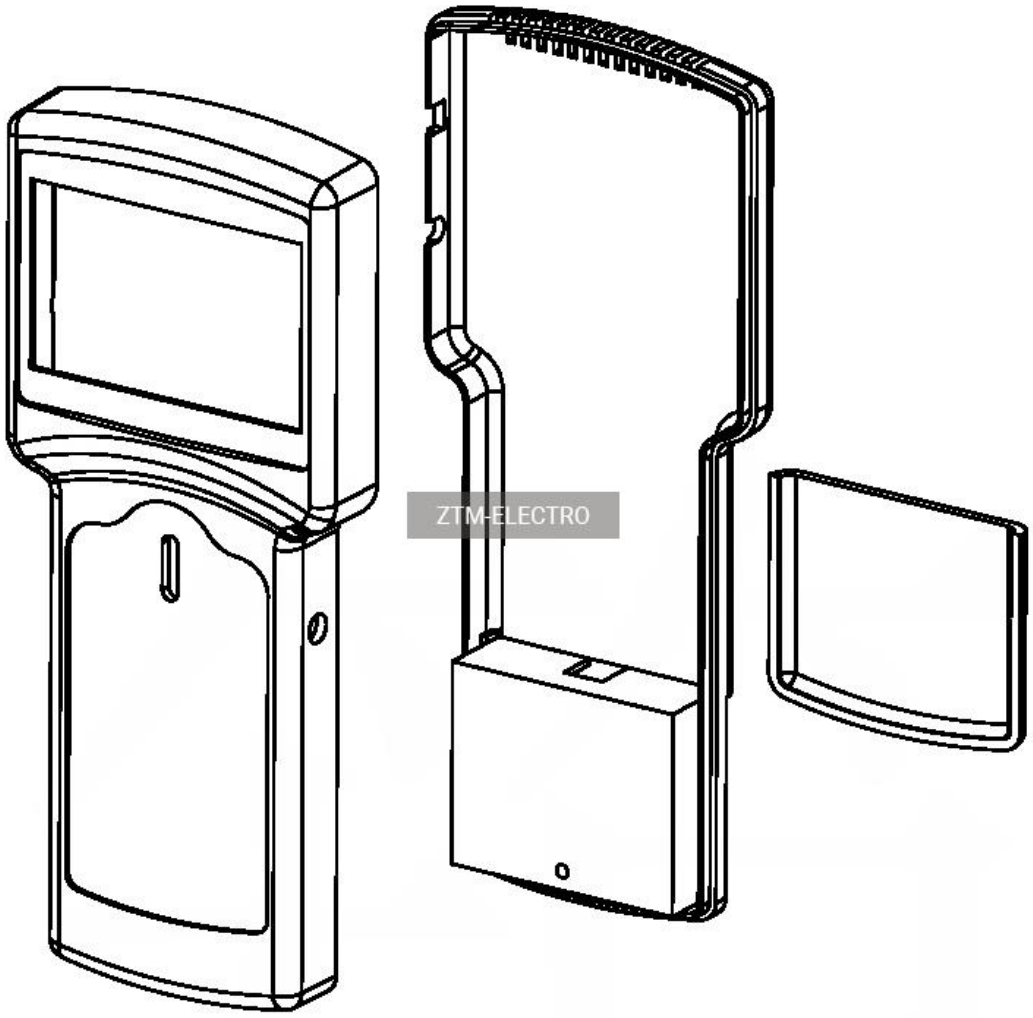
ZTM-ELECTRO