Описание

Корпуса из сверхпрочного ABS пластика для кассовых аппаратов и переносных устройств.

Характеристики

Длина, мм: 146

Ширина, мм: 92

Высота, мм: 34

Материал: ABS

Окно под ЖК-дисплей(индикатор): 68*31

Дополнительные отверстия (выемка): Да

Дистанционное управление и измерение: Да

Чертежи

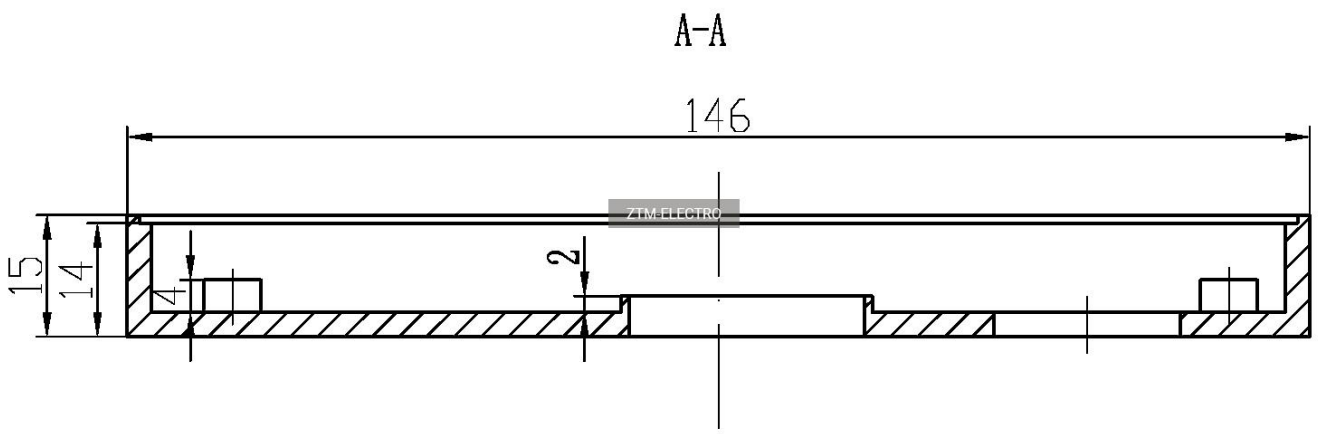

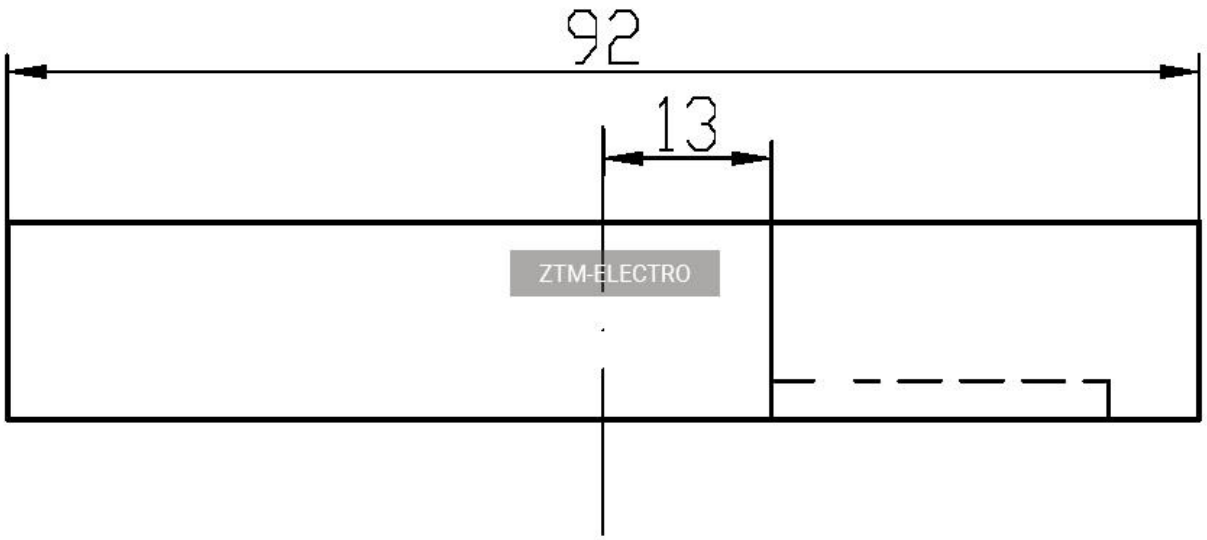

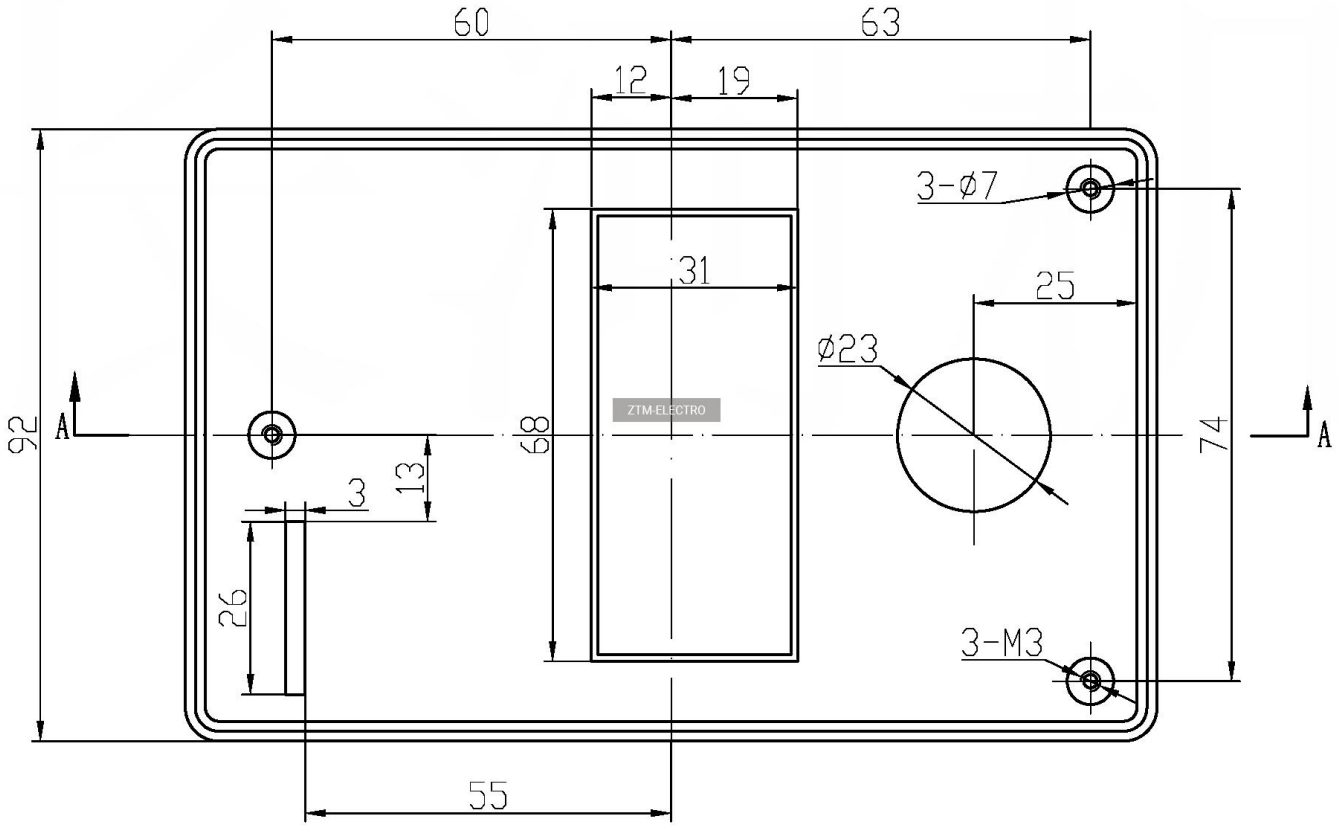
60
63
12
19
3-Ø7
31
25
Ø23
92
A
68
74
A
3
13
26
3-M3
55

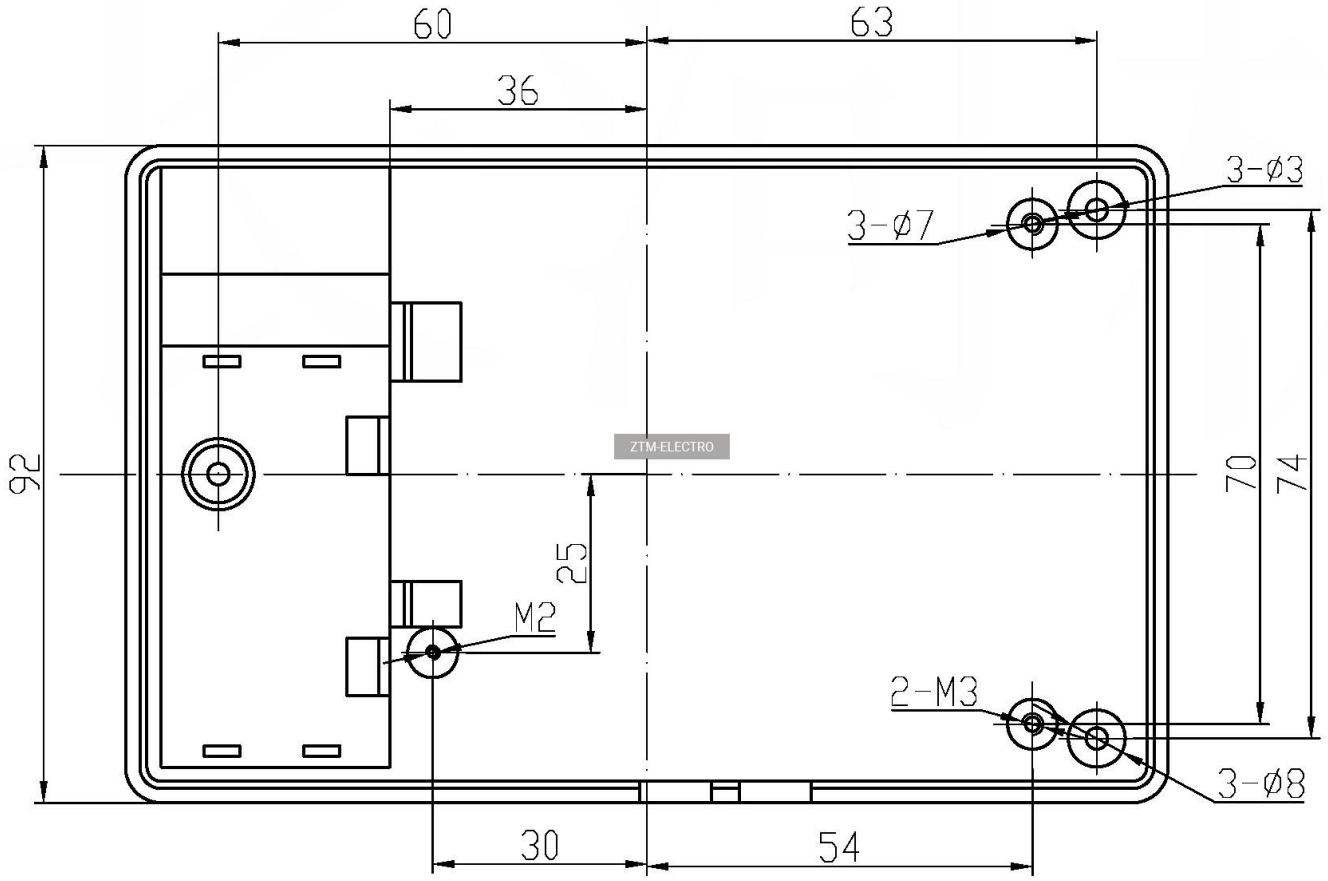
60
63
36
3-Ø3
3-Ø7
92
70
74
25
M2
2-M3
3-Ø8
30
54

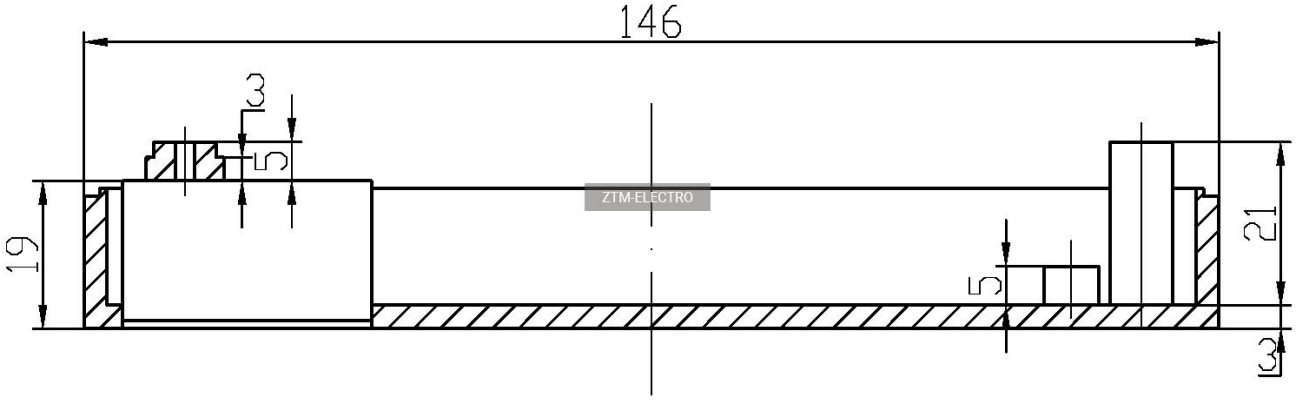
146
3
5
19
5
21
3

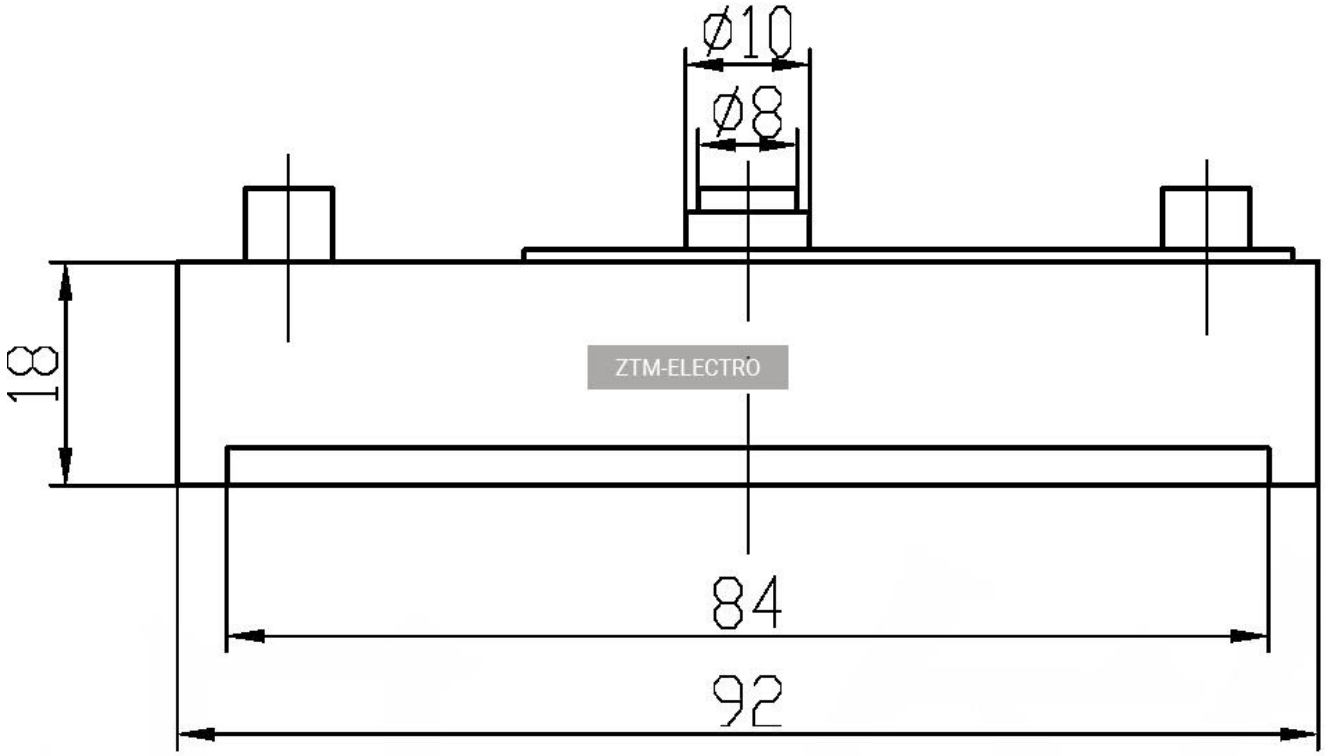
Ø10
Ø8
18
84
92