Описание

Корпуса из сверхпрочного ABS пластика для кассовых аппаратов и переносных устройств.

Характеристики

Длина, мм: 103

Ширина, мм: 63

Высота, мм: 17

Материал: ABS

Окно под ЖК-дисплей(индикатор): 53*30

Дополнительные отверстия (выемка): Да

Батарейный отсек: Да

Дистанционное управление и измерение: Да

Чертежи

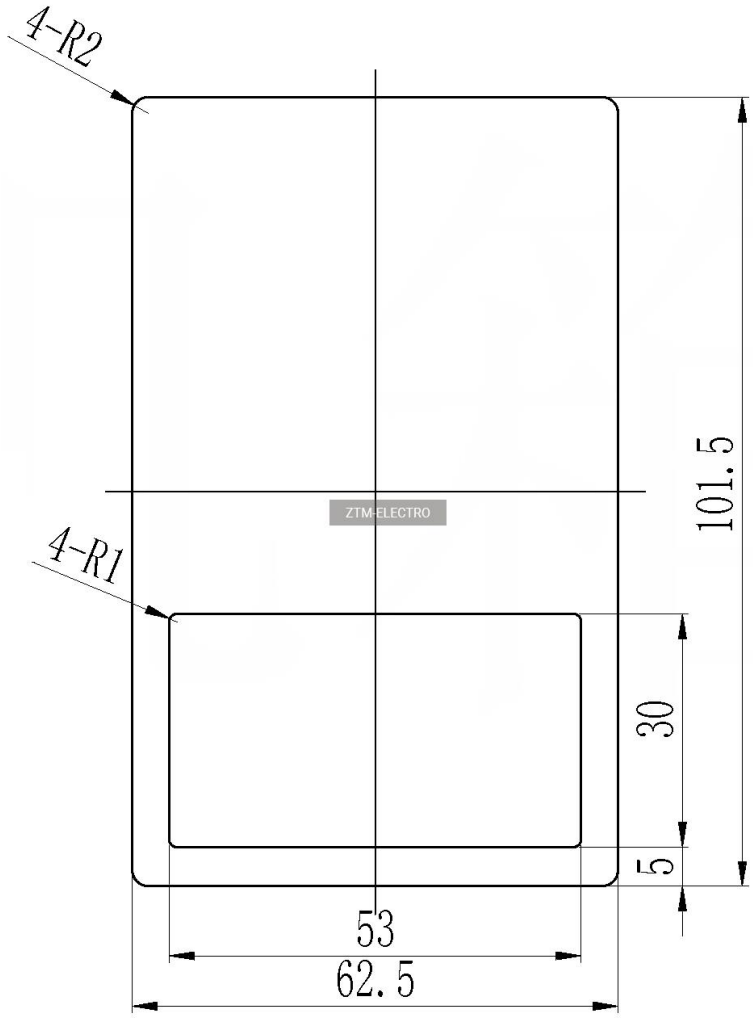

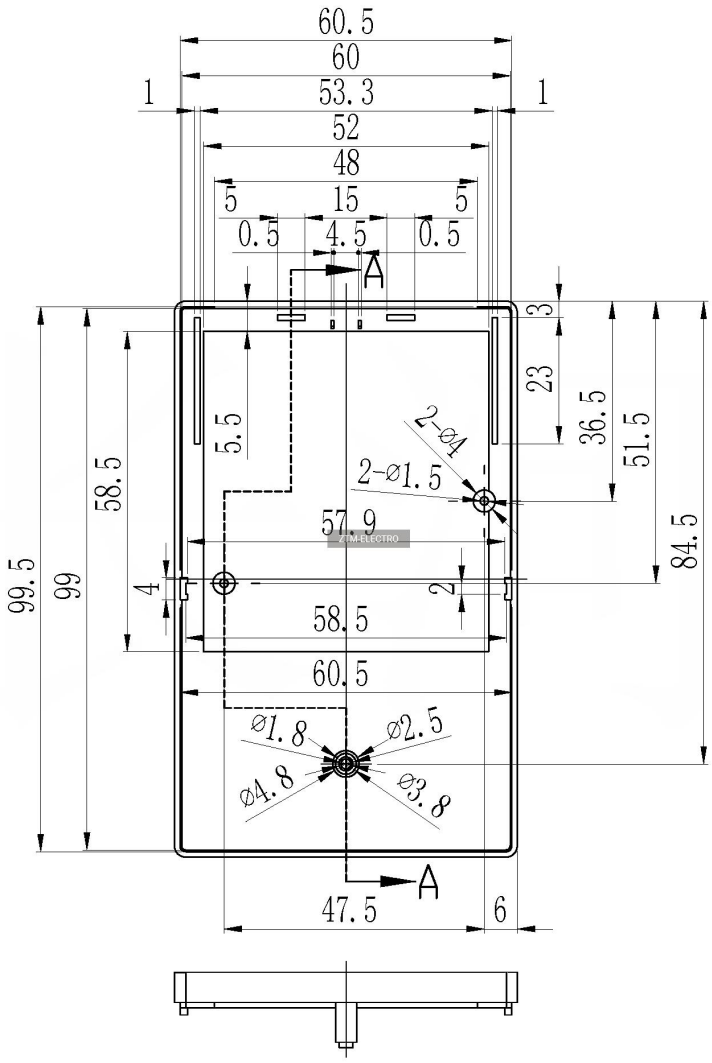
60.5
60
53.3
52
48
15
5
5
0.5
4.5
0.5
1
1
A
3
23
36.5
51.5
84.5
5.5
58.5
99.5
99
4
2
2-ø4
2-ø1.5
57.9
58.5
60.5
ø1.8
ø2.5
ø4.8
ø3.8
A
47.5
6

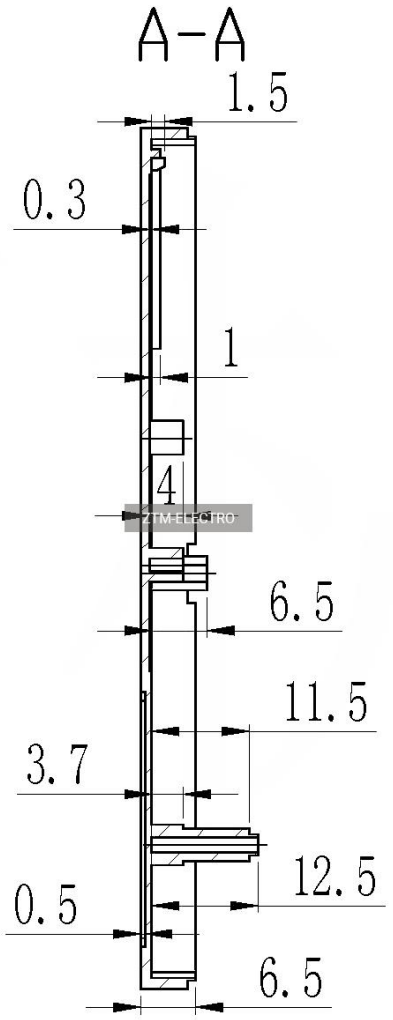
A-A
1.5
0.3
1
4
6.5
11.5
3.7
12.5
0.5
6.5

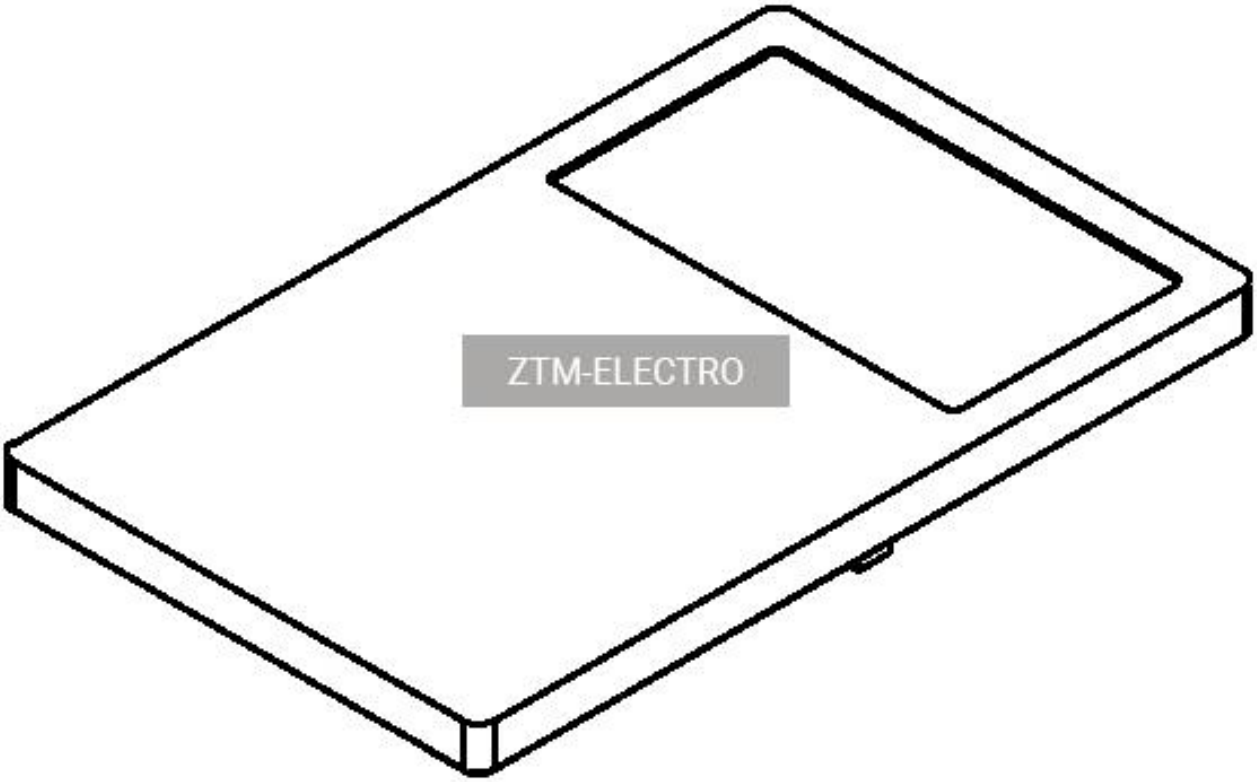
ZTM-ELECTRO

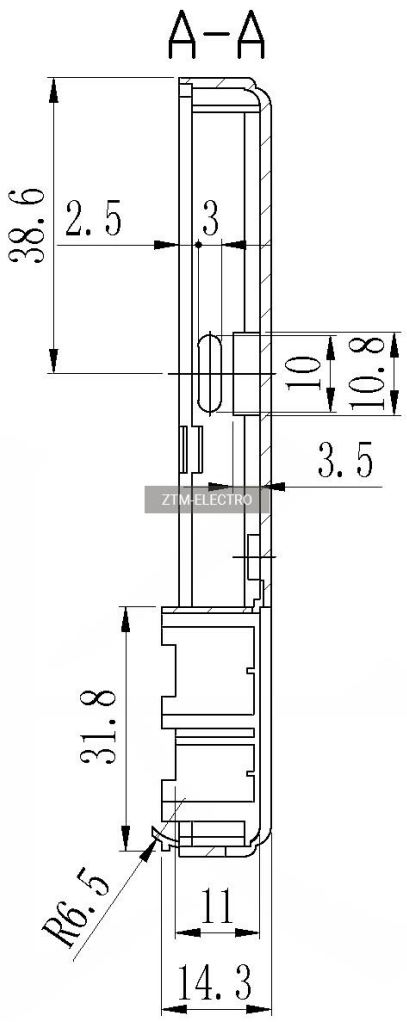
A-A
38.6
2.5
3
10
10.8
3.5
31.8
R6.5
11
14.3

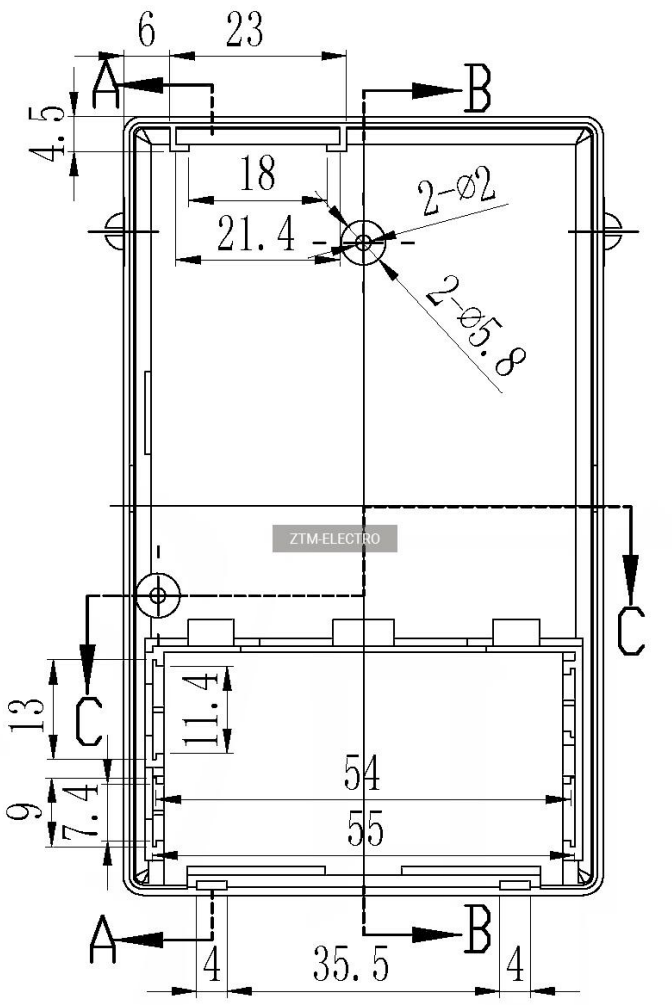
6
23
A
B
4.5
18
2-Ø2
21.4
2-Ø5.8
ZTM-ELECTRO
C
C
13
11.4
54
9
7.4
55
A
B
4
35.5
4

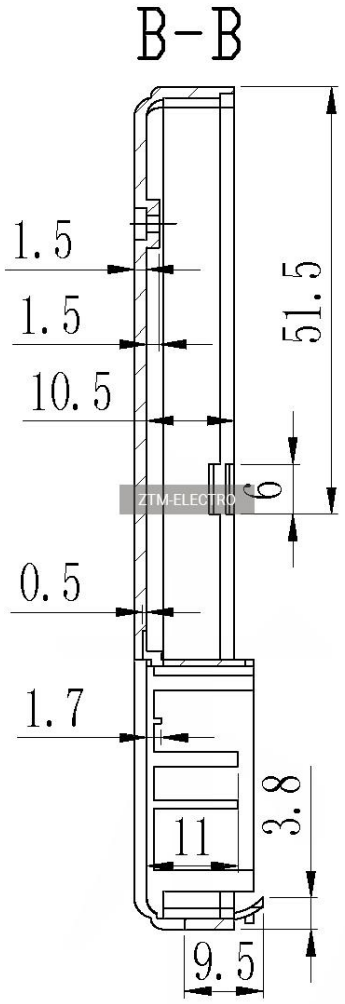
B-B
1.5
1.5
10.5
51.5
6
0.5
1.7
3.8
11
9.5

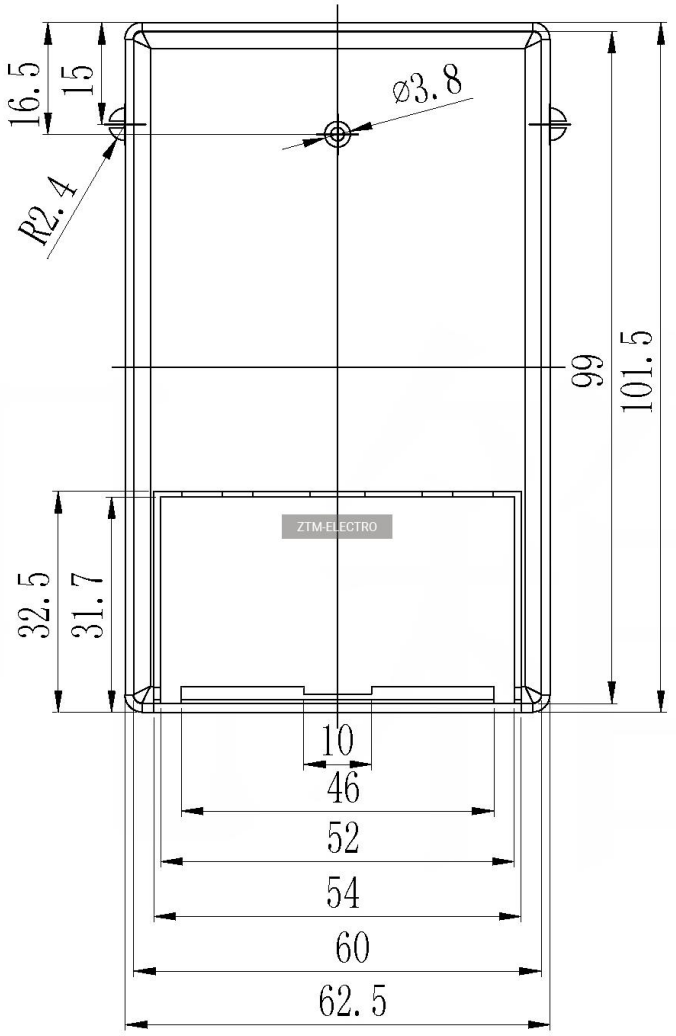
16.5
15
ø3.8
R2.4
99
101.5
32.5
31.7
10
46
52
54
60
62.5
ZTM-ELECTRO

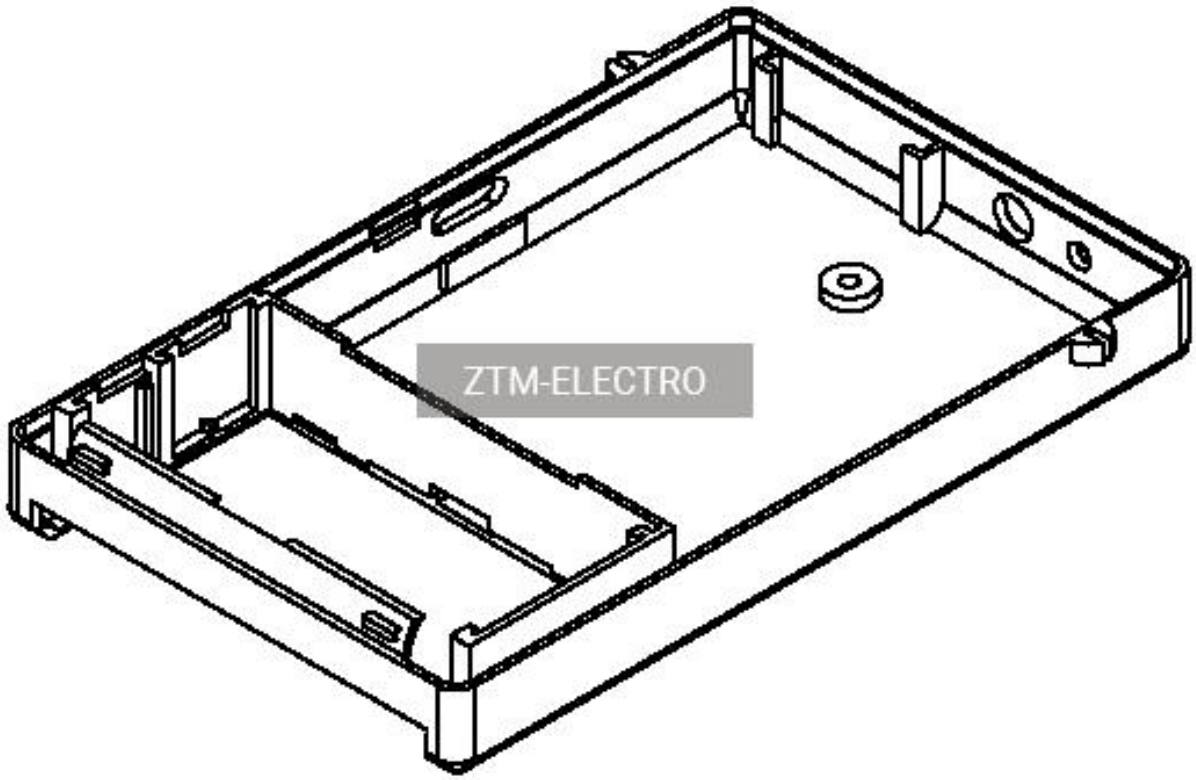
ZTM-ELECTRO

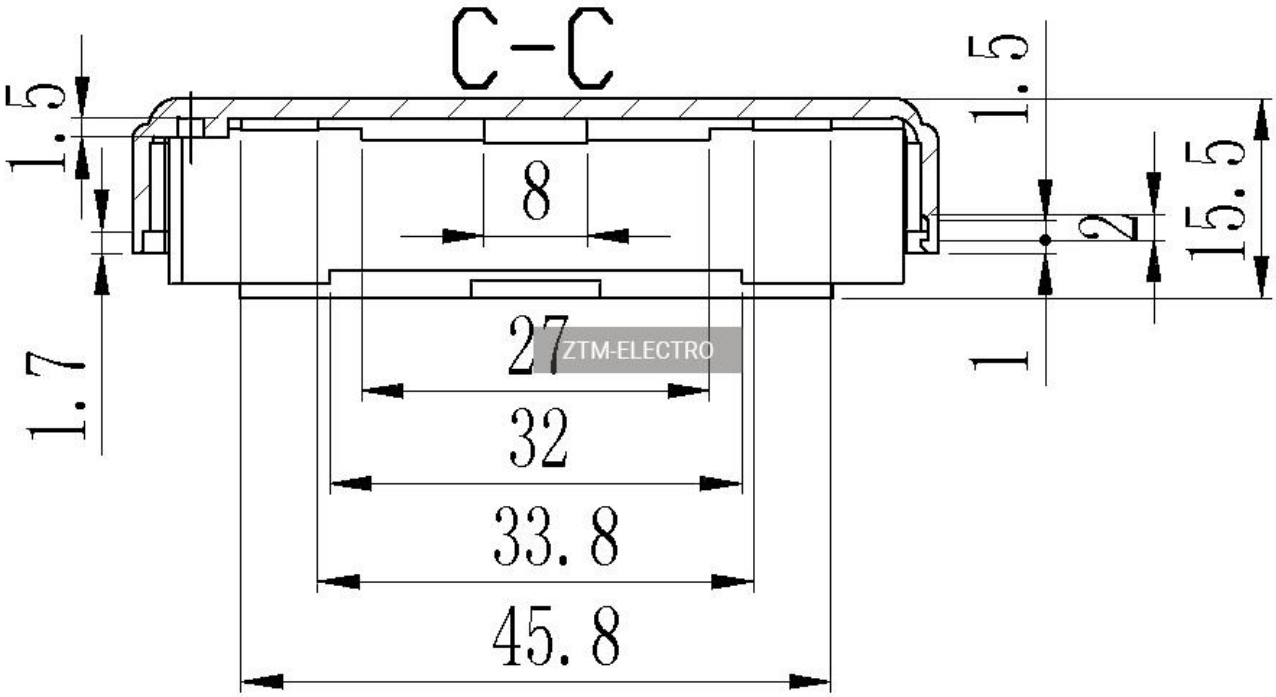
C-C
1.5
1.5
8
2
15.5
1.7
27
ZTM-ELECTRO
1
32
33.8
45.8

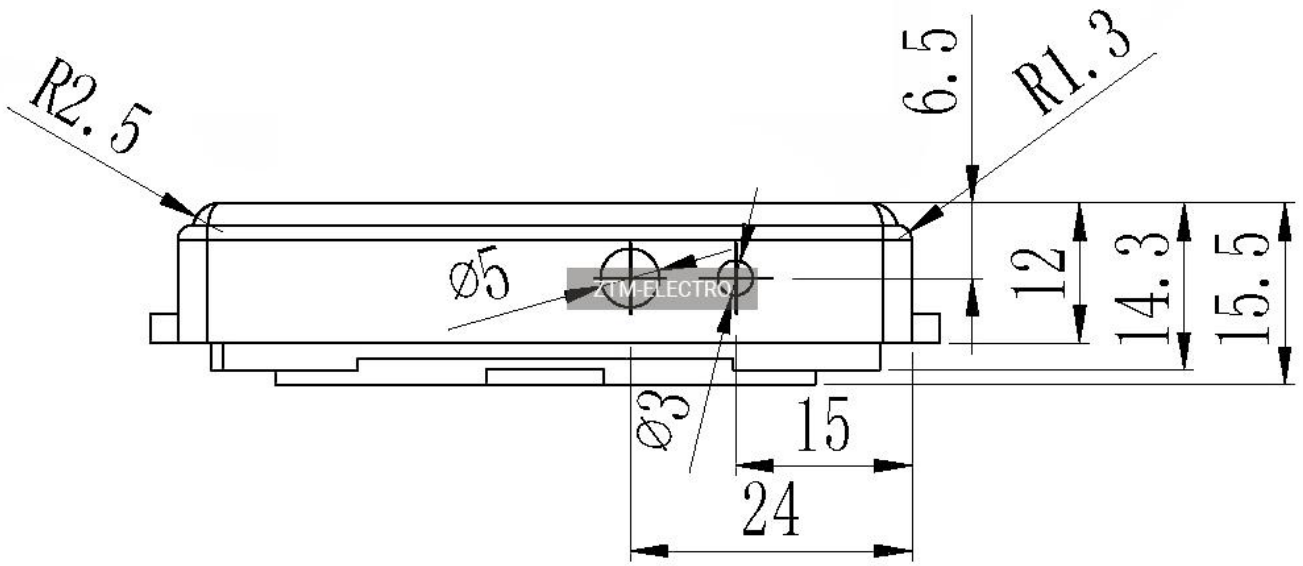
R2.5
6.5
R1.3
Ø5
12
14.3
15.5
Ø3
15
24
ZTM-ELECTRO