ZTM-ELECTRO

Описание

Корпуса из сверхпрочного ABS пластика для кассовых аппаратов и переносных устройств.

Характеристики

Длина, мм: 150
Ширина, мм: 70
Высота, мм: 24
Материал: ABS
Окно под ЖК-дисплей(индикатор): 60*36,5
Дополнительные отверстия (выемка): Да
Батарейный отсек: Да
Дистанционное управление и измерение: Да
Тип батареи: 9В

Чертежи

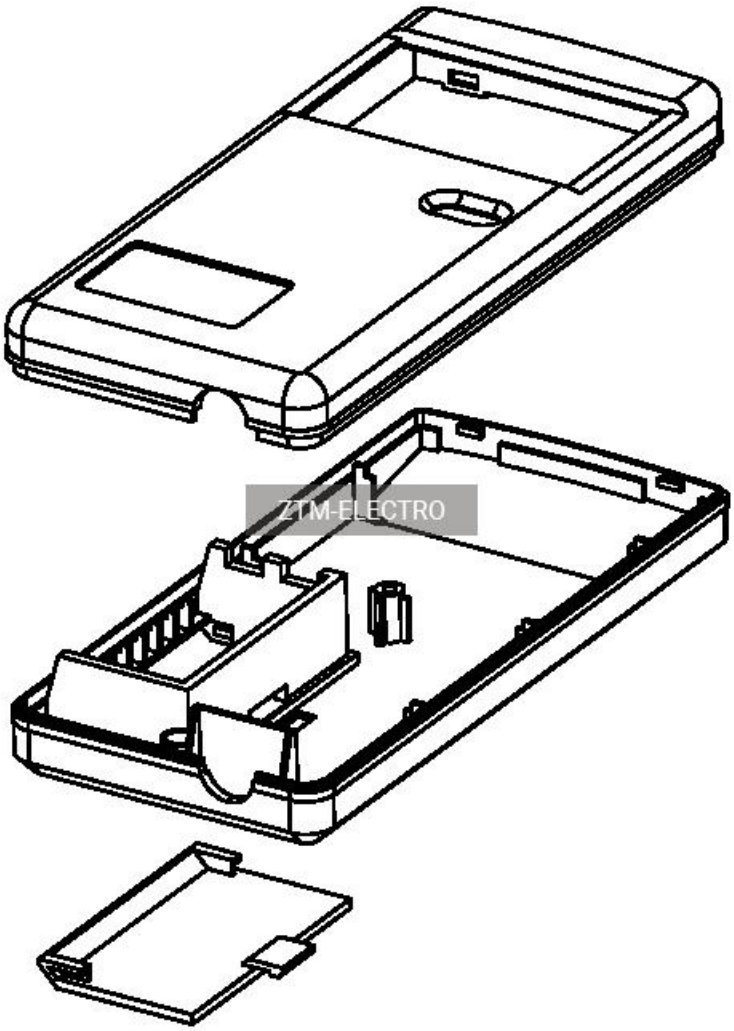

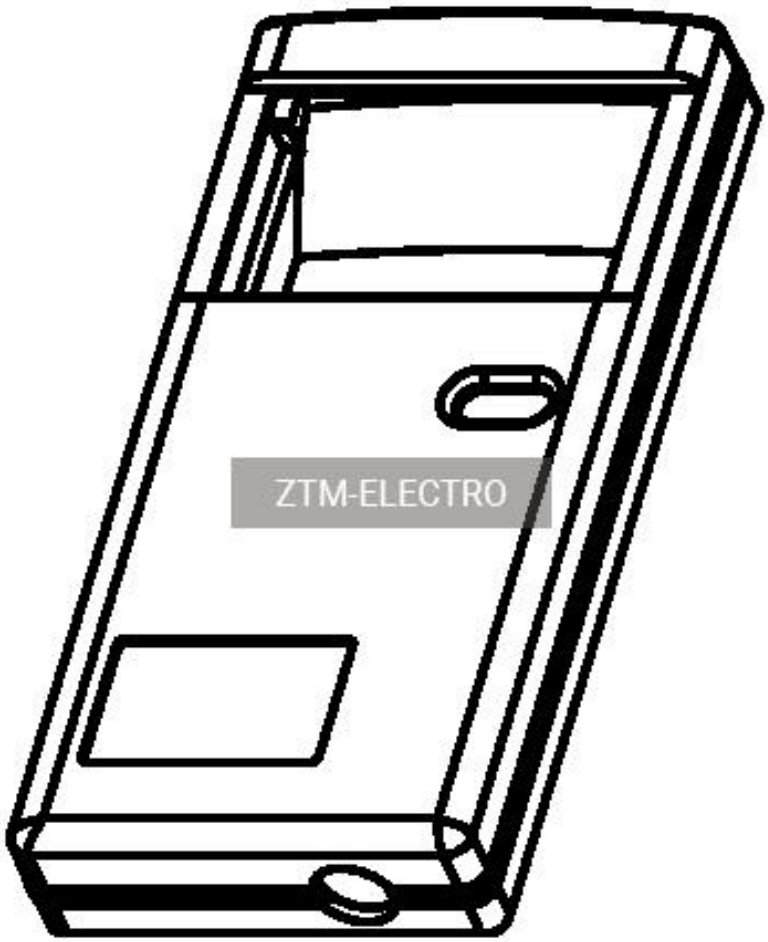
ZTM-ELECTRO

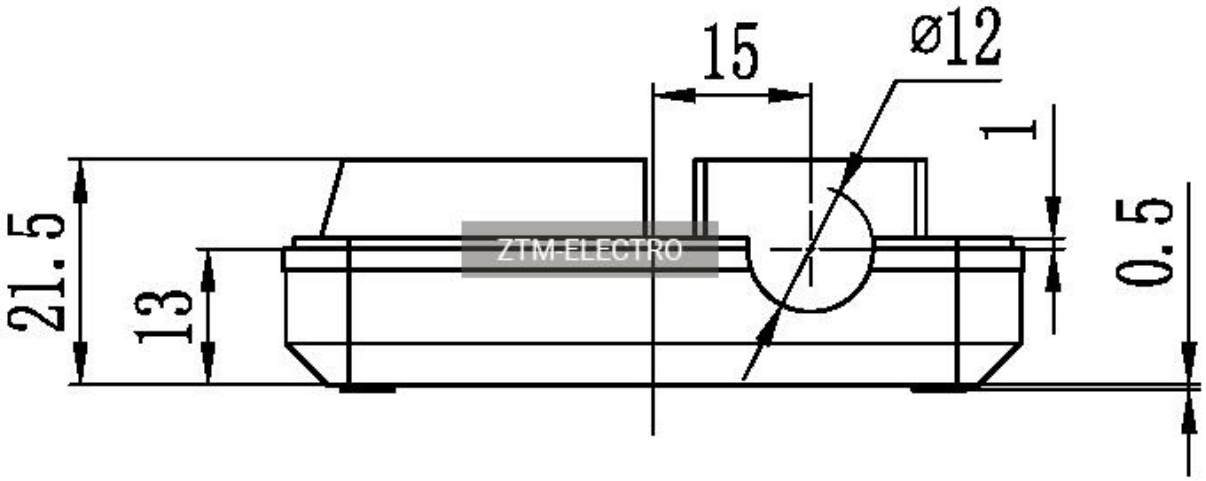
15
ø12
1
21.5
13
0.5
ZTM-ELECTRO

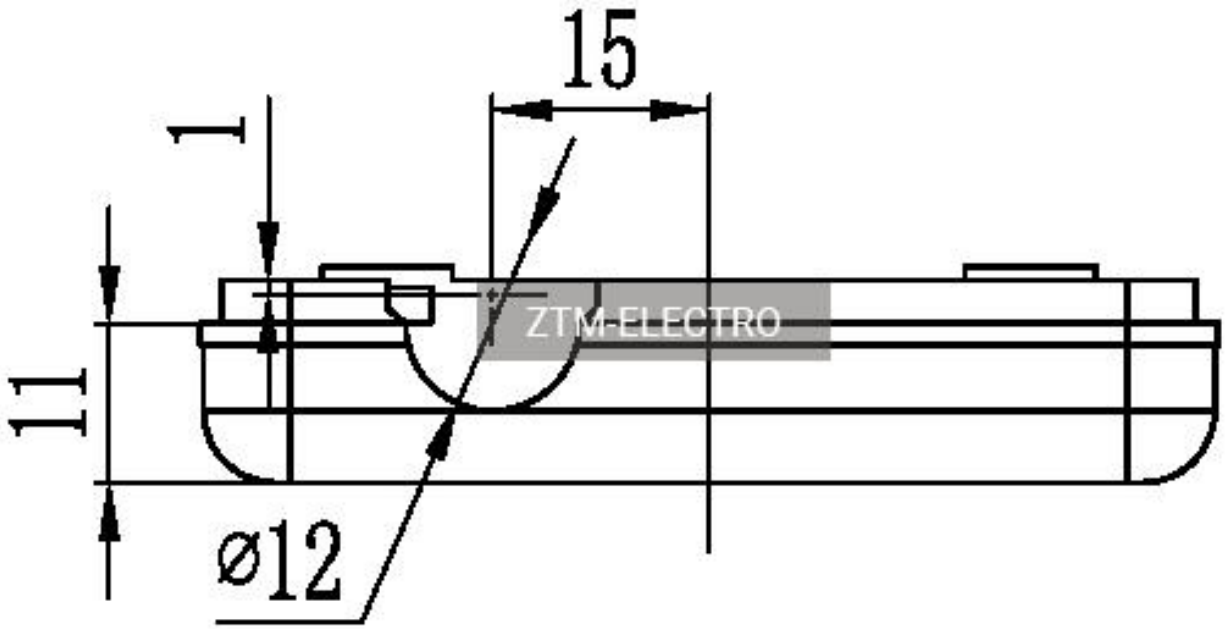
15
1
11
ø12
ZTM-ELECTRO

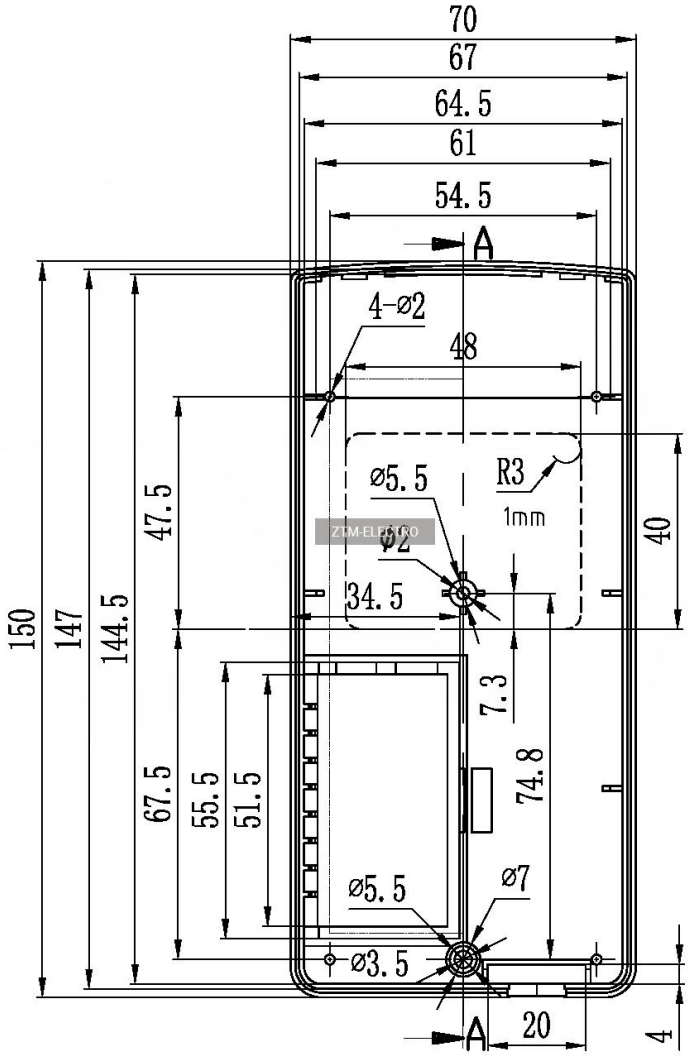
70
67
64.5
61
54.5
A
4-ø2
48
ø5.5
R3
1mm
ø2
34.5
47.5
40
150
147
144.5
7.3
74.8
67.5
55.5
51.5
ø5.5
ø7
ø3.5
20
4
ZTM-ELECTRO

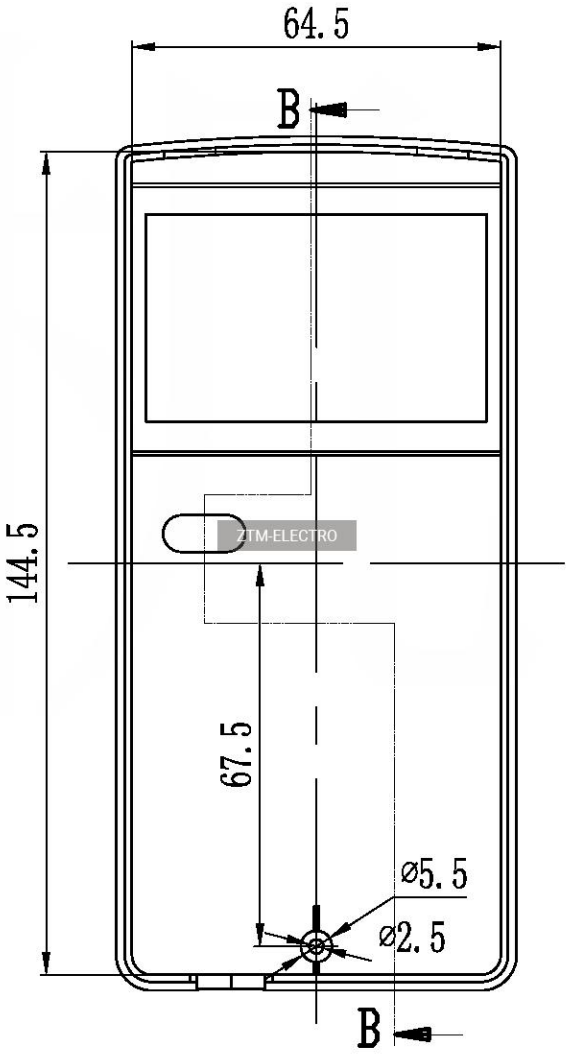
64.5
B
144.5
67.5
ø5.5
ø2.5
B
ZTM-ELECTRO

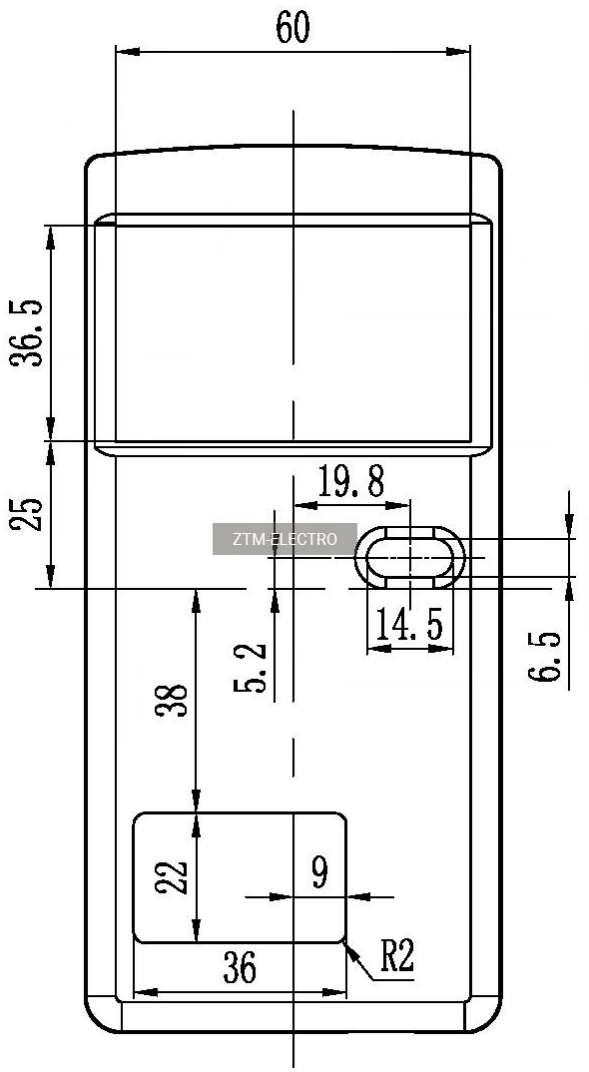

ZTM-ELECTRO

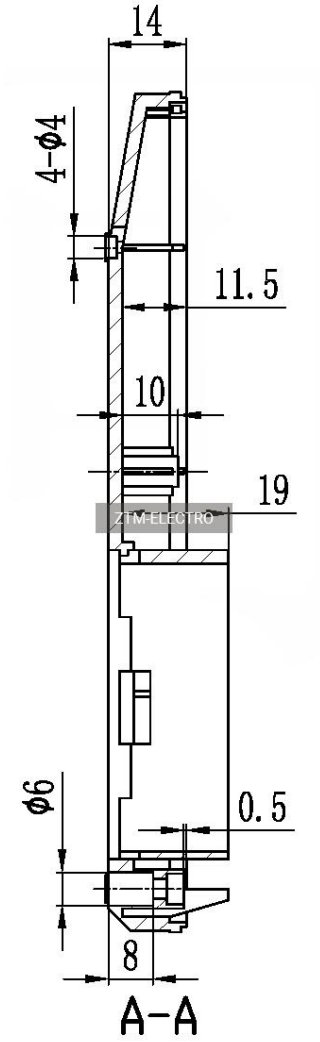
14
4-ϕ4
11.5
10
19
ϕ6
0.5
8
A-A

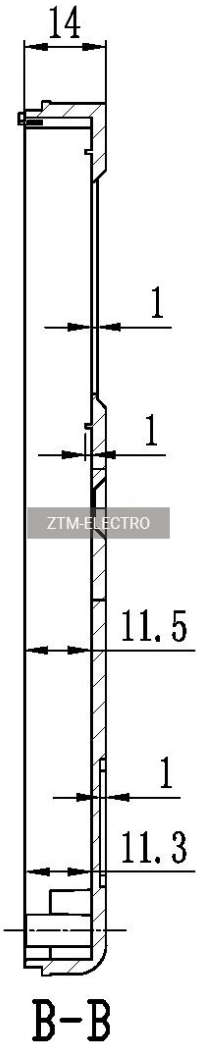

ZTM-ELECTRO