ZTM-ELECTRO

Описание

Корпуса из сверхпрочного ABS пластика для кассовых аппаратов и переносных устройств.

Характеристики

Длина, мм: 192

Ширина, мм: 91

Высота, мм: 36

Материал: ABS

Окно под ЖК-дисплей(индикатор): 62*44

Дополнительные отверстия (выемка): Да

Батарейный отсек: Да

Дистанционное управление и измерение: Да

Чертежи

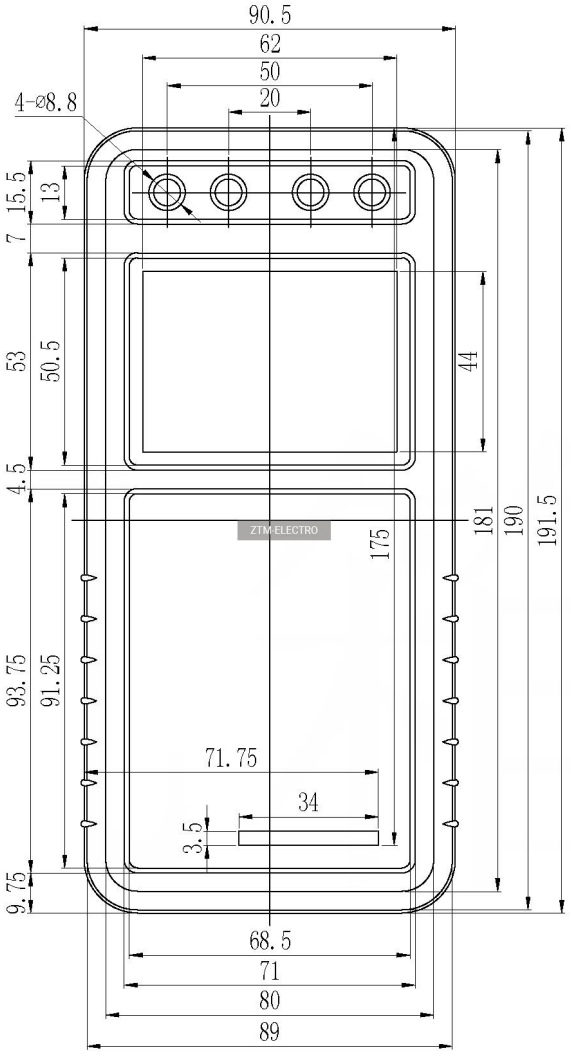
90.5
62
50
20
4-ø8.8
15.5
13
7
53
50.5
44
4.5
181
190
191.5
175
93.75
91.25
71.75
34
3.5
9.75
68.5
71
80
89
ZTM-ELECTRO

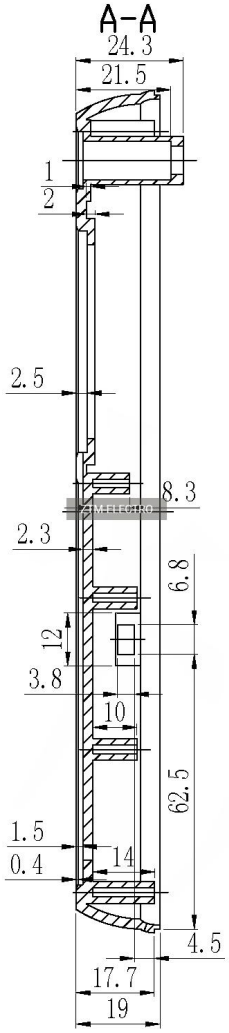
A-A
24.3
21.5
1
2
2.5
8.3
2.3
6.8
12
3.8
10
62.5
1.5
0.4
14
4.5
17.7
19

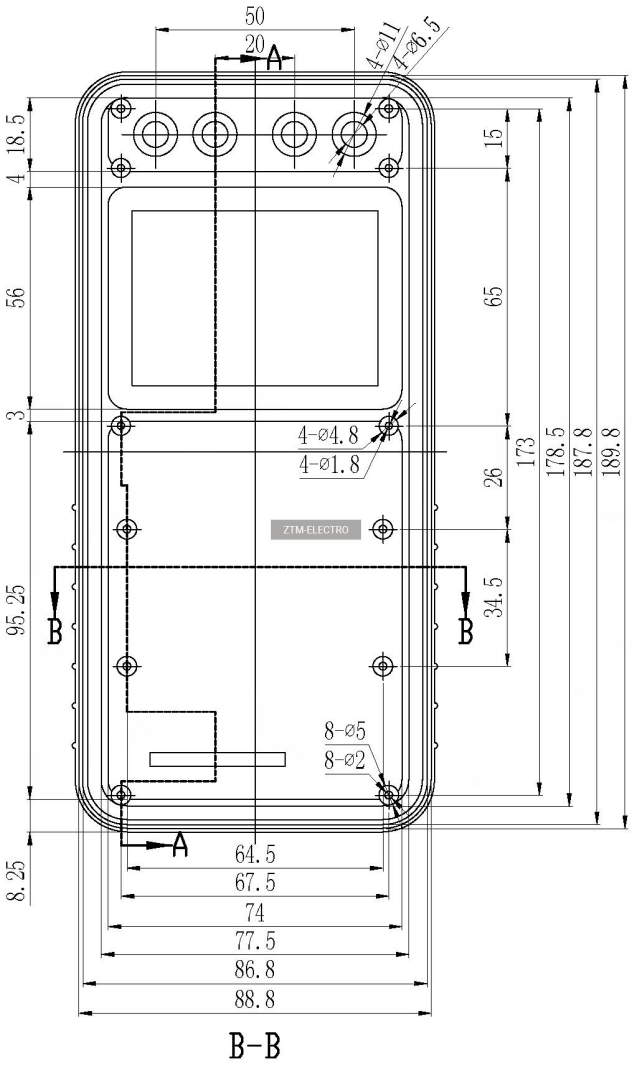
50
20
A
4-ø11
4-ø6.5
18.5
4
56
3
95.25
8.25
15
65
173
178.5
187.8
189.8
4-ø4.8
4-ø1.8
26
34.5
B
B
8-ø5
8-ø2
A
64.5
67.5
74
77.5
86.8
88.8
B-B

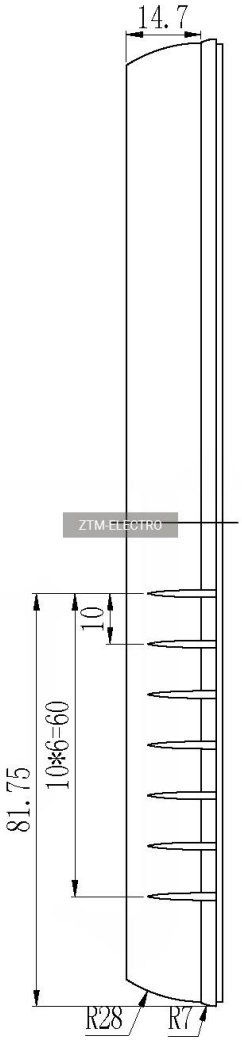
14.7
10
10*6=60
81.75
R28
R7

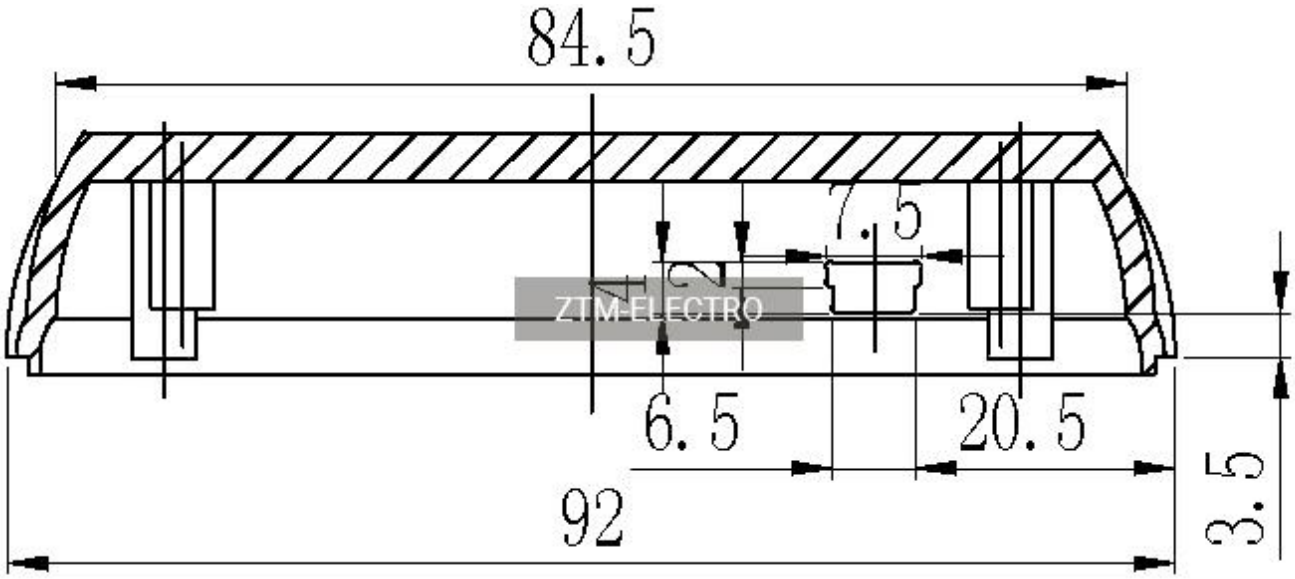
84.5
7.5
2
1
6.5
20.5
92
3.5

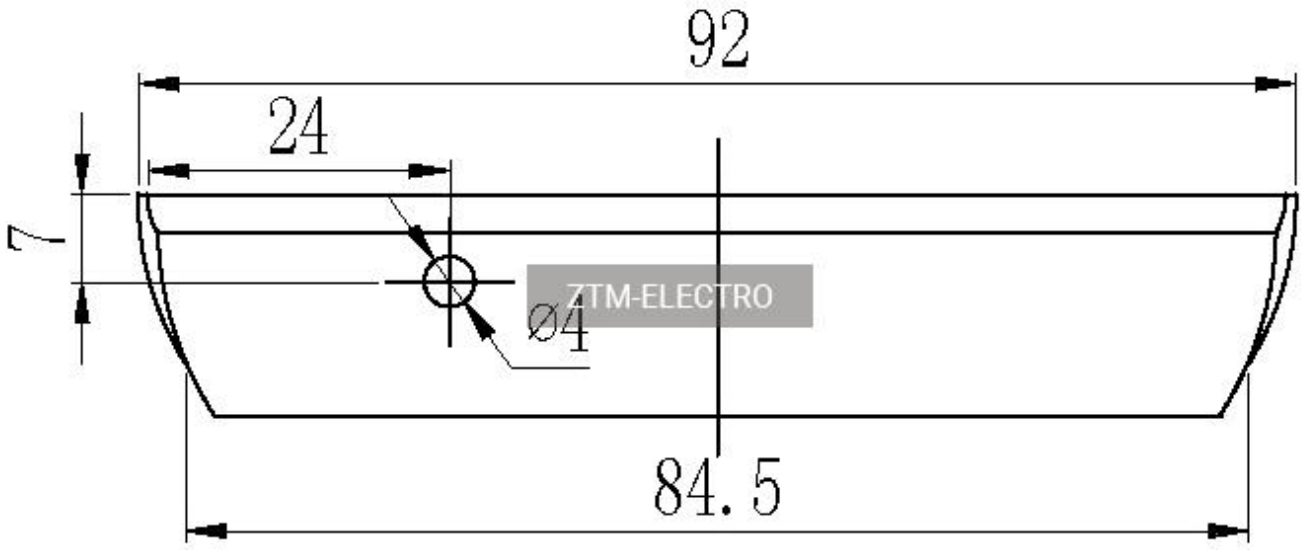
92
24
7
Ø4
84.5

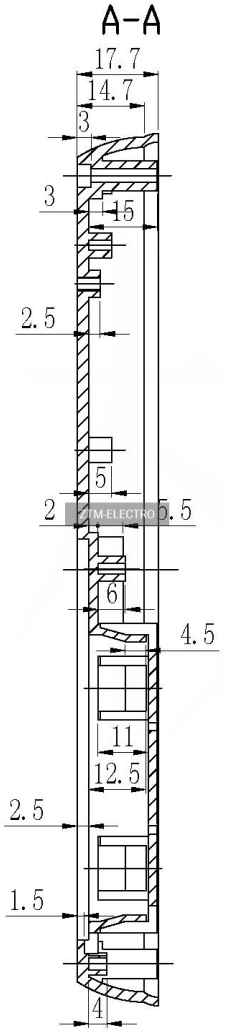
A-A
17.7
14.7
3
3
15
2.5
5
2
5.5
6
4.5
11
12.5
2.5
1.5
4

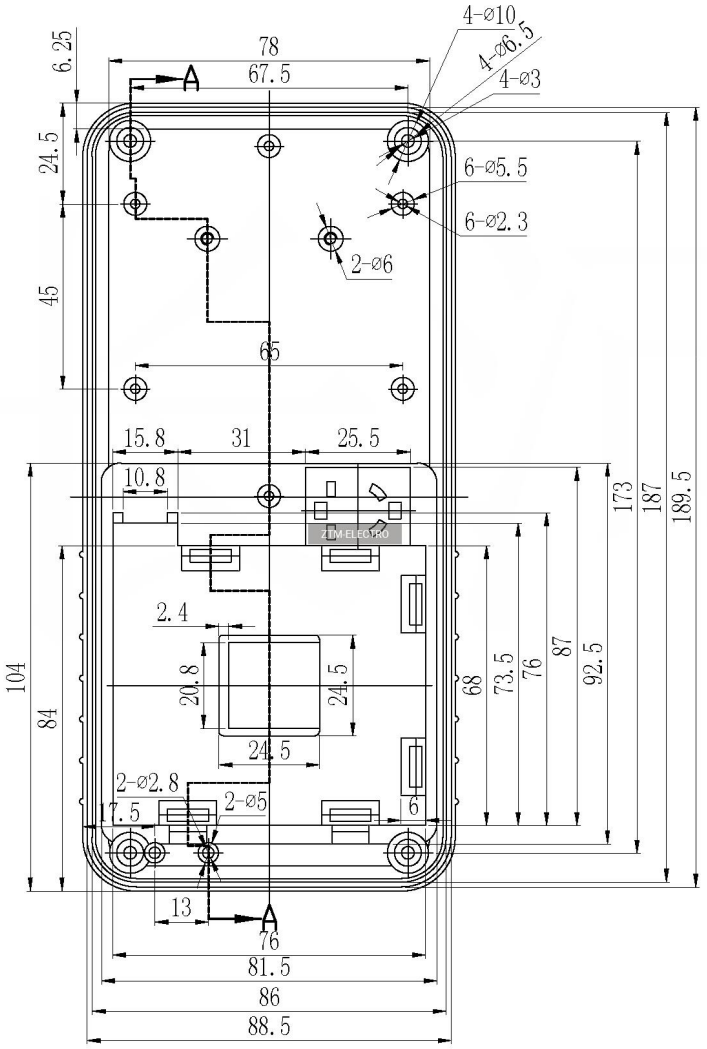
4-ø10
4-ø6.5
4-ø3
78
67.5
6.25
24.5
45
6-ø5.5
6-ø2.3
2-ø6
65
15.8
31
25.5
10.8
173
187
189.5
2.4
20.8
24.5
104
84
68
73.5
76
87
92.5
24.5
2-ø2.8
2-ø5
7.5
6
13
76
81.5
86
88.5

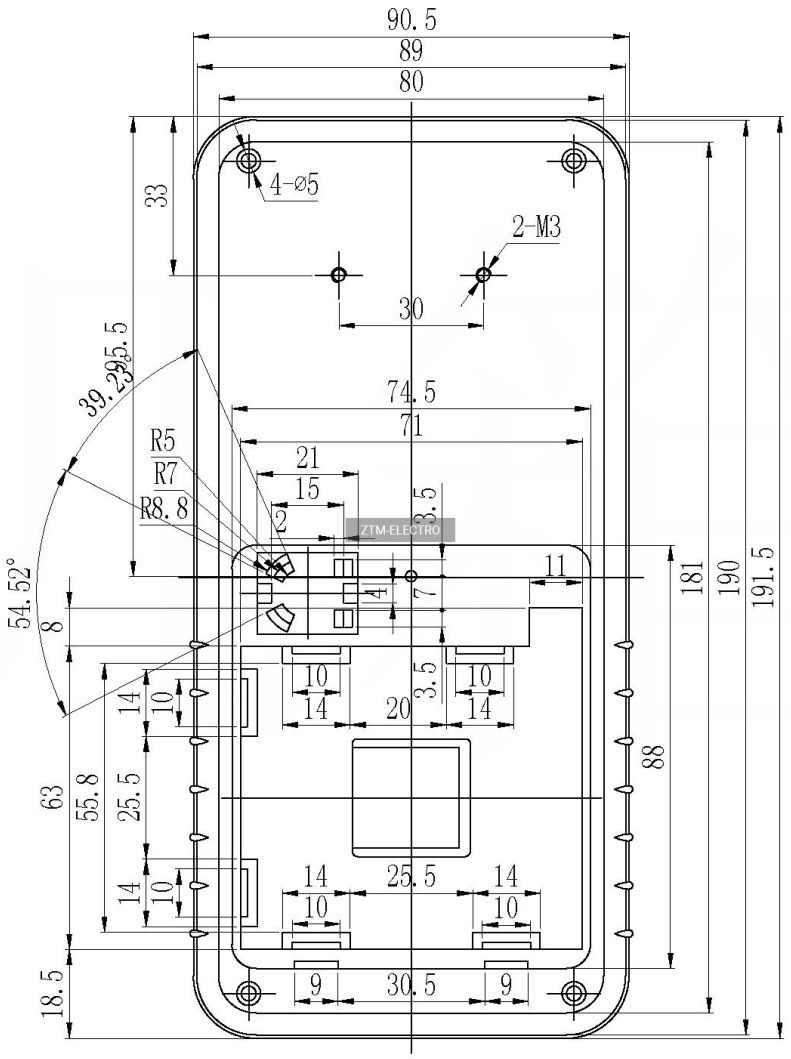
90.5
89
80
33
4-ø5
2-M3
30
95.5
39.23°
74.5
71
R5
R7
R8.8
21
15
2
3.5
ZTM-ELECTRO
11
4
7
54.52°
8
10
14
20
3.5
10
14
14
10
63
55.8
25.5
88
14
10
14
25.5
14
10
10
18.5
9
30.5
9
181
190
191.5

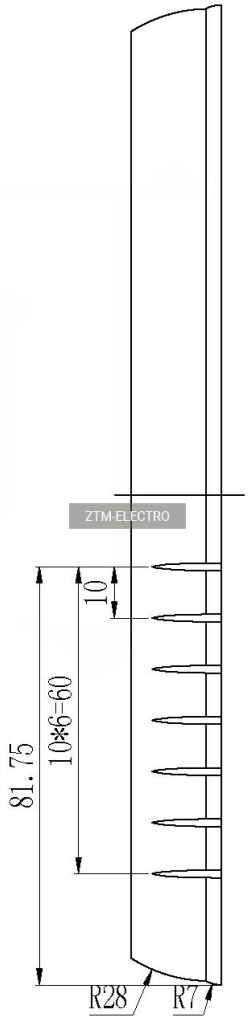
81.75
10*6=60
10
R28
R7