Описание

Корпуса из сверхпрочного ABS пластика для кассовых аппаратов и переносных устройств.

Примечание

Чехол для Z17-126.

Чертежи

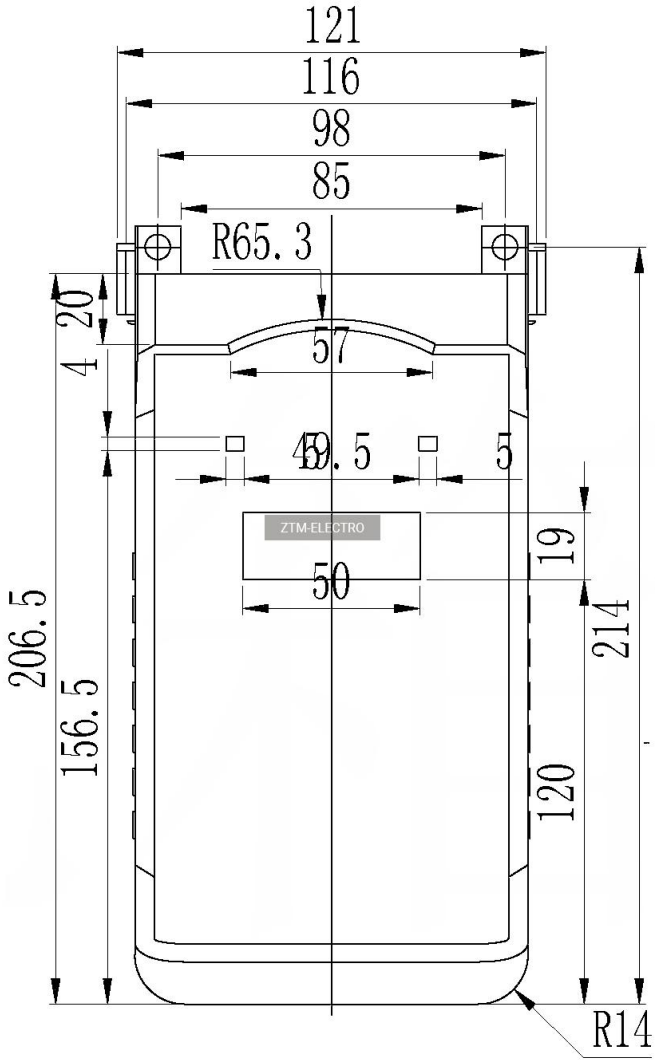
121
116
98
85
R65.3
20
4
57
45
50.5
5
ZTM-ELECTRO
19
50
214
206.5
156.5
120
R14

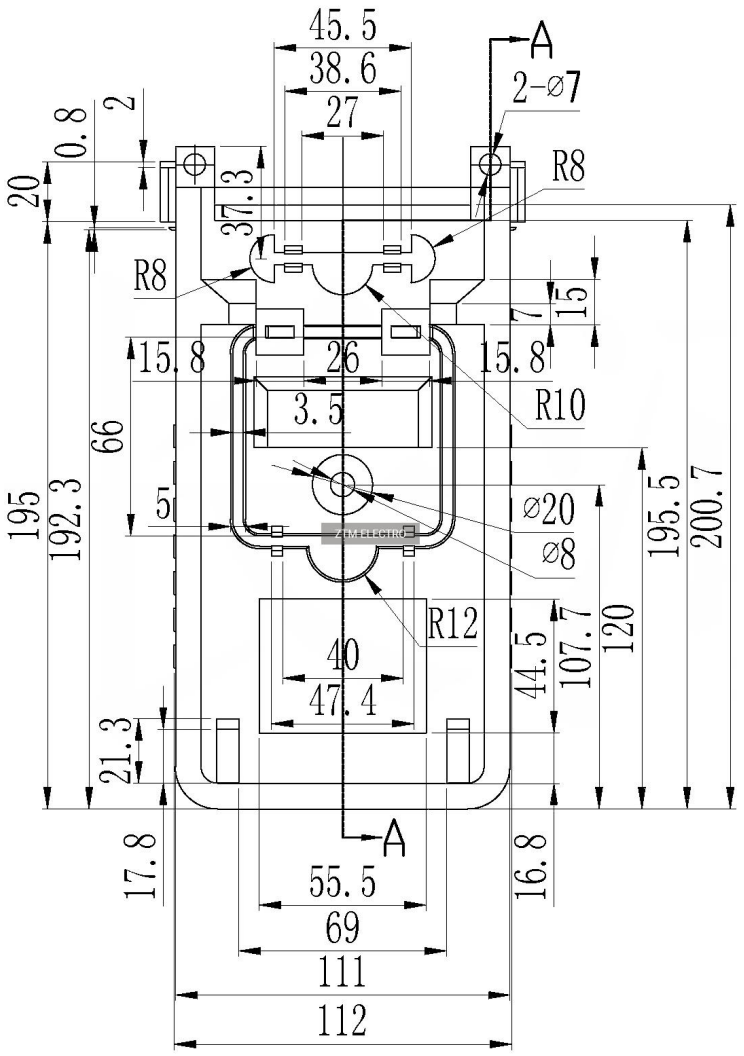
45.5
38.6
27
A
2-⌀7
0.8
2
20
37.3
R8
R8
7
15
15.8
26
15.8
R10
3.5
66
195
192.3
5
⌀20
⌀8
195.5
200.7
R12
40
47.4
44.5
107.7
120
21.3
A
17.8
16.8
55.5
69
111
112

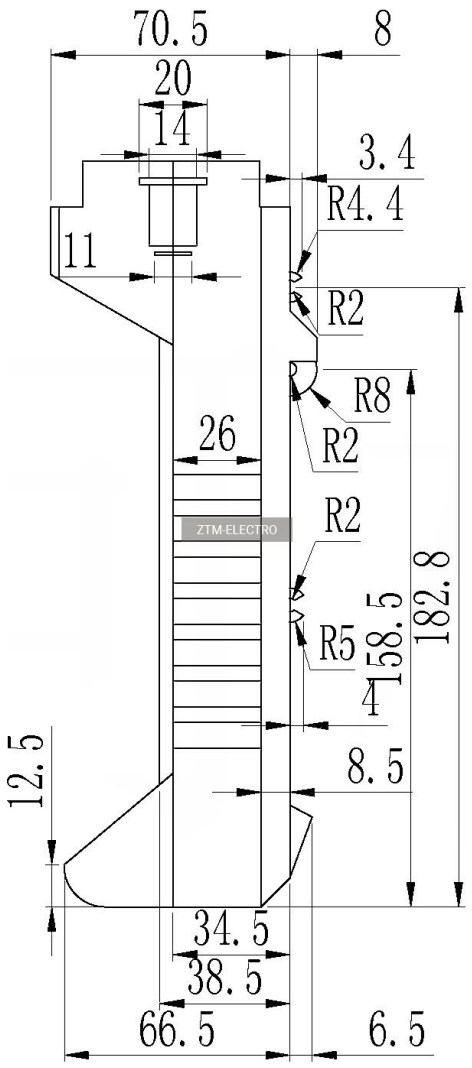
70.5
8
20
14
3.4
R4.4
11
R2
R8
26
R2
R2
182.8
158.5
R5
4
12.5
8.5
34.5
38.5
66.5
6.5

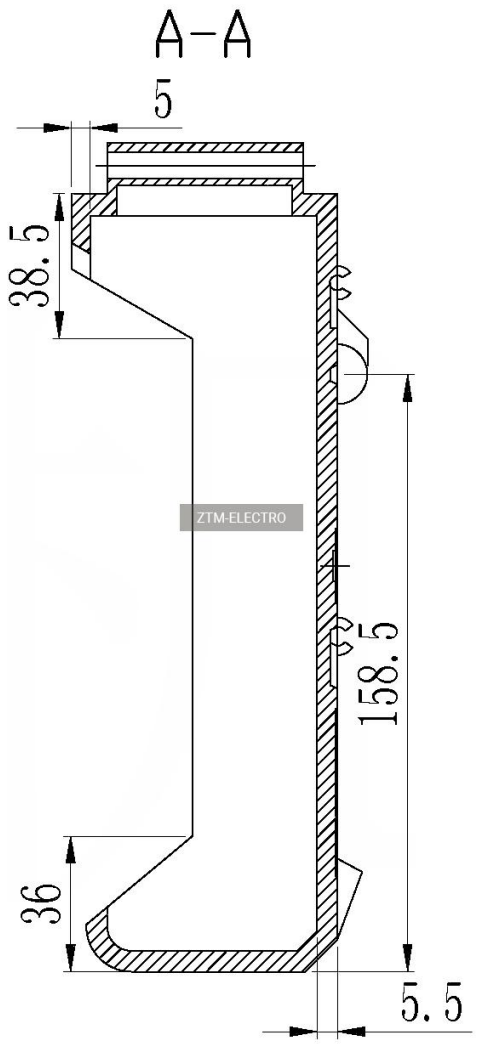
A-A
5
38.5
158.5
36
5.5
ZTM-ELECTRO