Описание

Корпуса из сверхпрочного ABS пластика для кассовых аппаратов и переносных устройств.

Характеристики

Длина, мм: 196

Ширина, мм: 100

Высота, мм: 61

Материал: ABS

Окно под ЖК-дисплей(индикатор): 76*58,5

Дополнительные отверстия (выемка): Да

Батарейный отсек: Да

Дистанционное управление и измерение: Да

Чертежи

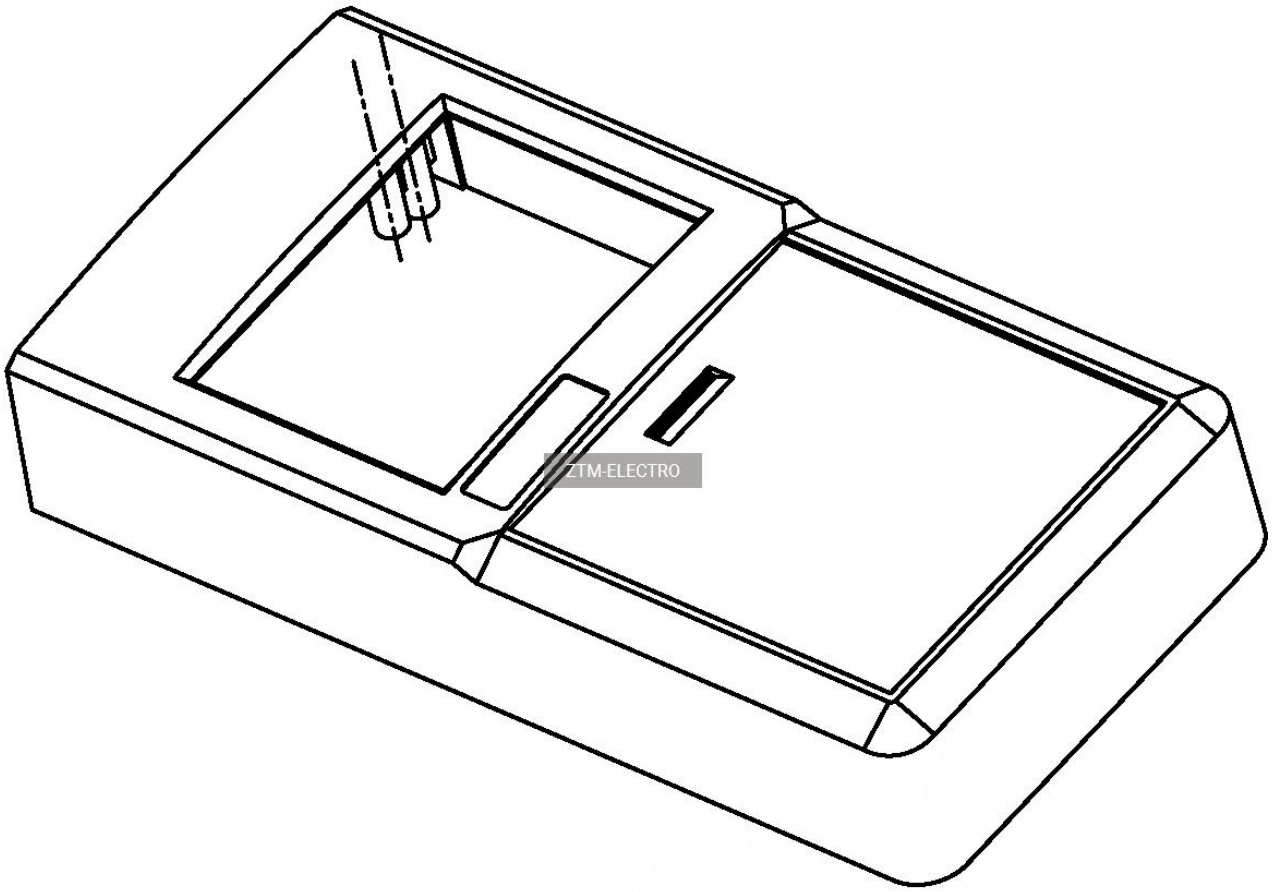

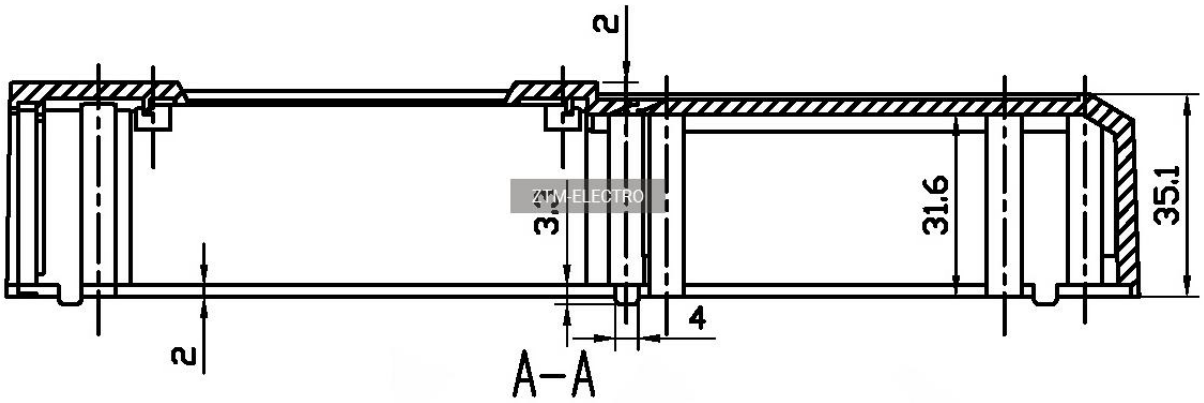

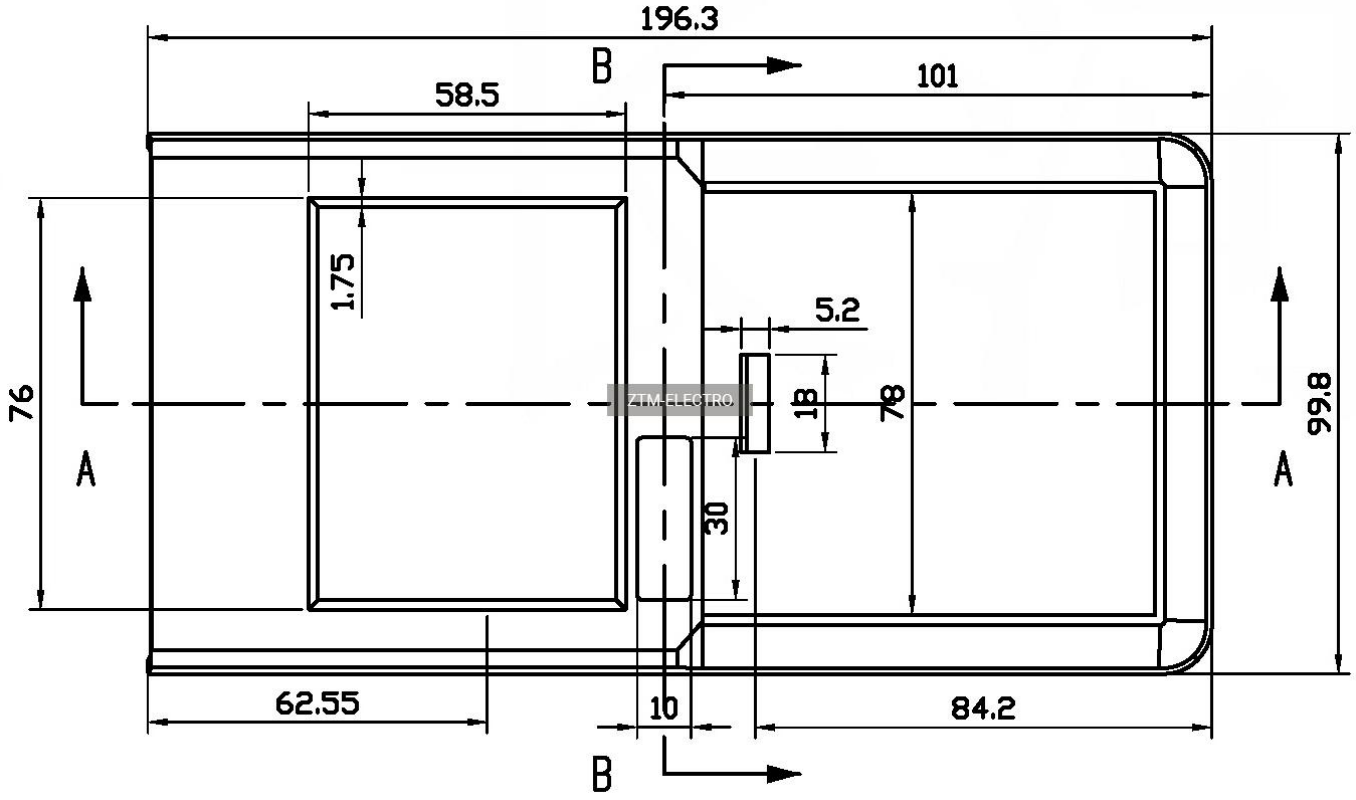
196.3
B
58.5
101
1.75
5.2
76
18
78
99.8
A
A
30
62.55
10
84.2
B

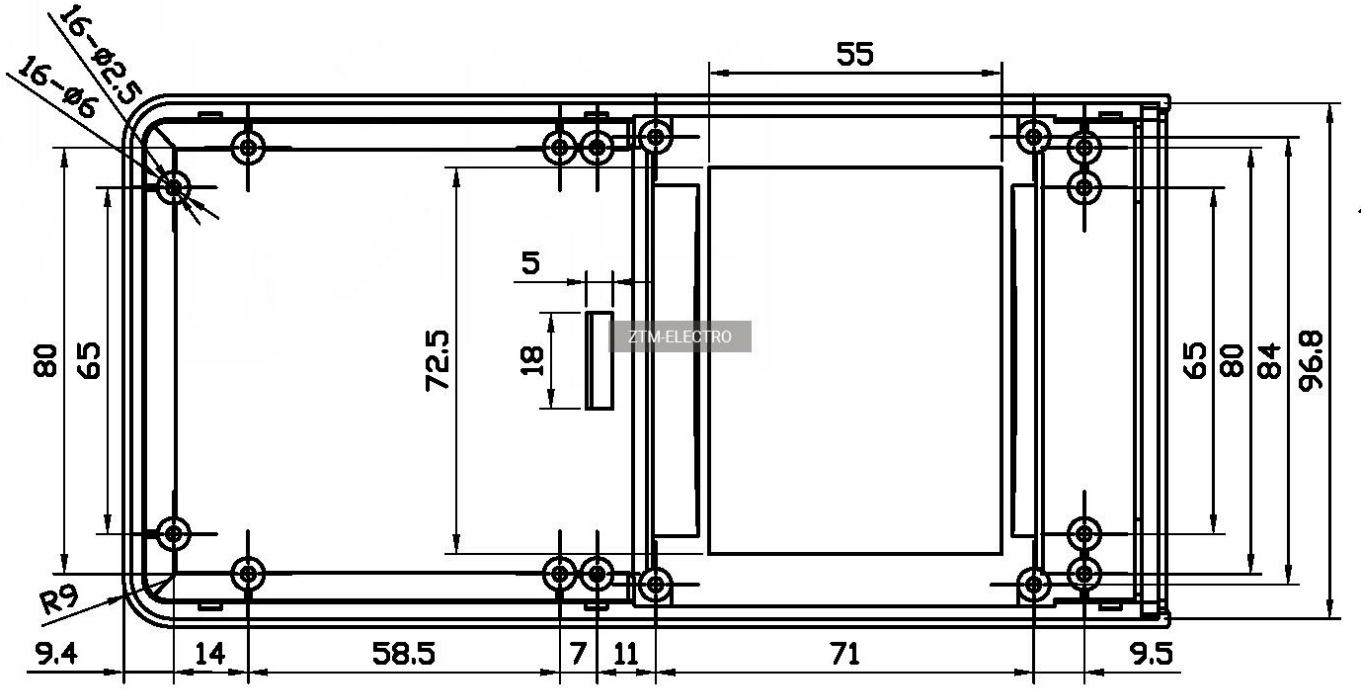
16-Ø2.5
16-Ø6
55
5
80
65
72.5
18
65
80
84
96.8
R9
9.4
14
58.5
7
11
71
9.5

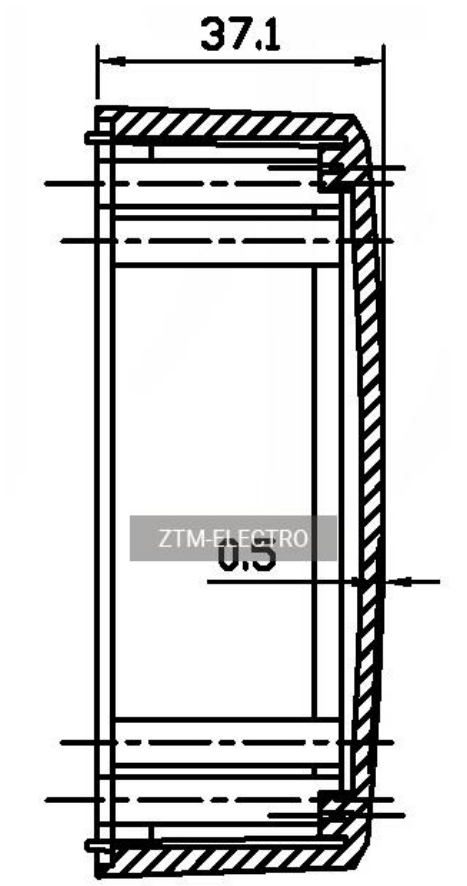

ZTM-ELECTRO

B–B

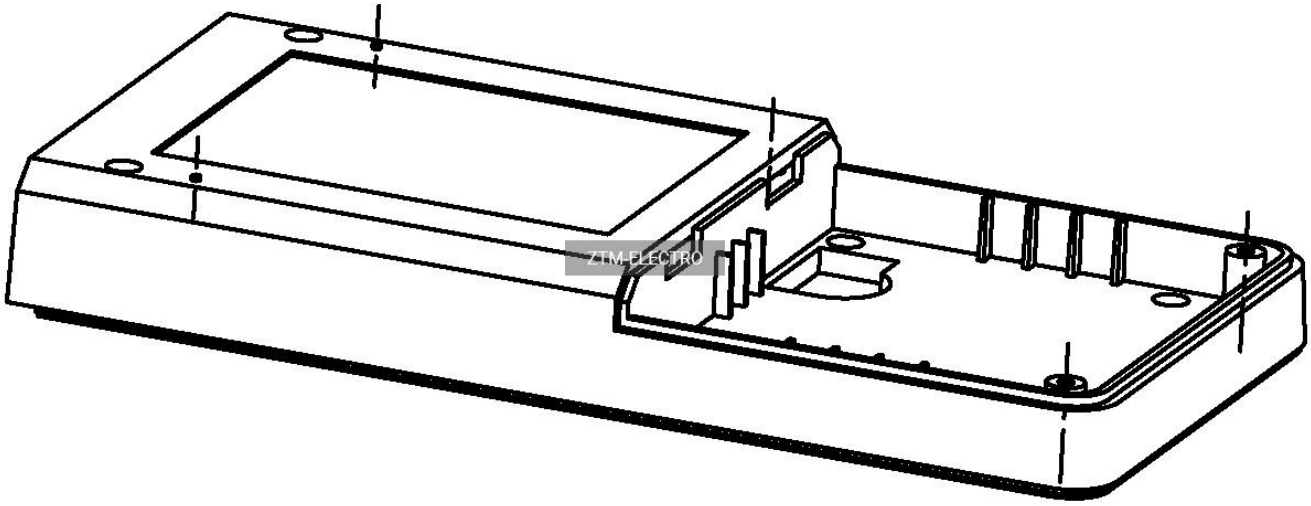

ZTM-ELECTRO

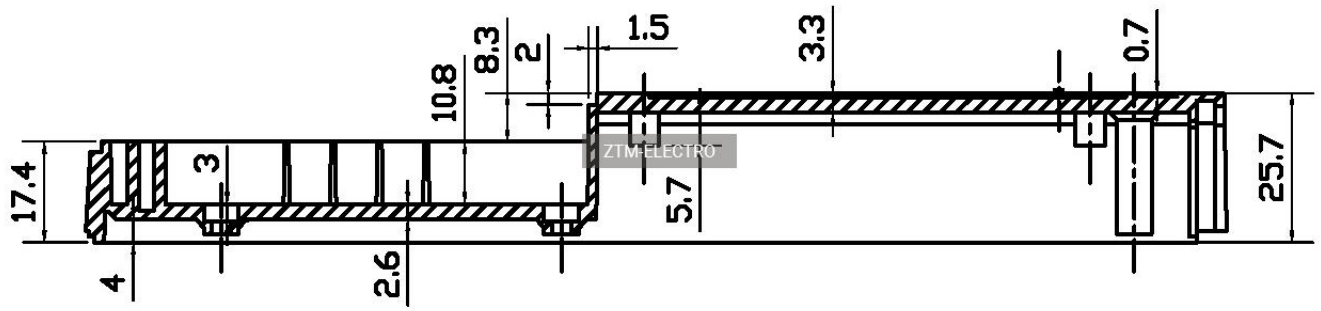
1.5
3.3
0.7
8.3
2
10.8
17.4
3
5.7
25.7
4
2.6
ZTM-ELECTRO

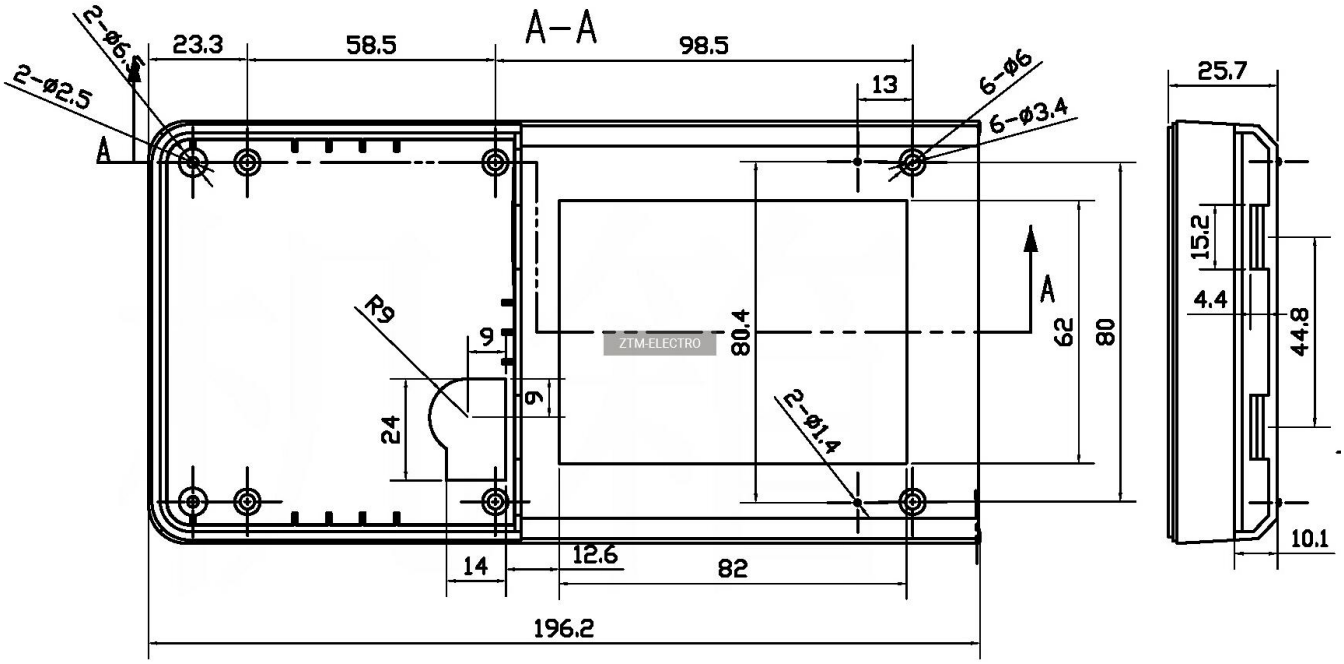
A–A
2-ø6.5
2-ø2.5
23.3
58.5
98.5
13
6-ø6
6-ø3.4
A
R9
9
9
24
80.4
62
80
2-ø1.4
14
12.6
82
196.2
25.7
15.2
4.4
44.8
10.1
ZTM-ELECTRO

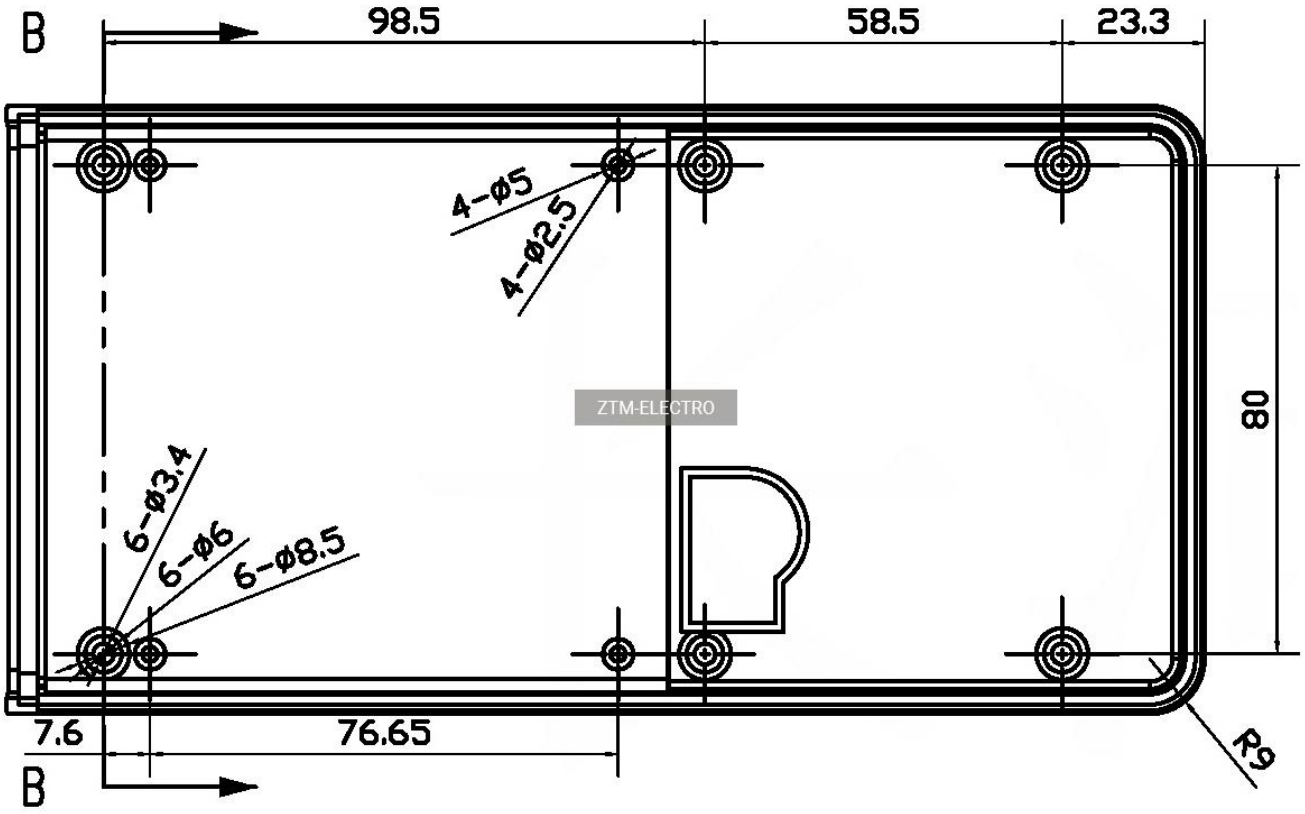
B
98.5
58.5
23.3
4-ø5
4-ø2.5
ZTM-ELECTRO
80
6-ø3.4
6-ø6
6-ø8.5
7.6
76.65
R9
B

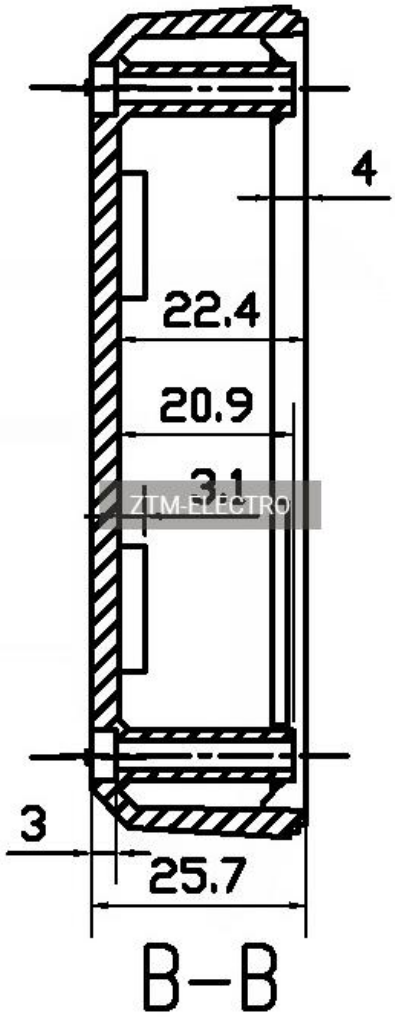

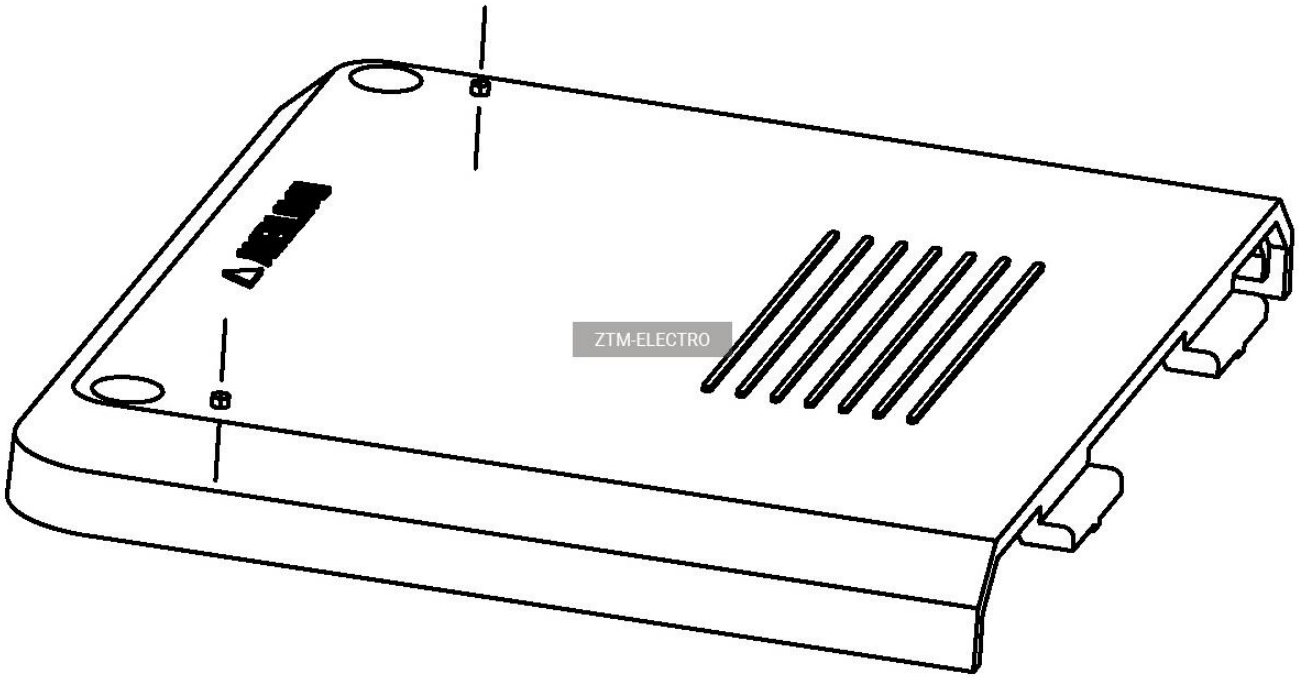

ZTM-ELECTRO

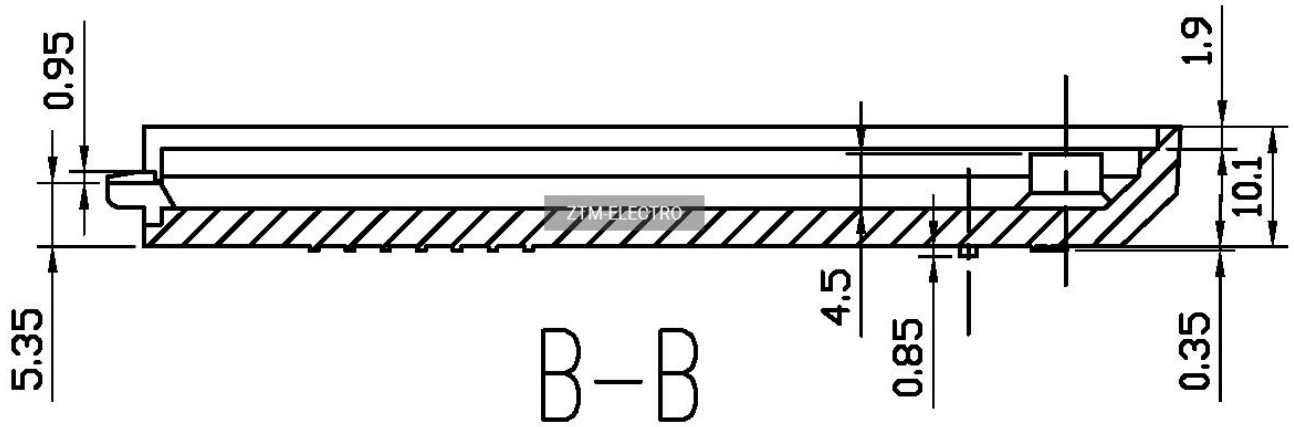
0.95
1.9
10.1
5.35
4.5
0.85
0.35
B–B

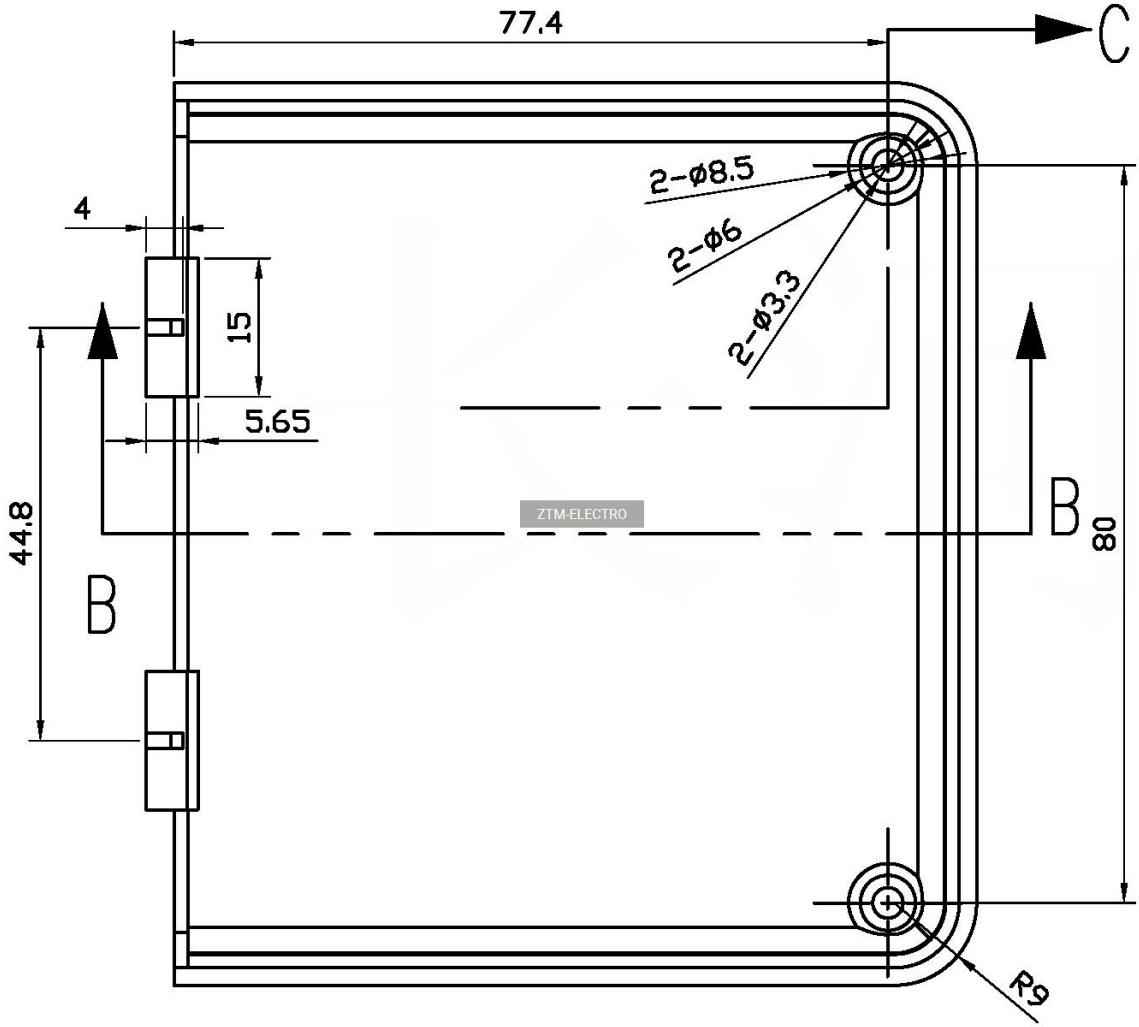
77.4
C
2-ø8.5
2-ø6
2-ø3.3
4
15
5.65
44.8
B
B
80
R9

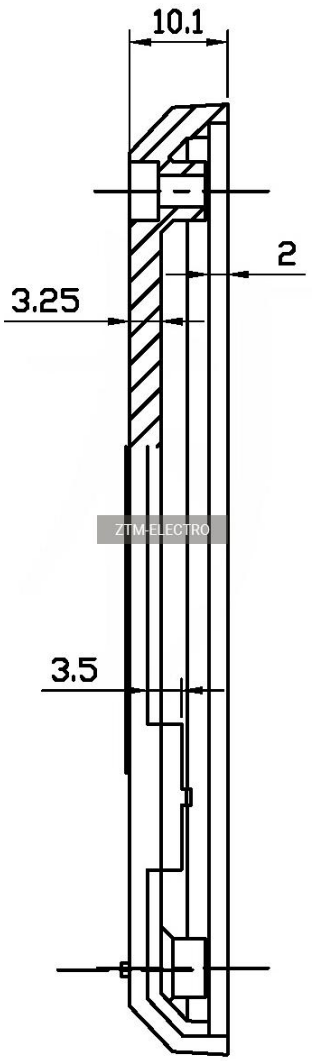

ZTM-ELECTRO

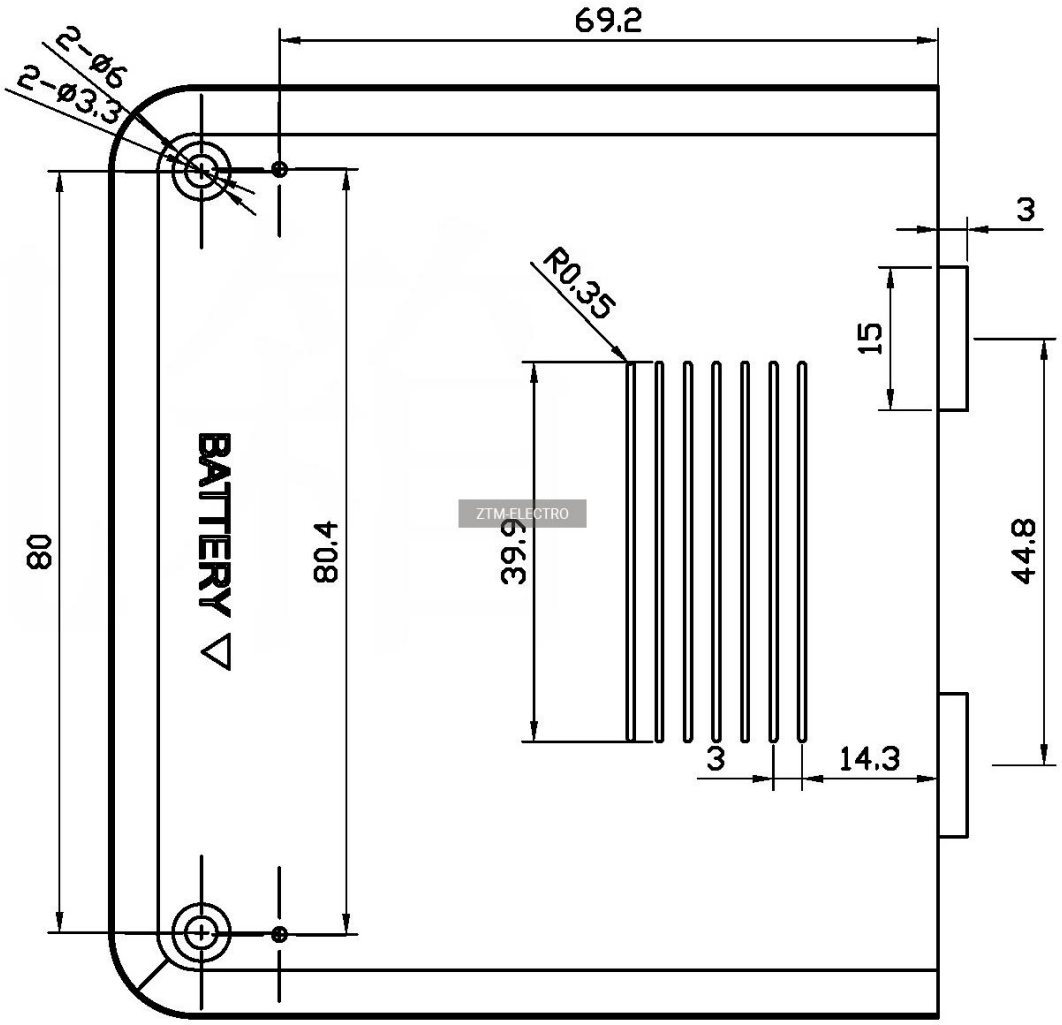
69.2
2-ø6
2-ø3.3
3
R0,35
15
BATTERY
80
80.4
39.9
44.8
3
14.3

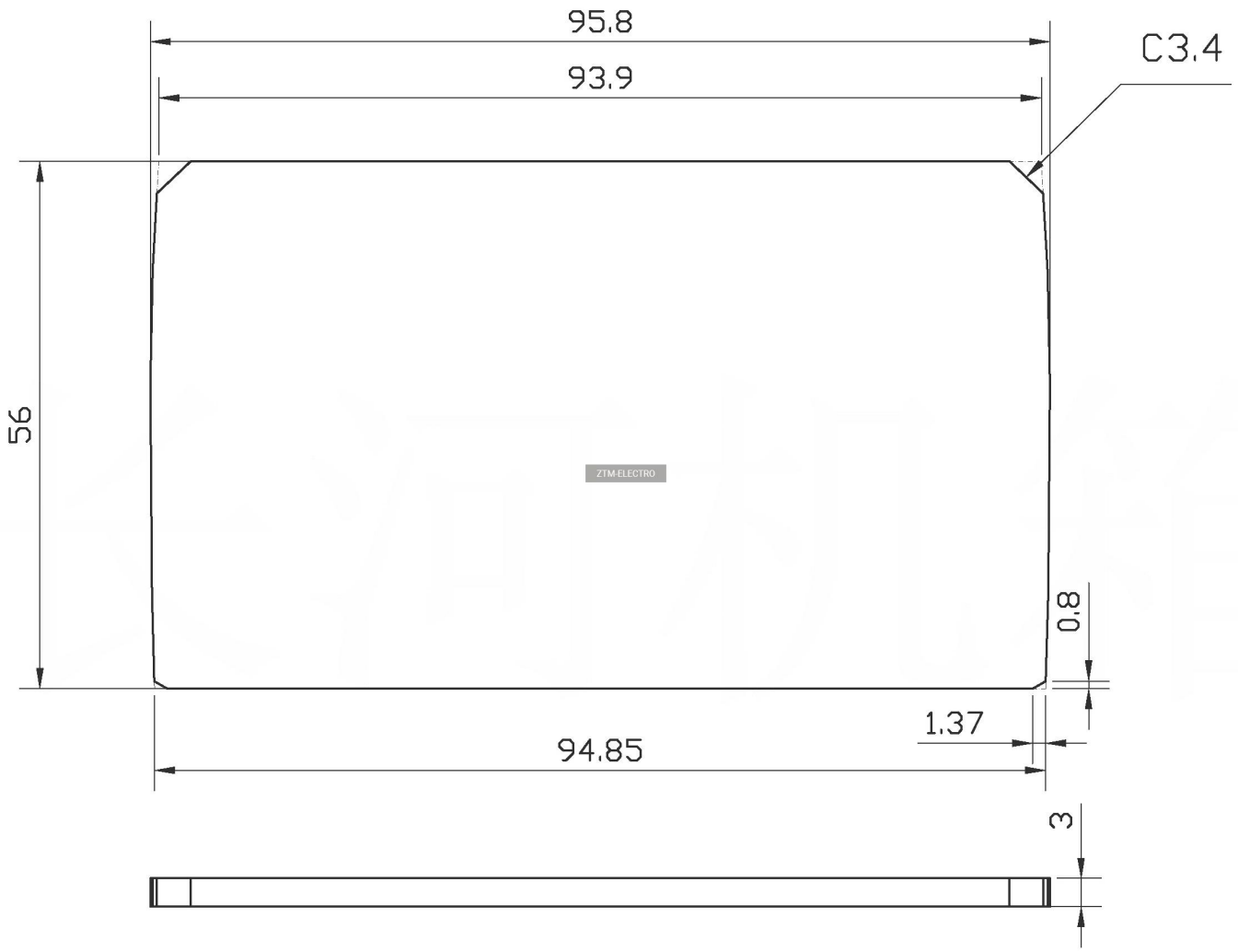
95.8
93.9
C3.4
56
0.8
1.37
94.85
3