ZTM-ELECTRO

Описание

Корпуса из сверхпрочного ABS пластика для кассовых аппаратов и переносных устройств.

Характеристики

Длина, мм: 125
Ширина, мм: 60
Высота, мм: 28
Материал: ABS
Дополнительные отверстия (выемка): Да
Батарейный отсек: Да
Дистанционное управление и измерение: Да

Чертежи

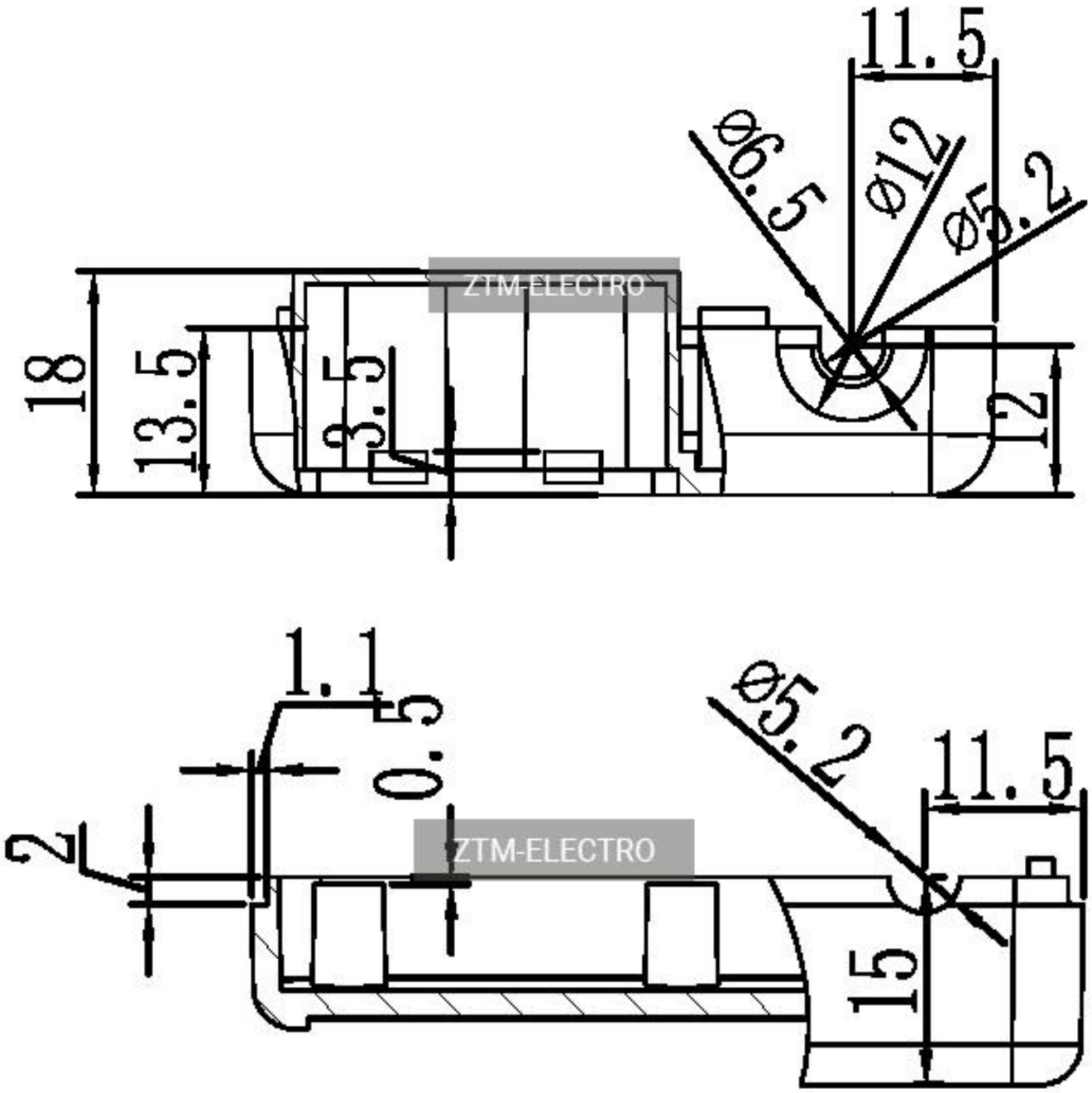
18
13.5
3.5
1.1
0.5
2
ZTM-ELECTRO
ZTM-ELECTRO
Ø6.5
Ø12
Ø5.2
Ø5.2
11.5
11.5
2
15

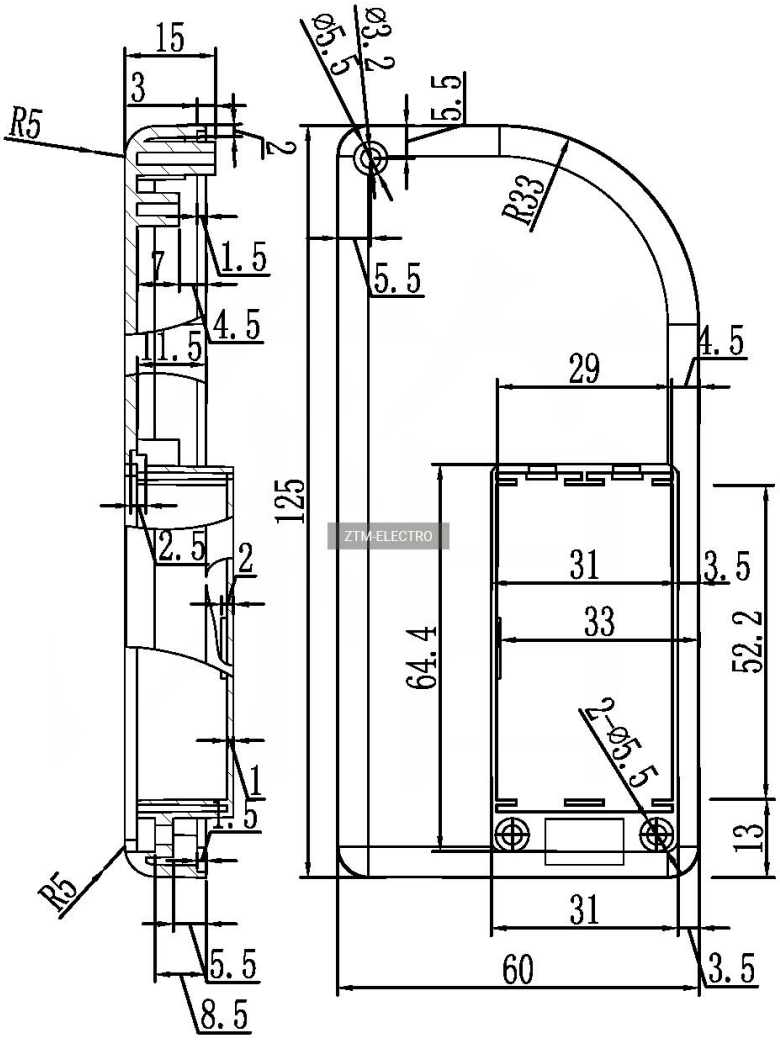
15
3
R5
2
1.5
7
4.5
11.5
2.5
2
1
1.5
R5
5.5
8.5
Ø5.5
Ø3.2
5.5
R33
5.5
4.5
29
125
31
3.5
33
64.4
52.2
2-Ø5.5
13
31
60
3.5

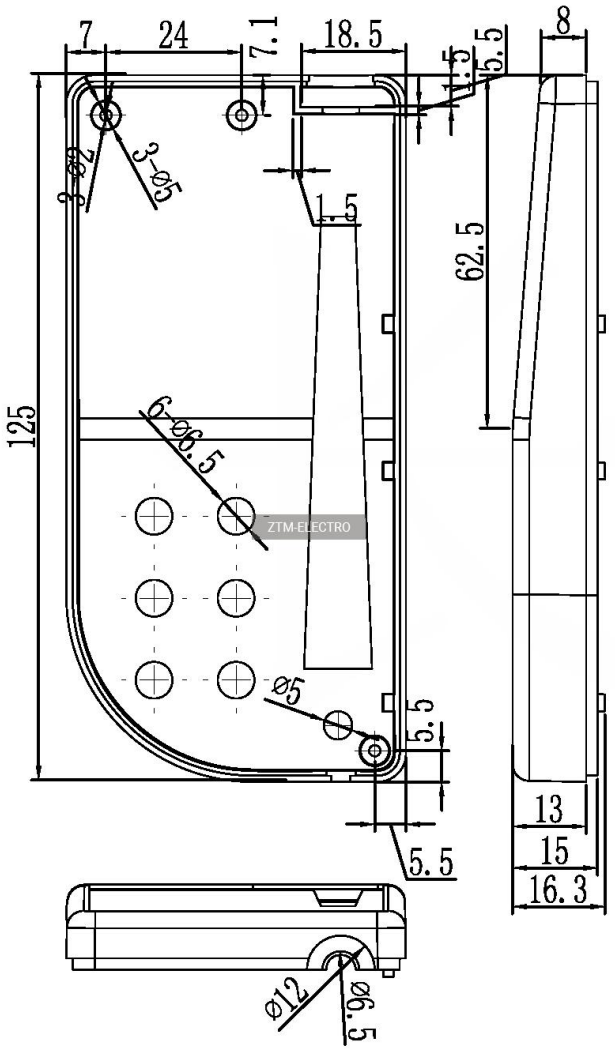
7
24
7.1
18.5
1.5
5.5
8
3-ø2
3-ø5
1.5
62.5
125
6-ø6.5
ø5
5.5
5.5
13
15
16.3
ø12
ø6.5

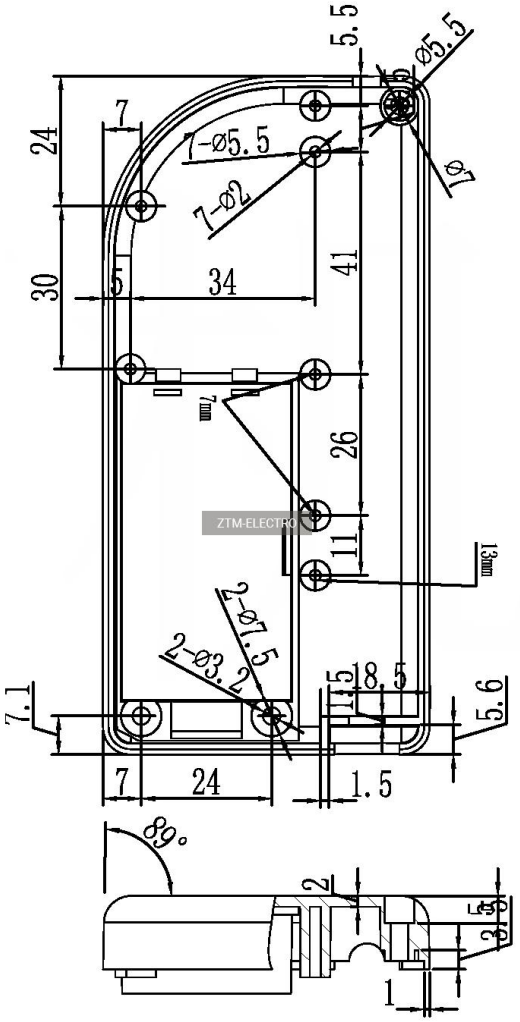
5.5
Ø5.5
24
7
7-Ø5.5
7-Ø2
1Ø
30
5
34
41
7mm
26
ZTM-ELECTRO
11
13mm
2-Ø7.5
2-Ø3.2
7.1
1.5
18.5
5.6
7
24
1.5
89°
2
5
3.5
1

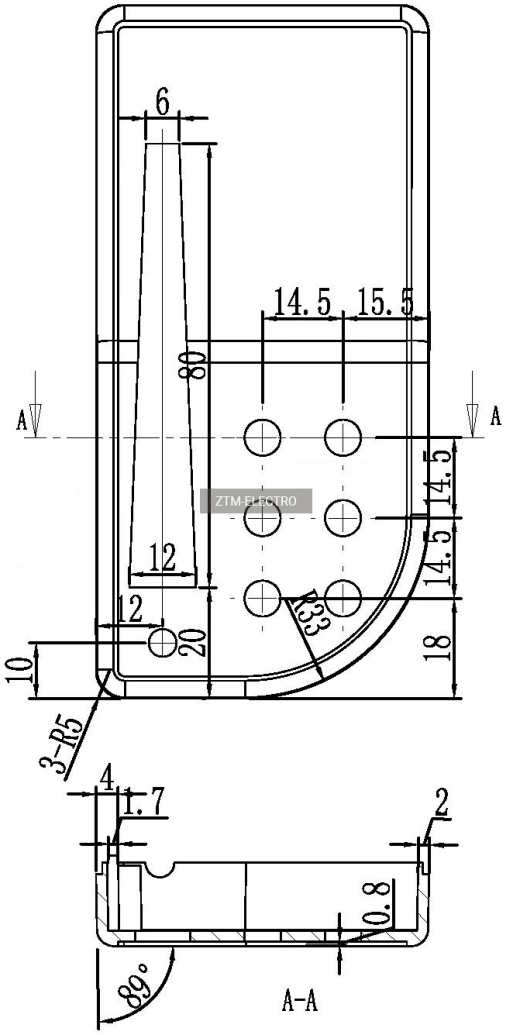
6
14.5
15.5
80
A
A
14.5
14.5
12
12
20
R33
18
10
3-R5
4
1.7
2
0.8
89°
A-A

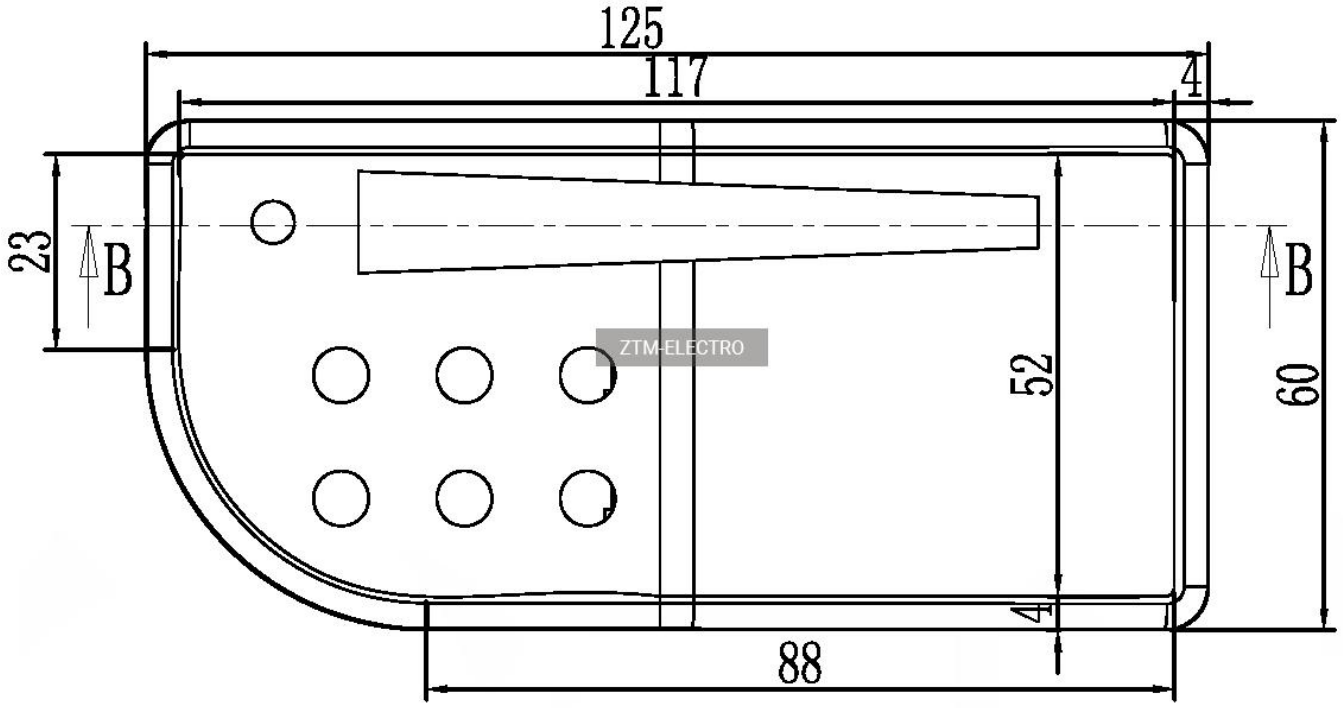
125
117
4
23
B
B
52
60
4
88
ZTM-ELECTRO

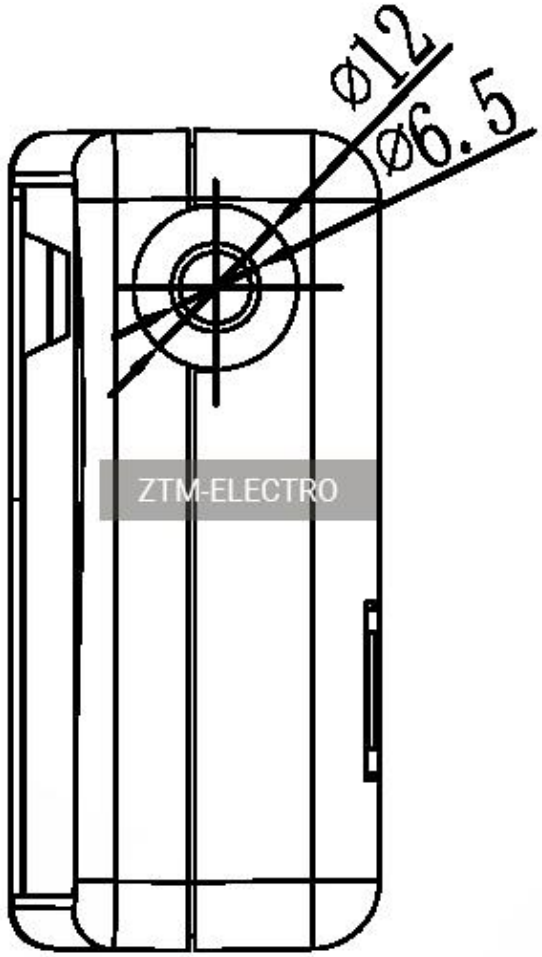
Ø12
Ø6.5
ZTM-ELECTRO

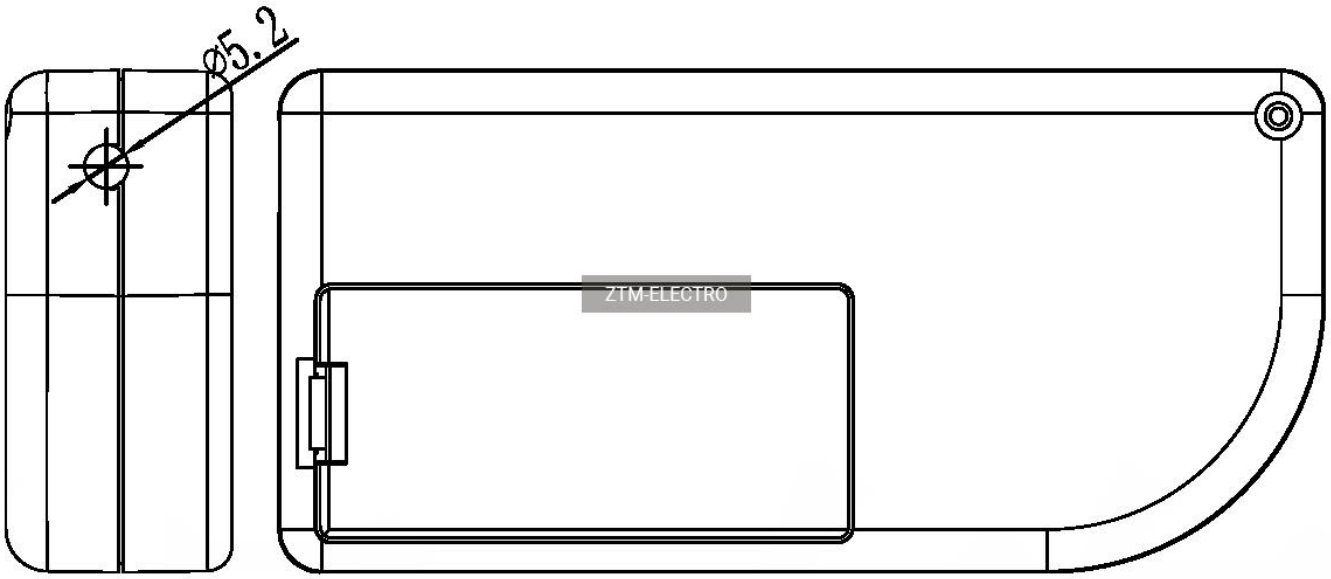
Ø5.2
ZTM-ELECTRO

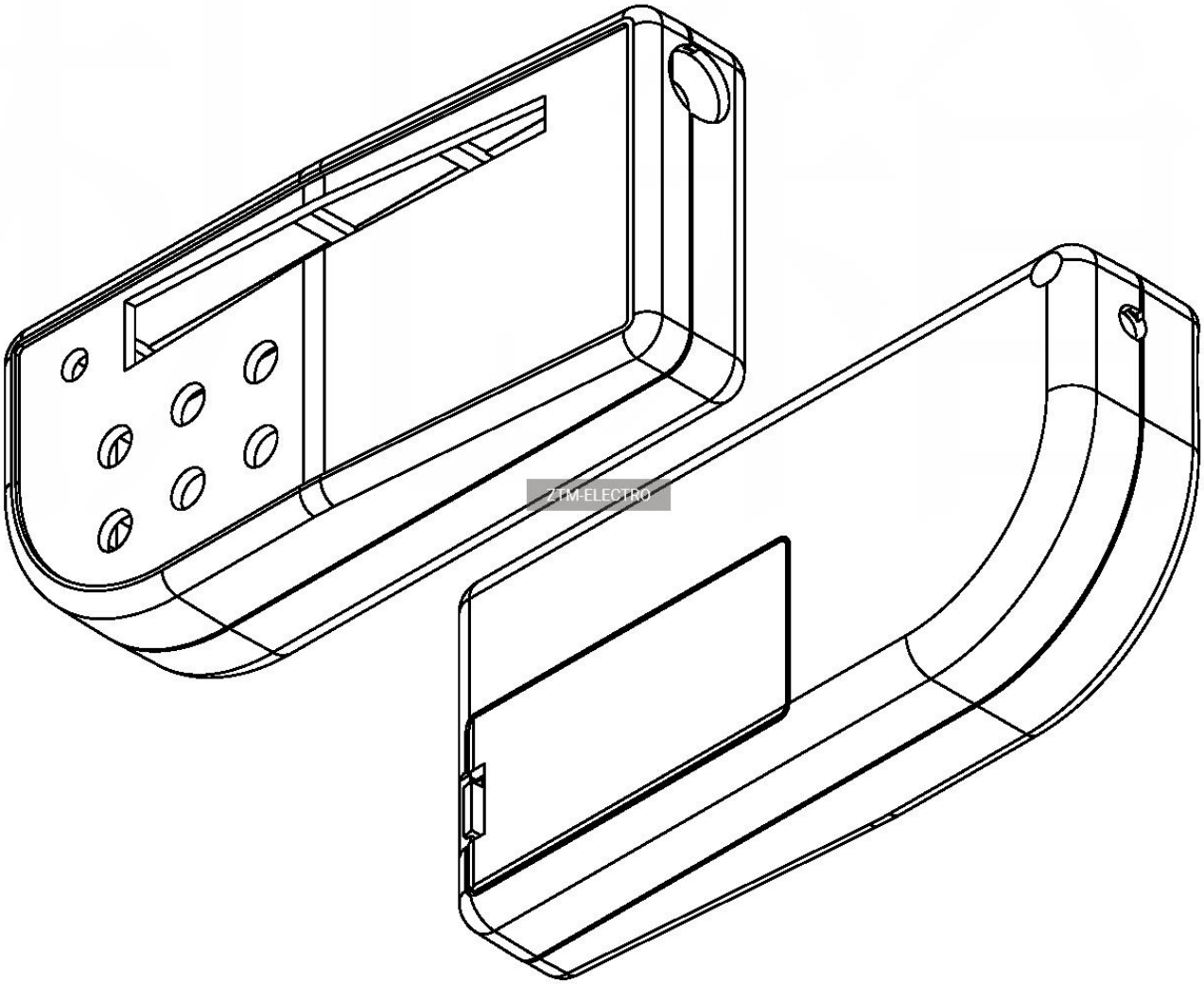
ZTM-ELECTRO

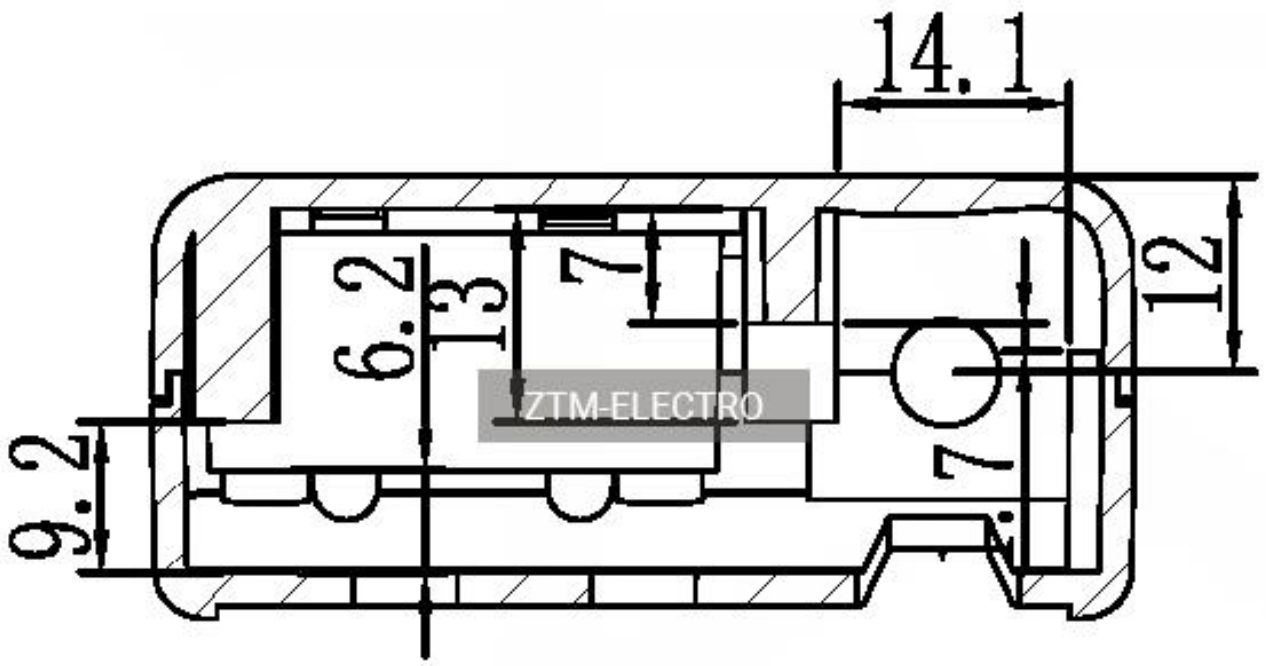

A-A

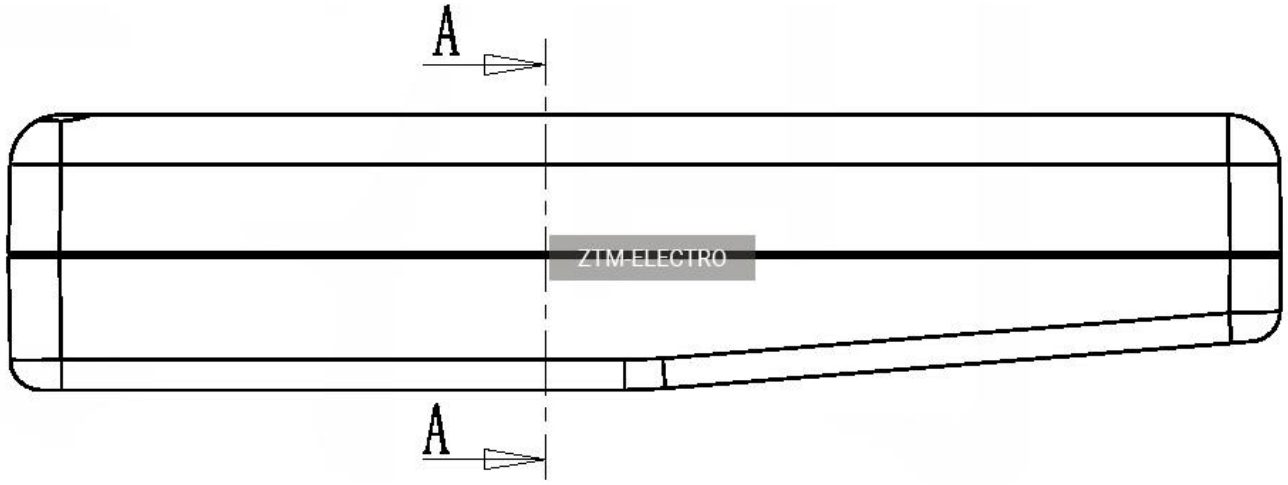

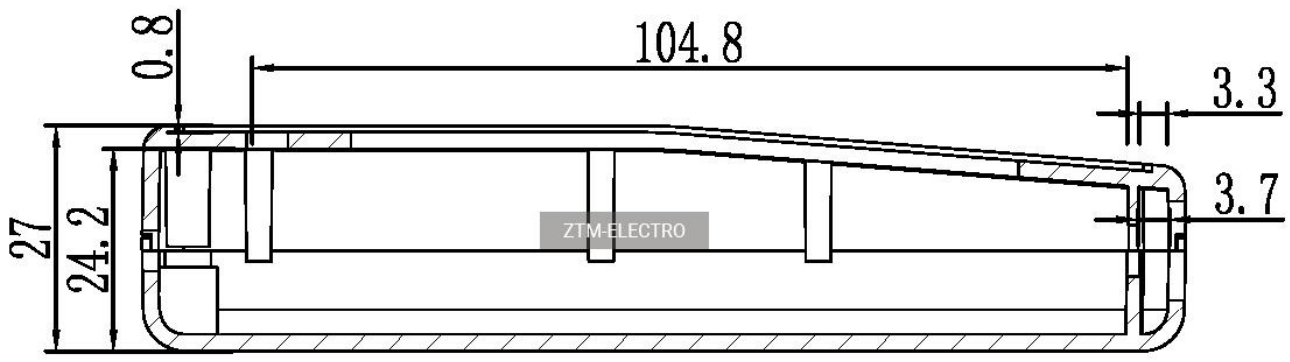

B-B