Описание

Корпуса из сверхпрочного ABS пластика для кассовых аппаратов и переносных устройств.

Характеристики

Длина, мм: 168

Ширина, мм: 102

Высота, мм: 47

Материал: ABS

Окно под ЖК-дисплей(индикатор): 80*47

Дополнительные отверстия (выемка): Да

Батарейный отсек: Да

Дистанционное управление и измерение: Да

Чертежи

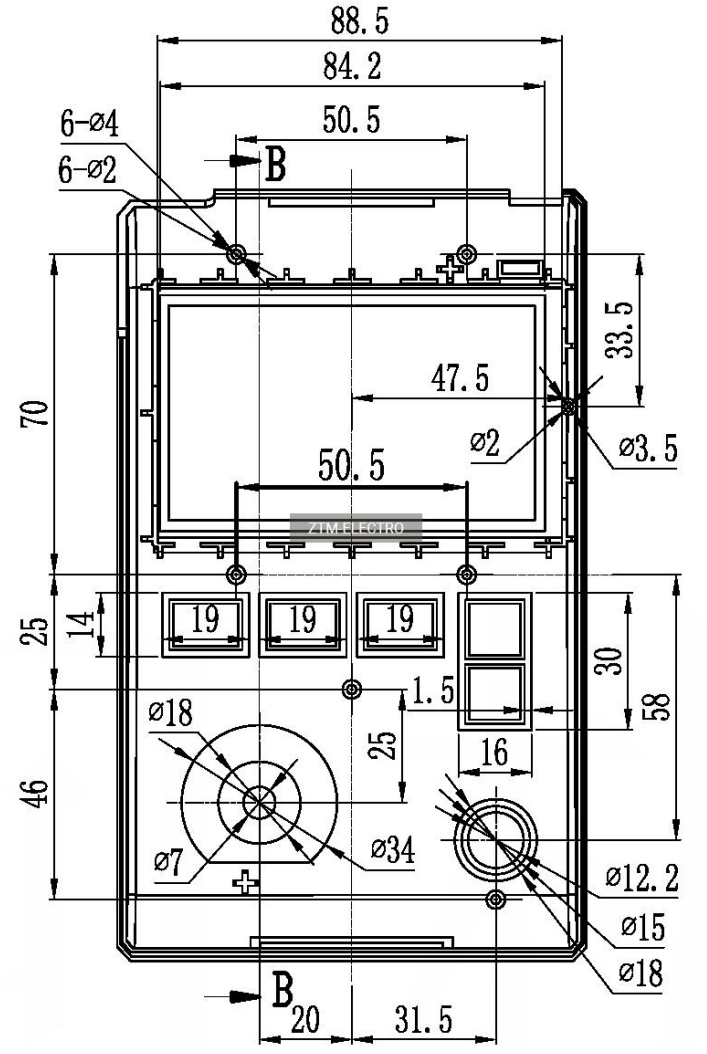
88.5
84.2
50.5
6-ø4
6-ø2
B
33.5
47.5
ø2
ø3.5
70
50.5
ZTM-ELECTRO
25
14
19
19
19
30
58
1.5
ø18
25
16
46
ø7
ø34
ø12.2
ø15
ø18
B
20
31.5

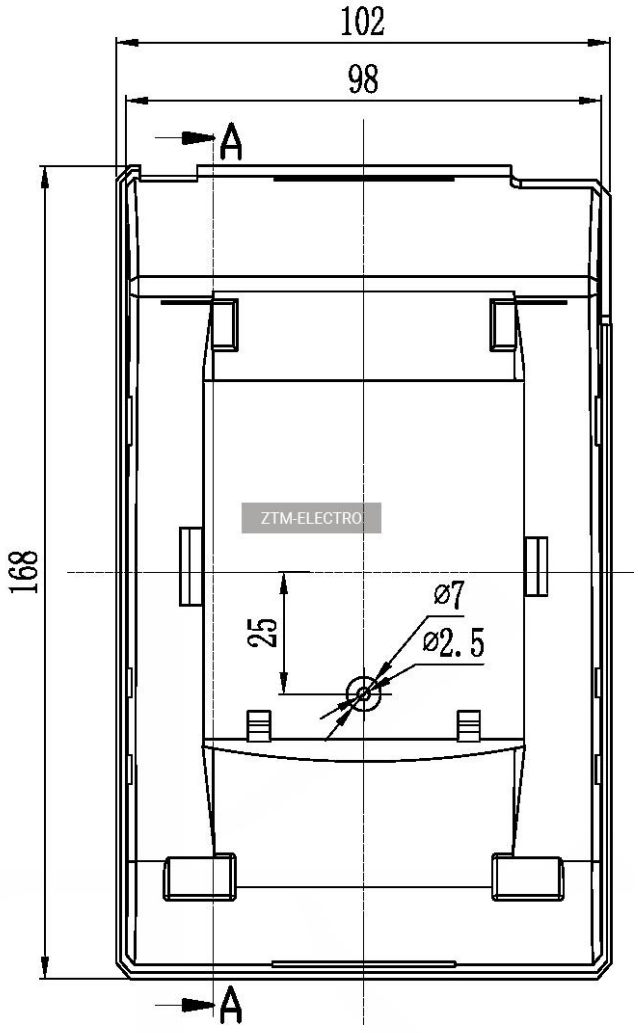
102
98
A
168
25
ø7
ø2.5
A

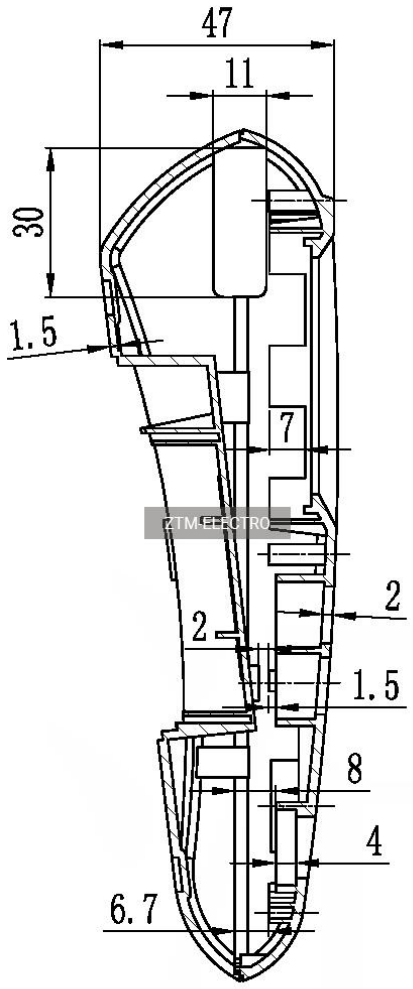

A-A

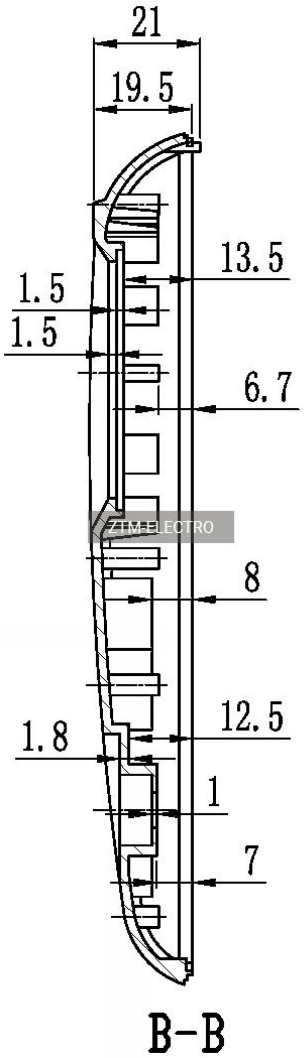

ZTM-ELECTRO

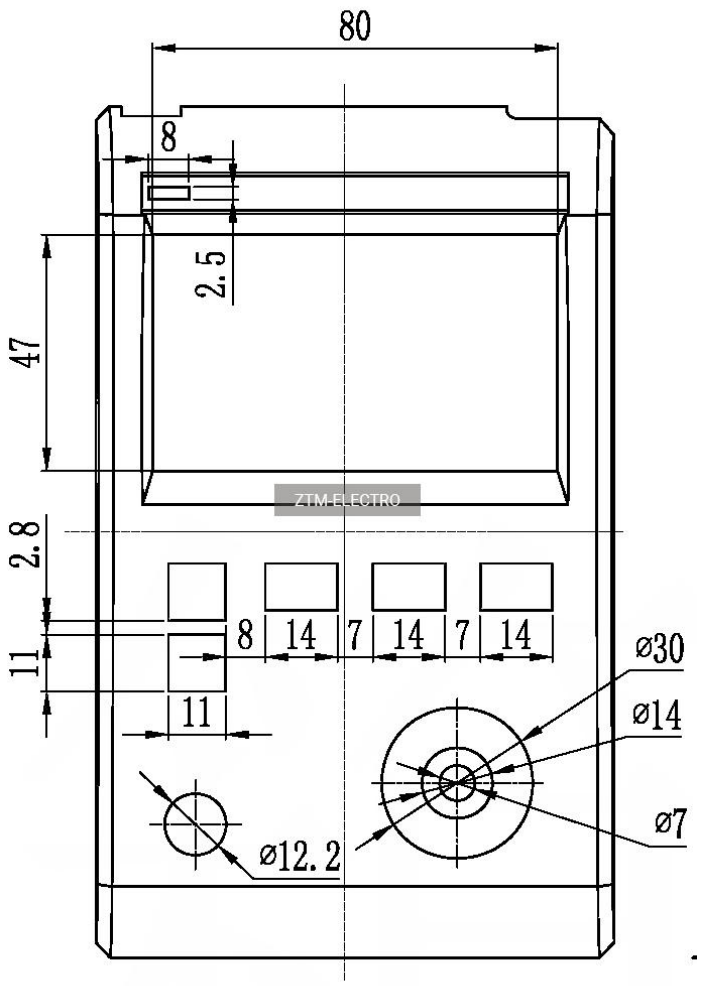
80
8
2.5
47
2.8
11
8
14
7
14
7
14
11
ø30
ø14
ø7
ø12.2
ZTM-ELECTRO

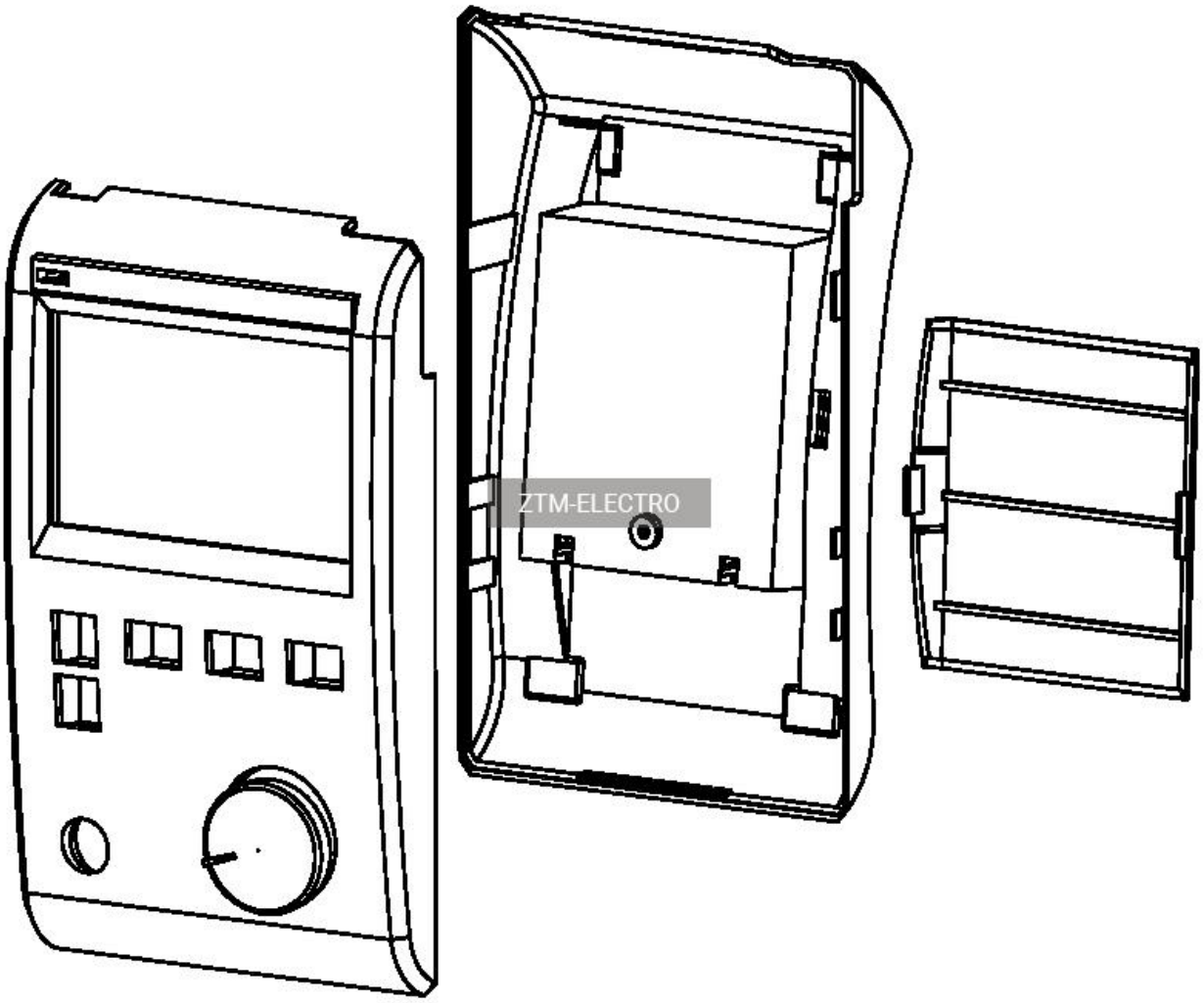
ZTM-ELECTRO

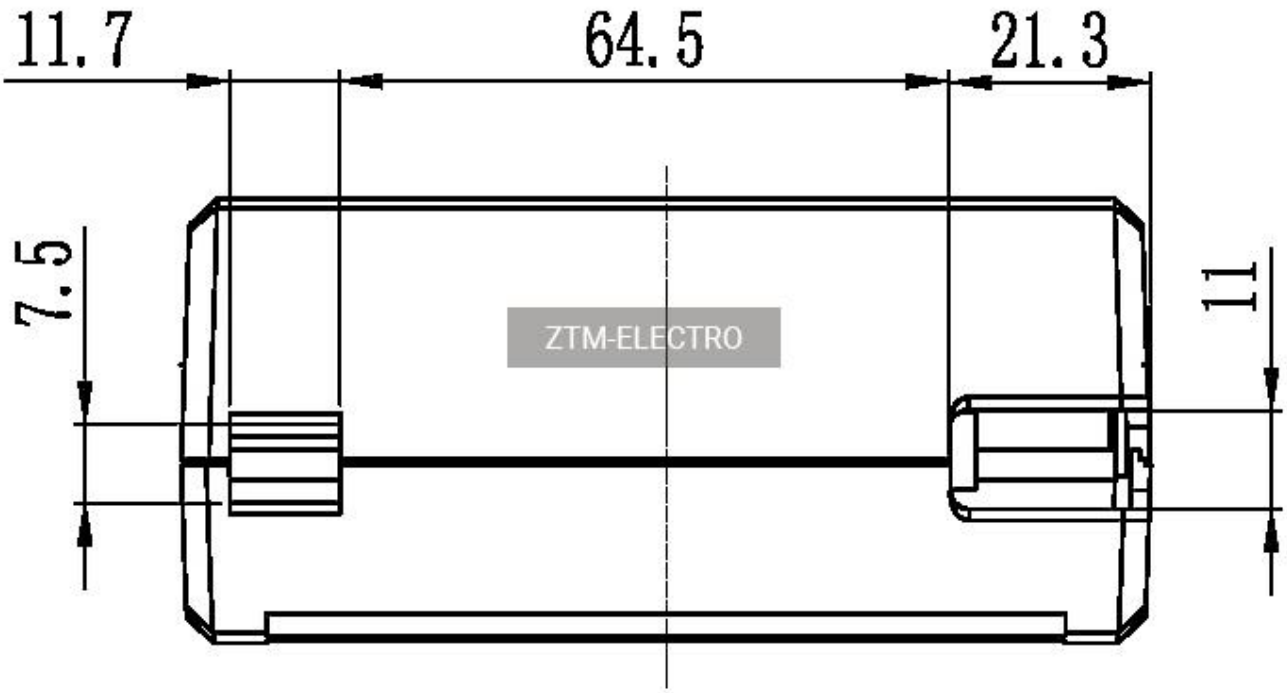
11.7
64.5
21.3
7.5
11
ZTM-ELECTRO