Описание

Корпуса для контроллеров из сверхпрочного ABS пластика с возможностью установки печатных плат и фиксации на DIN-рейку.

Характеристики

Длина, мм: 224

Ширина, мм: 113

Высота, мм: 50

Материал: ABS

Хорошая теплоотдача: Да

Установка печатной платы: Да

Фиксация корпуса на DIN-рейке: Да

Безвинтовая сборка: Да

Чертежи

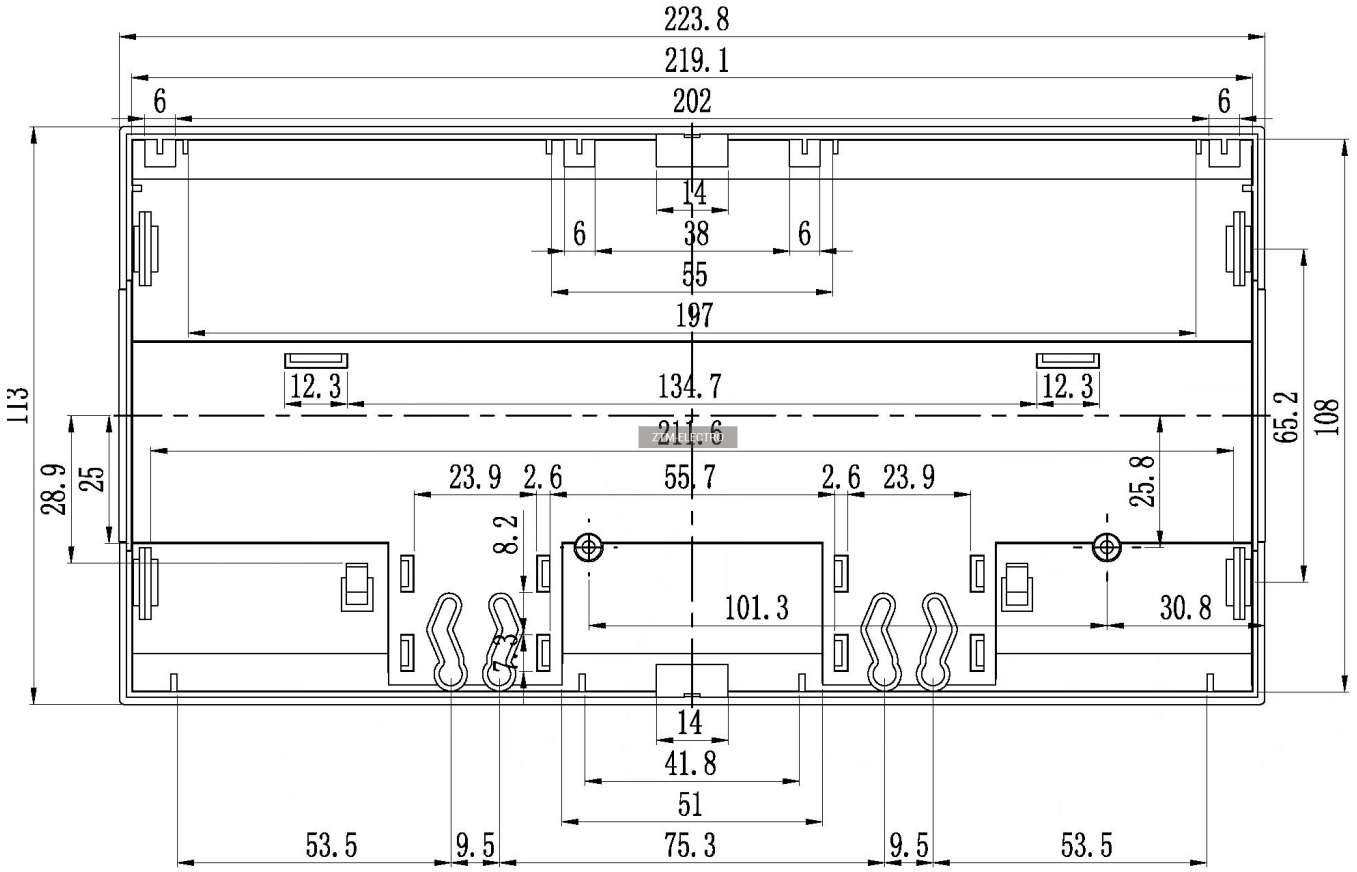
223.8
219.1
202
6
6
14
6
38
6
55
197
12.3
134.7
12.3
211.6
113
28.9
25
23.9
2.6
55.7
2.6
23.9
25.8
65.2
108
8.2
101.3
30.8
14
41.8
51
53.5
9.5
75.3
9.5
53.5

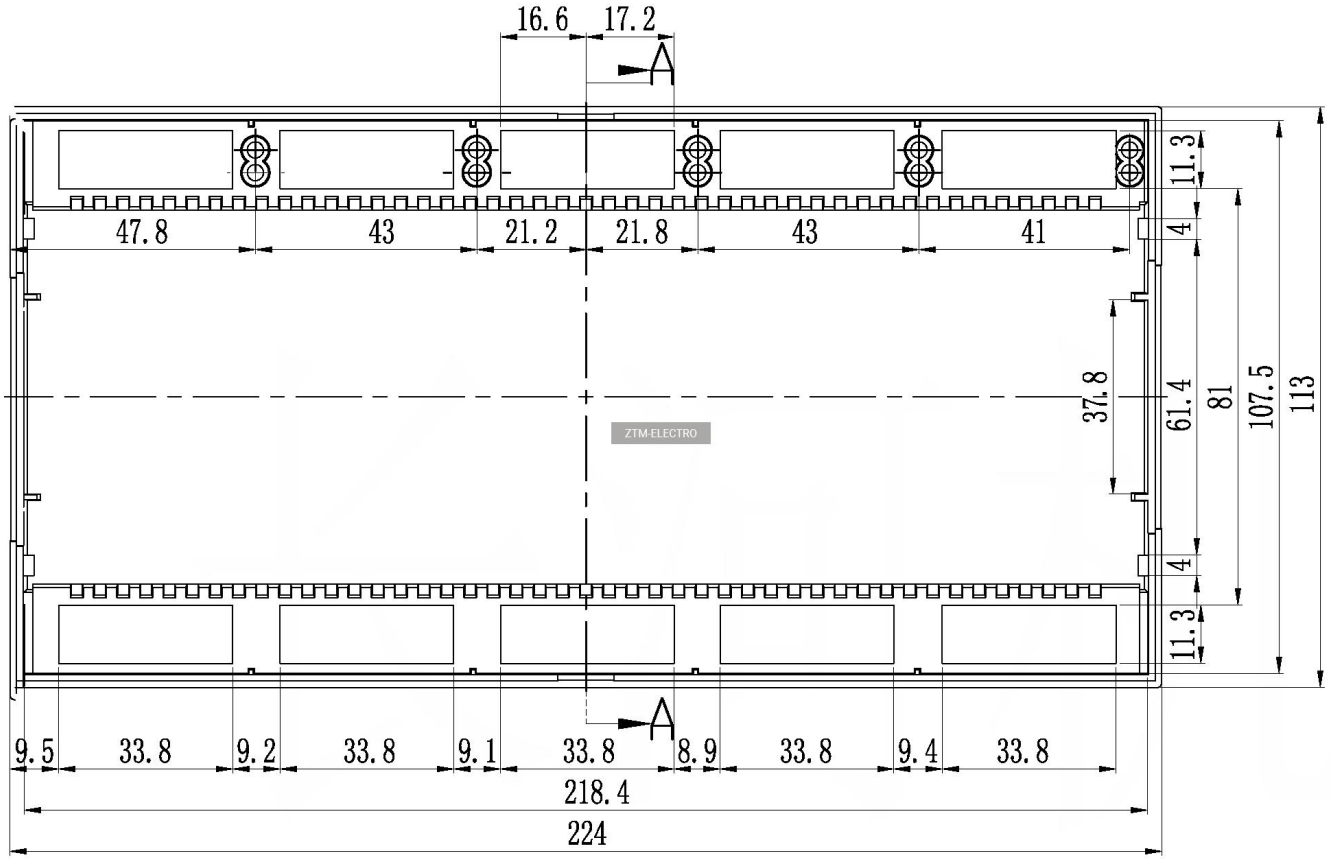
16.6
17.2
A
47.8
43
21.2
21.8
43
41
11.3
4
37.8
61.4
81
107.5
113
4
11.3
A
9.5
33.8
9.2
33.8
9.1
33.8
8.9
33.8
9.4
33.8
218.4
224

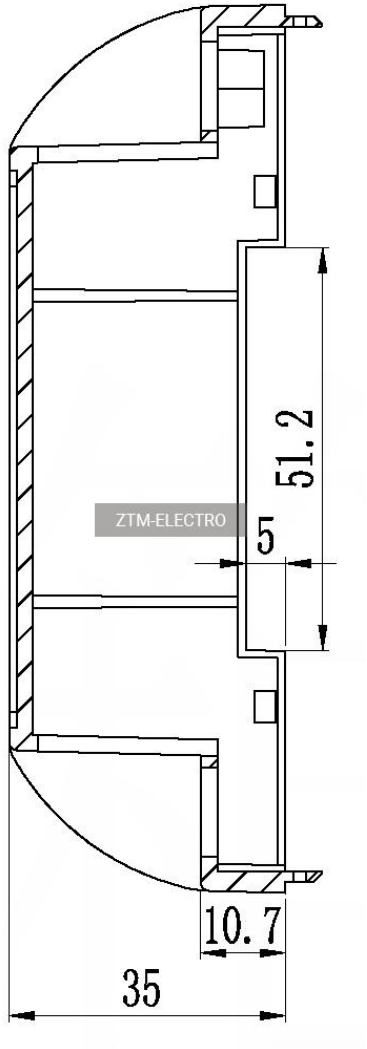
51.2
5
10.7
35

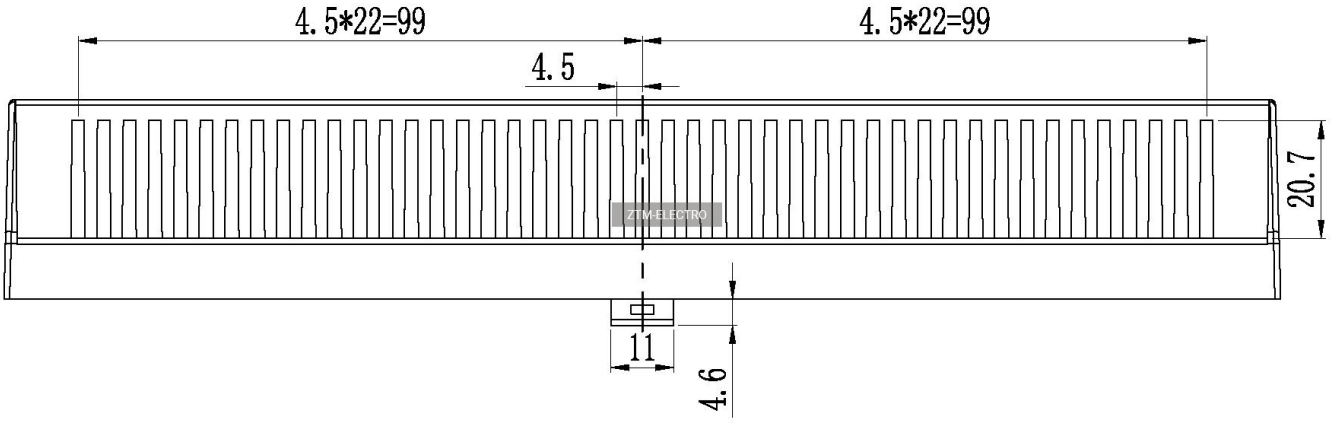
4.5*22=99
4.5*22=99
4.5
20.7
11
4.6

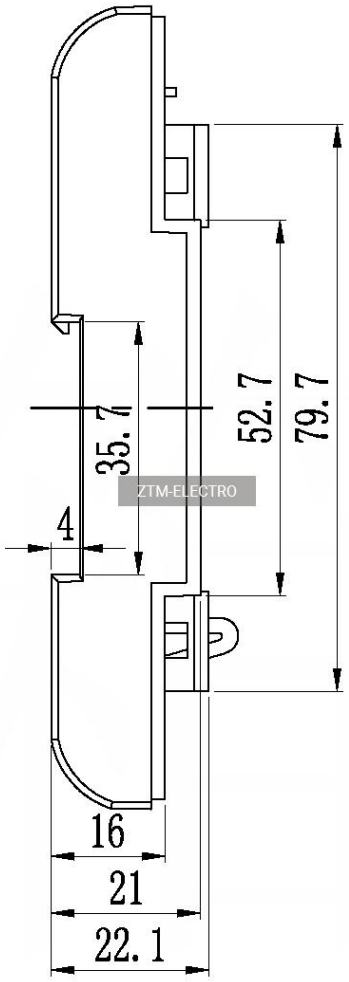
35.7
52.7
79.7
4
16
21
22.1

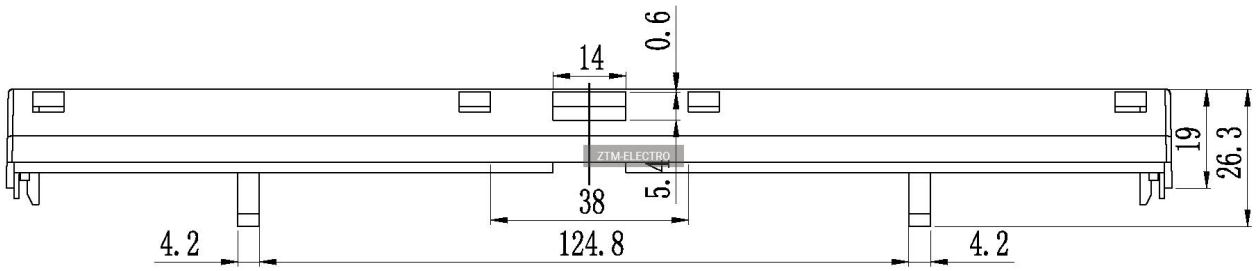
14
0.6
19
26.3
5.4
38
4.2
124.8
4.2