Описание

Корпус для полевого датчика давления

Характеристики

Наружный диаметр, мм: 70,5 (крышка)

Внутренний диаметр, мм: 57,5

H, мм: 129,8

Материал: Алюминиевый сплав

Измеряемые параметры: Массовый расход, плотность, температура, объемный расход

Примечание

Чертежи

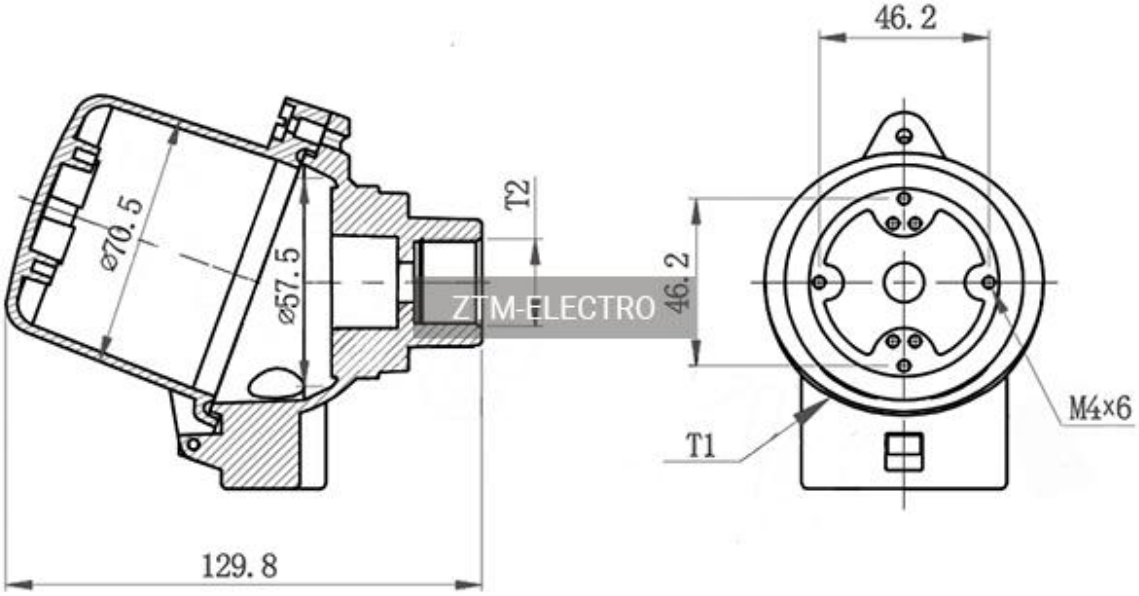

ZTM-ELECTRO