Описание

Корпус для полевого датчика давления

Характеристики

Наружный диаметр, мм: 57,5

Внутренний диаметр, мм: 52

H, мм: 94,9

Материал: Алюминиевый сплав

Измеряемые параметры: Массовый расход, плотность, температура, объемный расход

Примечание

T1 - M20x1,5

T2 - M20x1,5; 1/2NPT
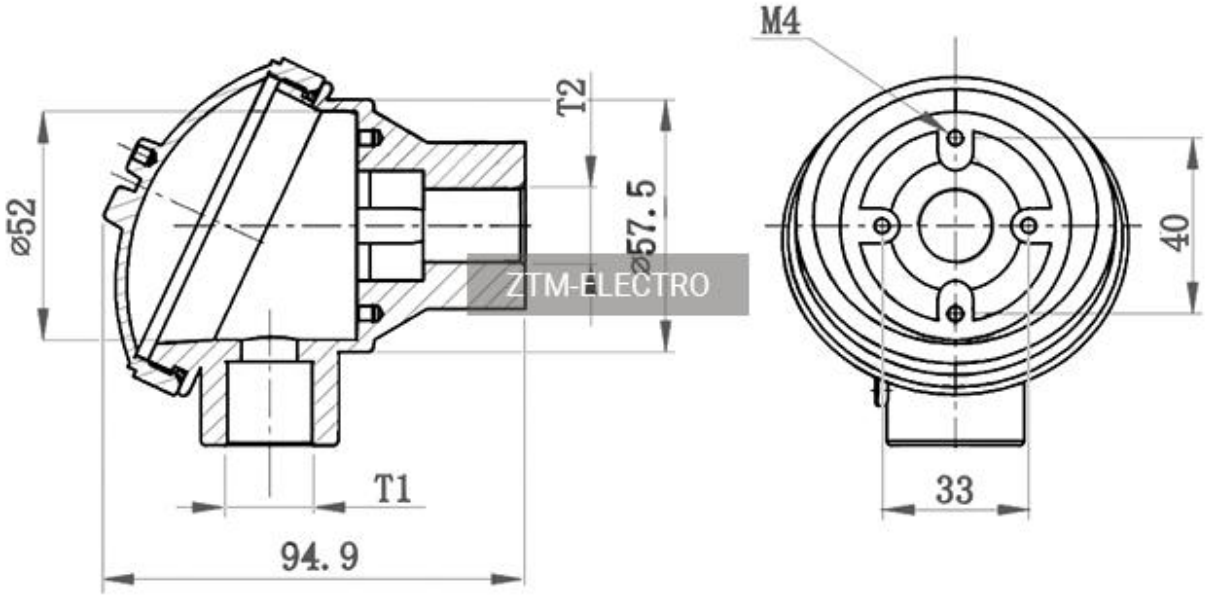
Чертежи