Описание

Разъемные клеммники обеспечивают надёжное и безопасное соединение.

Характеристики

Количество контактов: 12

Длина, мм: 3.81*(P-1)+14.40

Ширина, мм: 15.6

Высота, мм: 11.1

Шаг, мм: 3.81

Материал: PA66

Цвет: Зеленый

Номинальный ток: 8A

Номинальное напряжение: 300В

Температурный диапазон: -40 ℃ ~ 105 ℃

Класс огнестойкости: UL94 V0
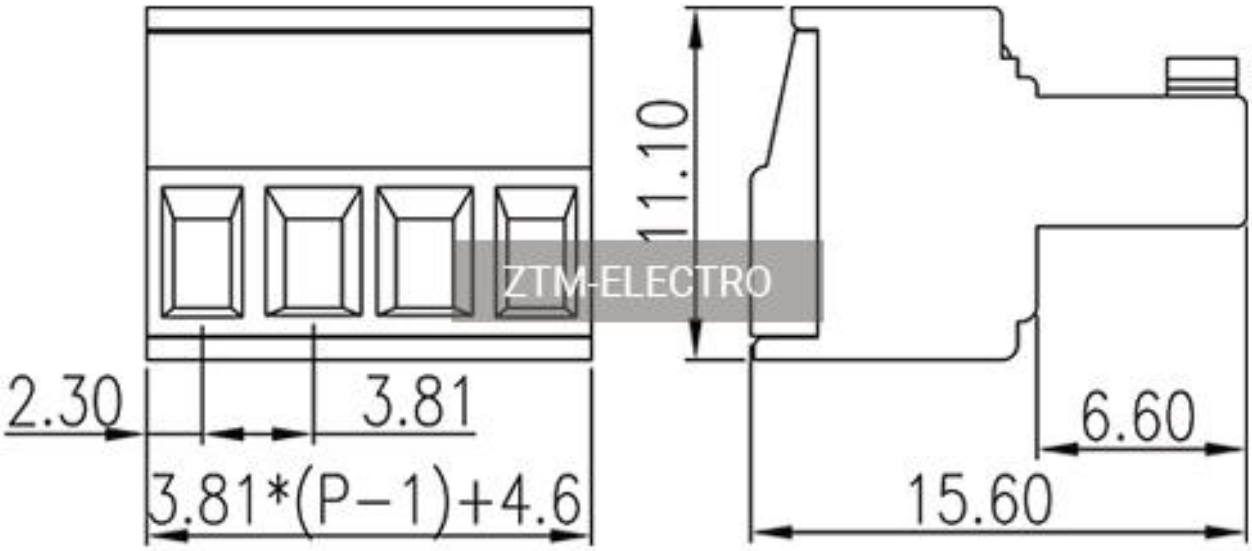
Чертежи