Описание

Разъемные клеммники обеспечивают надёжное и безопасное соединение.

Характеристики

Количество контактов: 2

Длина, мм: 3.81*P

Ширина, мм: 7.4

Высота, мм: 8.5

Шаг, мм: 3.81

Материал: PA66

Цвет: Зеленый

Номинальный ток: 12A

Номинальное напряжение: 300В

Температурный диапазон: -40 ℃ ~ 105 ℃

Класс огнестойкости: UL94 V0

Размер вывода, мм: 0.5*0.9

Сечение провода, мм2: 1.5

Допустимое импульсное напряжение (UL/IEC/Max), кВ: 1.6/1.25/3

Усилие затягивания (Lb-in): 1.73

Винты: M2

Длина зачистки провода: 6-7

Чертежи

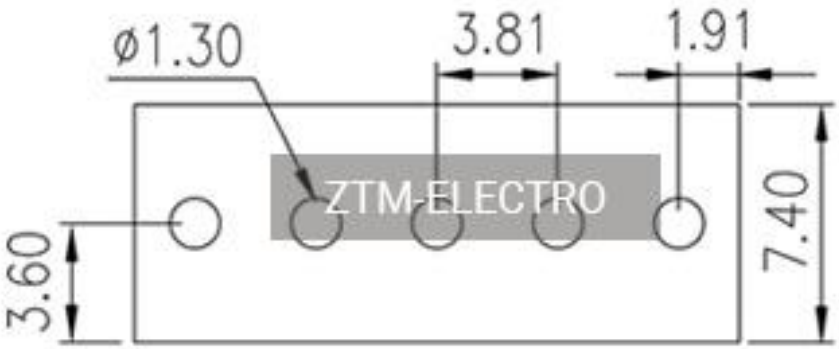

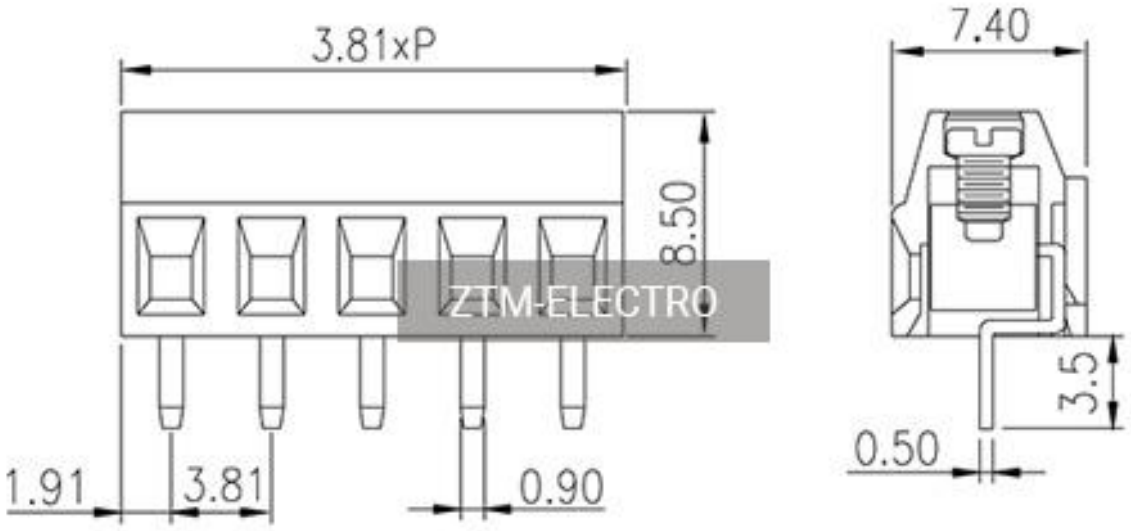
3.81xP
8.50
7.40
3.5
0.50
1.91
3.81
0.90
ZTM-ELECTRO