Описание

Кабельный ввод из этилен-пропиленового каучука(EPDM), обеспечивающий степень защиты IP67.

Характеристики

Размер: PG29/37,0

Минимальный диаметр кабеля, мм: 20

Максимальный диаметр кабеля, мм: 26

Минимальная толщина стенки, mm: 1

Максимальная толщина стенки, mm: 4

Степень защиты: IP67

Материал: EPDM

Цвет: Белый

Температурный диапазон: -40 ℃ ~ 110 ℃

Чертежи

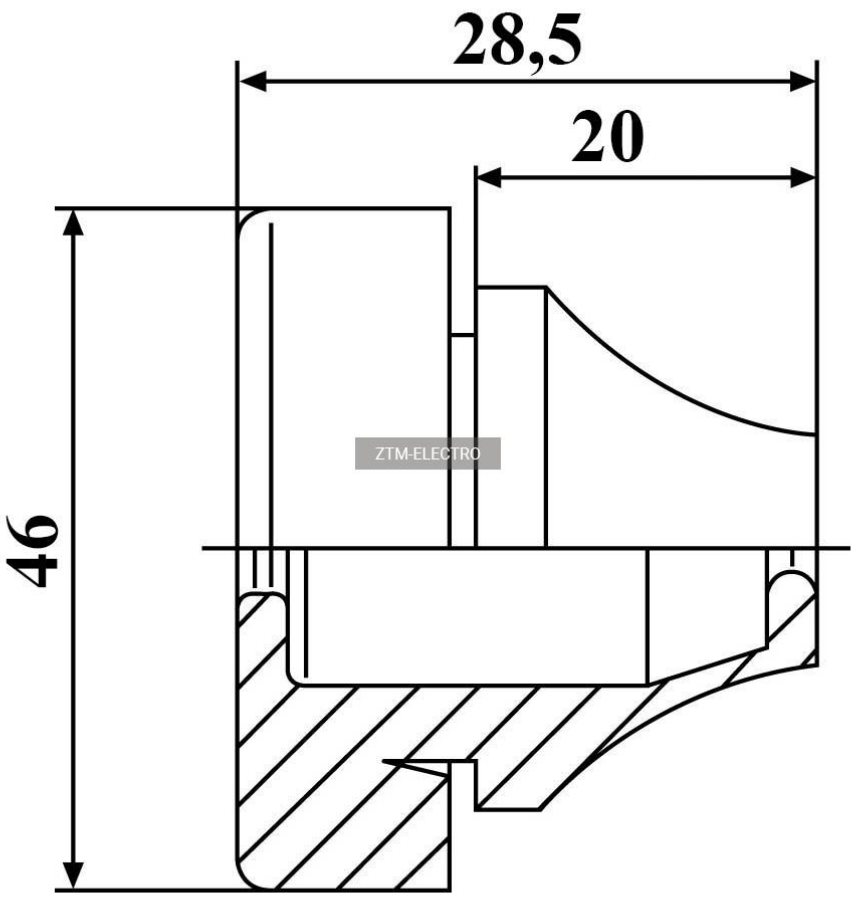

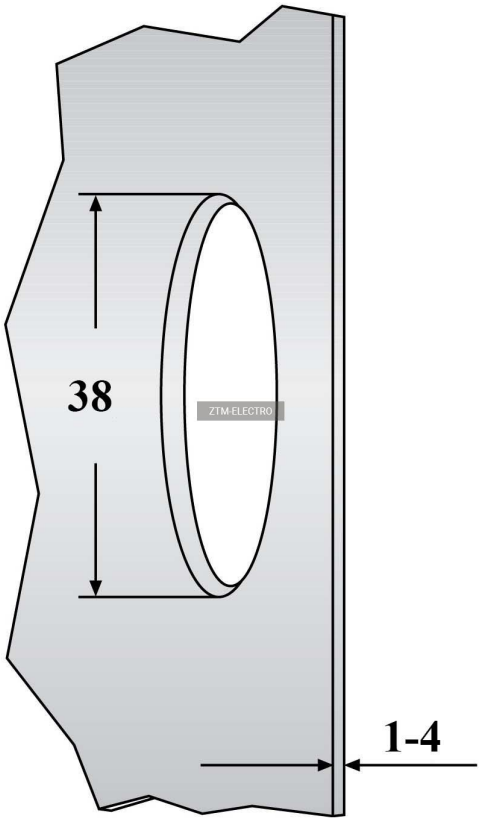
38
ZTM-ELECTRO
1-4