Описание

Кабельные вводы из нейлона PA66 для герметичного ввода проводов в корпус.

Характеристики

Резьба: M63*1.5

Минимальный диаметр кабеля, мм: 44

Максимальный диаметр кабеля, мм: 51

Степень защиты: IP68

Цвет: Черный

Температурный диапазон: -40 ℃ ~ 100 ℃, кратковременно до 120 ℃

C1, mm: 63

C2, mm: 25

Внутренняя гайка (A): 75

Внешняя гайка (F): 75

Разборная цанга: Да
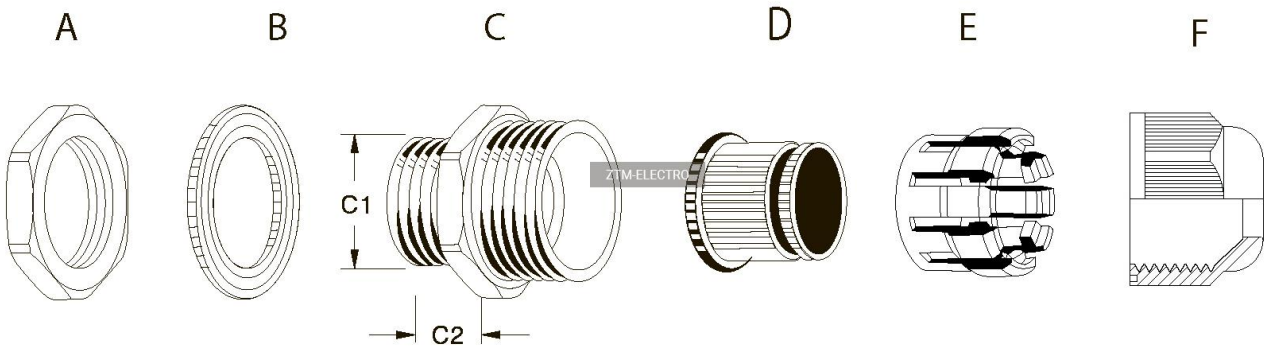
Чертежи