Описание

Кабельные вводы из нейлона PA66 для герметичного ввода проводов в корпус.

Характеристики

Резьба: M50*1.5

Минимальный диаметр кабеля, мм: 31

Максимальный диаметр кабеля, мм: 41

Степень защиты: IP68

Цвет: Серый

Температурный диапазон: -40 ℃ ~ 100 ℃, кратковременно до 120 ℃

C1, mm: 50

C2, mm: 22

Внутренняя гайка (A): 62

Внешняя гайка (F): 62

Разборная цанга: Да
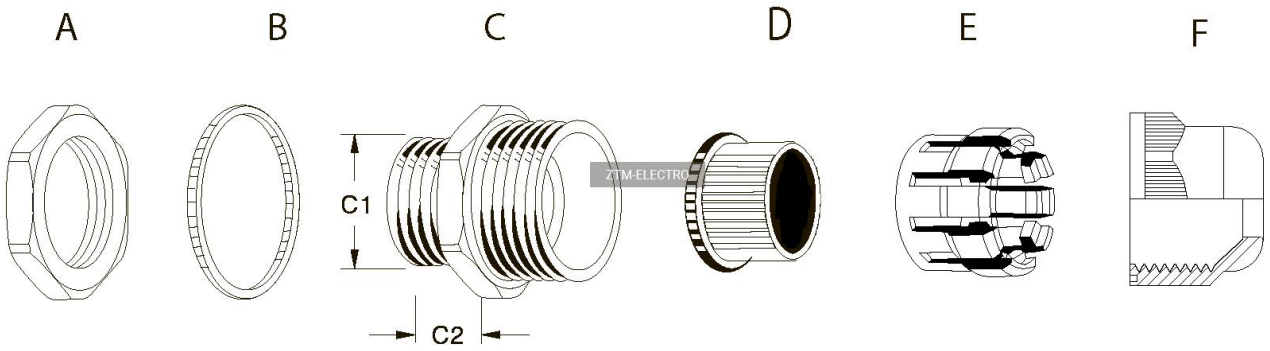
Чертежи