ZTM-ELECTRO
PG13.5A

ZTM-ELECTRO
M25X1.5

Описание

Кабельные вводы из нейлона PA66 для герметичного ввода проводов в корпус.

Характеристики

Резьба: M25*1.5
Минимальный диаметр кабеля, мм: 6
Максимальный диаметр кабеля, мм: 11
Степень защиты: IP68
Цвет: Серый
Температурный диапазон: -40 ℃ ~ 100 ℃, кратковременно до 120 ℃
C1, mm: 25
C2, mm: 10
Внутренняя гайка (A): 33
Внешняя гайка (F): 27
Разборная цанга: Да
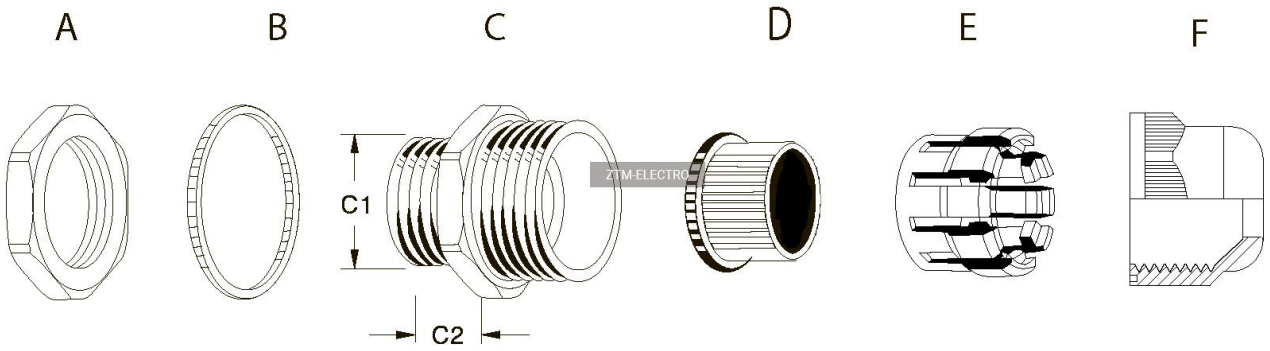
Чертежи